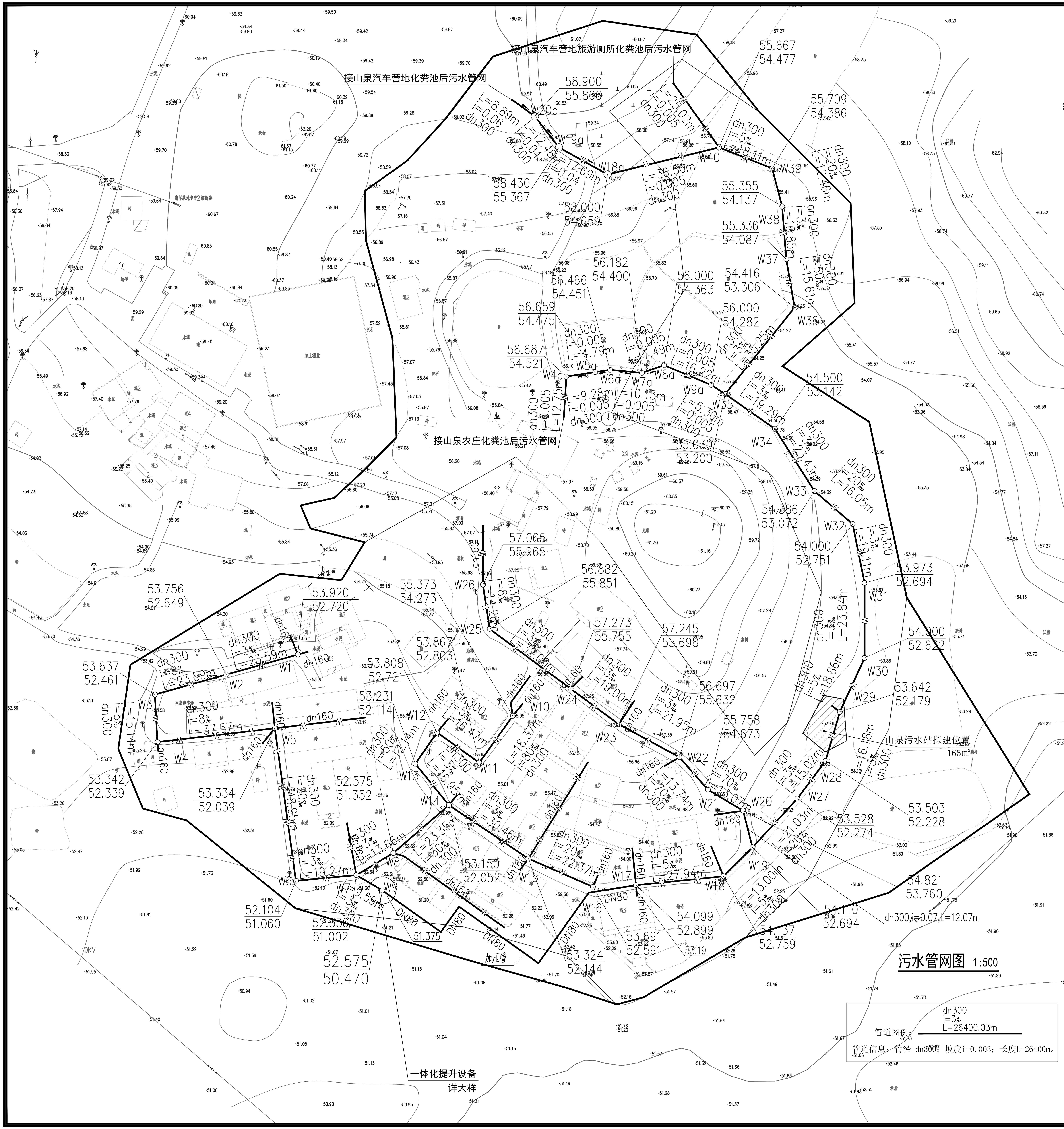

污水管网图 1:500

管道图例： dn300 i=3‰ L=26400.03m

管道信息：管径-dn300；坡度i=0.003；长度L=26400m。

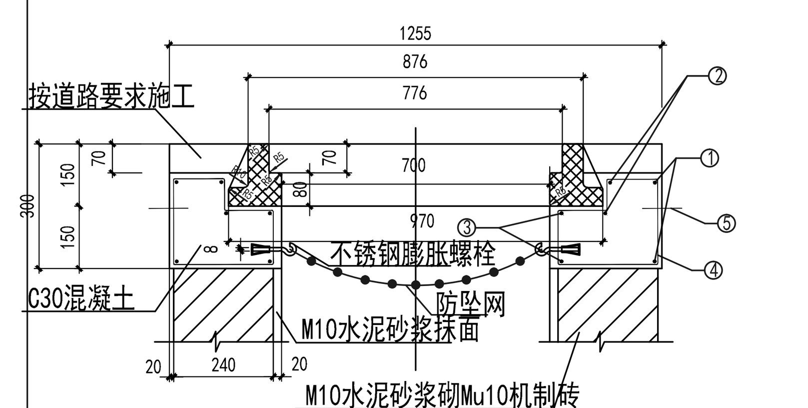

□770重型复合材料（加装防坠网）井座剖面图

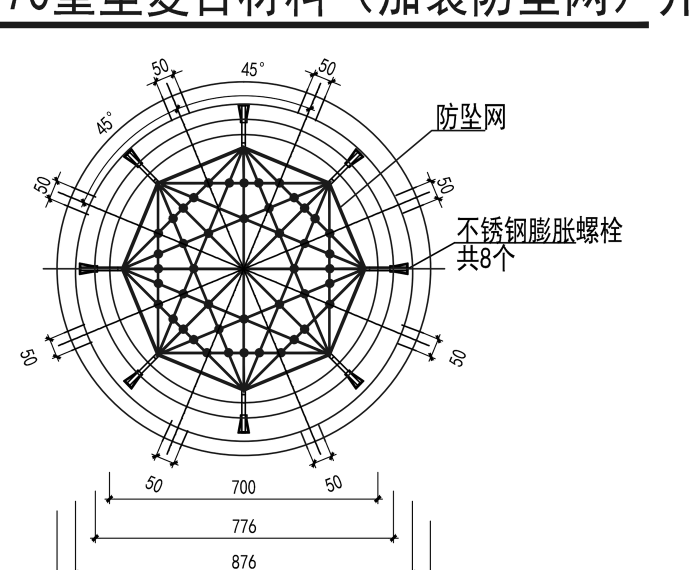

复合材料井圈平面图

井座钢筋明细表(每座井计)

编号	钢筋形式	直径	根数	长度/根 (mm)	共长 (mm)	重量 (kg)
1	ø1185	□14	2	3900	7800	9.44
2	ø975	□14	2	3250	6500	7.39
3	ø765	□14	2	2600	5200	6.29
4	100 50 240 50 110 140 210	□8	16	900	14400	5.69
5	180	□14	2	1100	2200	2.66

说明

1、单位：以毫米计。
2、防坠网要求：防坠网网绳为高强度聚乙烯等耐潮防腐材料；网体网绳直径：8mm；所有网绳由不小于3股单绳制成，单绳拉力＞1600N；防坠网的直径600～800mm，其网目边长≯10cm，承重≮300kg；网绳断裂强度≥3000N；耐冲击≥500焦耳，网绳不断裂。
3、挂钩螺栓要求：材质为304不锈钢，螺杆直径8mm，长度100mm。
4、安装要求：防坠网安装在距井盖36cm深处；在井筒壁确定膨胀螺栓孔位8个，沿圆周大致均分，基本水平；钻孔至合适膨胀螺栓的长度；清孔；插入膨胀螺栓，勾向上，拧紧固定；挂防坠网，并固定稳。
5、验收标准：用150kg重物放置于网中2～3分钟后取出，检查井筒壁、膨胀螺栓和防坠网。井筒壁无破损，膨胀螺栓不松不折，防坠网无破裂，为合格。
6、防坠网及挂钩螺栓需定期检查，若发现防坠网破损，挂钩脱落不牢应及时更换，防坠网使用寿命为6年。

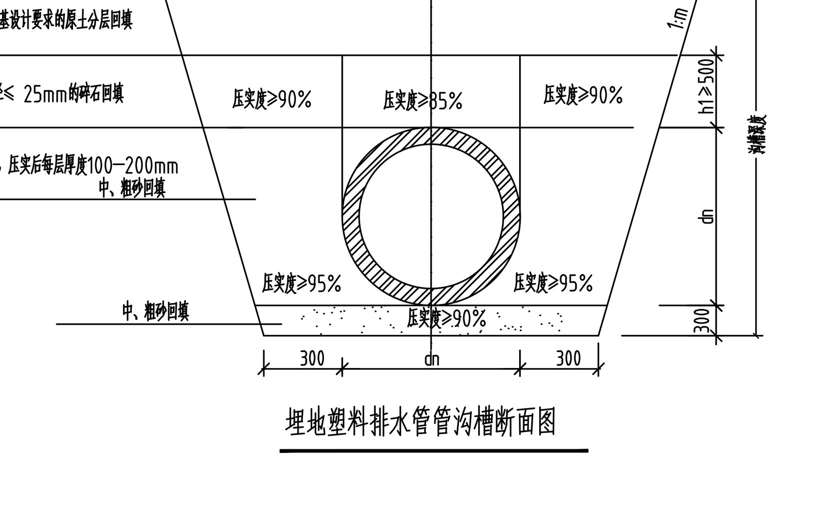

埋地塑料排水管管沟槽断面图

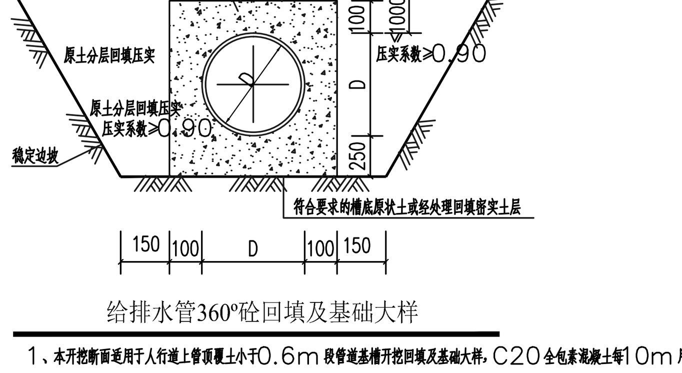

给排水管360°砼回填及基础大样

1、本开挖断面适用于人行道上管顶覆土小于0.6m段管道基槽开挖回填及基础大样，C20全包素混凝土每10m用沥青木丝板分缝
2、本开挖断面适用于车行道下管顶覆土小于1.0m段管道、水景位置下管段基槽开挖回填及基础大样，C20全包素混凝土每10m用沥青木丝板分缝

备注：混凝工路面的破除厚度20cm、路面恢复的厚度20cm历及混凝土强度C25。

会签 Joint Check up			
总图		暖通	
规划		电气	
建筑		园林	
结构		种植	
给排水			

备注 Notes

* 本图纸的版权,属广西规亿工程技术集团有限公司所有。不得用于本工程以外范围.
* 本图纸需手续齐全方可用于施工.

平面示意 Plane Diagram

单位出图章 Company Seal

广西规亿工程技术集团有限公司

建筑工程乙级	A245018097
风景园林专项乙级	A245018097
市政行业乙级	A245018097
城乡规划编制甲级	自资规甲字22450575

签署 Signature		
项目负责人 Item.Prin	毛小勇	[signature]
专业负责人 Chief	李 波	[signature]
审定 Approved	毛小勇	[signature]
审核 Examined	李 波	[signature]
校对 Checked	黄大飞	[signature]
设计 Designed	莫 雨	[signature]

建设单位 Client

贵港市港南区文化体育和旅游局

工程名称 Project

贵港市港南区八塘街道山泉村9队污水处理站项目工程设计

子项名称 Sub Item

图纸名称 Title

污水管网图

工程号 Pjt. No.	GGGY2024002	图号 Dwg. No.	水施-01
专业 Dept.	给排水	阶段 Stage	施工图
比例 Scale	1:500	日期 Date	2024年04月
版次 Ver.		备注 Remark	