中合一工程设计有限公司
SinoHe No.1 Engineering & Design Co. LTD

黄关镇2025年商家村小堰洞至何家大桥洋芋产业基地道路硬化项目-施工图

0020GXDE2025SZ-009

建设单位：灌阳县黄关镇人民政府

版本编号：第一版

出图章	建筑注册章	结构注册章

出图时间：2025年1月

地址 Add:合肥市蜀山区帝豪大厦17楼

项目编号：0020GXDE2025SZ-009

项目名称：黄关镇2025年商家村小堰洞至何家大桥洋芋产业基地道路硬化项目

建设单位：灌阳县黄关镇人民政府

设计单位：中合一工程设计有限公司

设计证书乙级编号：A234010299

出图章：

法定代表人：　储茂顺

技术总负责人：　蒋新民

项目负责人：　蒋新民

专业负责人：　李小翔

设　计：　肖　浩

审　核：　蒋新民

校　对：　李小翔

制　图：　肖　浩

出图日期：2025年1月

建筑行业(建筑工程)甲级、风景园林工程设计专项乙级
市政行业（给水、排水、道路、桥梁）乙级
电力行业（送电、变电）丙级　公路行业(公路)丙级
证书编号：A23010299
城乡规划编制乙级
证书编号：皖城规乙01号

中合一工程设计有限公司
SinoHe No.1 Engineering & Design Co. LTD

		业务号 Project No.	0020GXDE2025SZ-009
		专　业 Discipline	道路
建设单位 Client	灌阳县黄关镇人民政府	设计阶段 Stage	施工图
工程名称 Project Name	黄关镇2025年商家村小堰洞至何家大桥洋芋产业基地道路硬化项目	日　期 Date	2025年1月

本设计图纸未经规划部门同意和审图机构认可,不得用于现场施工，仅供建设单位投资前估算建设造价之参考图。修改图纸详见最新版本号图，之前版本号图纸作废，不得使用。

图　纸　目　录(Drawing　List)

序号 S.N	图纸名称 Drawing Title	图　号 Drawing No.	图　幅 Size	备　注 Comments
01	设计说明	DL－01	A3	
02	项目地理位置图	DL－02	A3	
03	总体平面图	DL－03	A3	
04	平面设计图	DL－04	A3	
05	直线、曲线及转角表	DL－05	A3	
06	逐桩坐标表	DL－06	A3	
07	路基标准横断面图	DL－07	A3	
08	路面结构层设计图	DL－08	A3	
09	水泥混凝土板块划分设计图	DL－09	A3	
10	错车道工程设计图	DL－10	A3	
11	平面交叉通用图	DL－11	A3	
12	挡土墙设计图	DL－12	A3	
13	路面工程数量表	DL－13	A3	
14	路基防护工程数量表	DL－14	A3	
15	圆管涵工程数量表	DL－15	A3	
16	盖板钢筋一般构造图	DL－16	A3	
17	圆管涵涵洞布置图	DL－17	A3	
18		DL－18	A3	

建筑行业(建筑工程)甲级、风景园林工程设计专项乙级
市政行业（给水、排水、道路、桥梁）乙级
电力行业（送电、变电）丙级　公路行业(公路)丙级
证书编号：A23010299
城乡规划编制乙级
证书编号：皖城规乙01号

中合一工程设计有限公司
SinoHe No.1 Engineering & Design Co. LTD

		业务号 Project No.	0020GXDE2025SZ-009
		专　业 Discipline	道路
建设单位 Client	灌阳县黄关镇人民政府	设计阶段 Stage	施工图
工程名称 Project Name	黄关镇2025年商家村小堰洞至何家大桥洋芋产业基地道路硬化项目	日　期 Date	2025年1月

本设计图纸未经规划部门同意和审图机构认可,不得用于现场施工，仅供建设单位投资前估算建设造价之参考图。修改图纸详见最新版本号图，之前版本号图纸作废，不得使用。

图　纸　目　录(Drawing　List)

序号 S.N	图纸名称 Drawing Title	图　号 Drawing No.	图　幅 Size	备　注 Comments

设 计 说 明

一、概述

黄关镇 2025 年商家村小堰洞至何家大桥洋芋产业基地道路硬化项目，现状道路为土路。因现状道路行驶条件差，给人民群众的生产生活带来诸多不便，严重制约了农村经济的发展。因此本项目建设亟需进行，以提高道路通行能力，改善区域交通运输环境，促进区域经济发展。

黄关镇 2025 年商家村小堰洞至何家大桥洋芋产业基地道路硬化项目,全长 1.119 公里，根据《乡村道路工程技术规范》(GB/T51224—2017)、《小交通量农村公路工程技术标准》（JTG2111-2019）有关规定，结合道路现状及村委意见，按四级公路（II 类）标准建设，路基宽 4.5 米，路面宽 3.5 米，设计车速 15 公里/小时。

1、测设的主要依据：

1）灌阳县黄关镇人民政府的委托。

2）《乡村道路工程技术规范》(GB/T51224—2017)；

3）《公路路线设计规范》JTG D20--2017；

4）《公路技术状况评定标准》JTG 5210-2018；

5）《公路沥青路面设计规范》JTG D50—2017；

6）《公路水泥路面设计规范》JTG D40—2015；

7）《公路路面基层施工技术细则》JTG/T F20—2015；

8）《小交通量农村公路工程技术标准》（JTG 2111-2019）

9）交通部其它有关《标准》、《规程》、《规范》等。

10）沿线村镇的意见。

2、设计原则：

此次建设工程依据当地村庄的规划要求，结合旧路现状，在设计中利用旧线型，道路按四级公路（II 类）设计。本次设计仅对平面线形稍作优化，不再单独进行纵断面设计，施工过程中根据现场实际高程实施，需满足相关规范规定。

3．设计标准：

线形标准：四级公路（II 类）。路基宽度为 4.5 米，路面宽 3.5 米，两侧土各 0.5 米土路肩；设计速度 15 公里/小时。

二、设计方案

黄关镇 2025 年商家村小堰洞至何家大桥洋芋产业基地道路硬化项目设计方案为：路面结构层为：10cm 厚级配碎石基层+18cm 厚水泥混凝土路面。

18cm 水泥混凝土面层(宽度 3.5m)
10cm 厚级配碎石基层(宽度 4.5m)

（一）路基工程

1、设计依据

本路段路基设计主要

1、路面设计依据《公路水泥根据初步了解的沿线地形、地貌、地质、水文、气候等自然条件，依据《乡村道路工程技术规范》(GB/T51224—2017)、《公路工程技术标准》(JTGB01-2014)、《路基设计规范》(JTGD30-2015)、《小交通量农村公路工程技术标准》（JTG 2111-2019）以及外业调查资料进行设计。

2、路基断面

路基全宽 4.5 米，路面宽 3.5 米，两侧各 0.5 米土路肩。

3、路基处置

路基高度应尽量降低，以减少工程数量，降低工程造价，同时减少路基工后沉降，防止路基出现病害。本项目利用旧有路基，路基压实应符合公路技术相关规定。

（二）路面工程

《混凝土路面设计规范》（JTG D40—2015）和《公路水泥混凝土路面施工技术细则》（JTG/TF30-2014）。路面结构的材料尽量以就地取材，因地制宜，方便施工为原则。

路面类型选定中据沿线自然环境、工程地质、材料来源和当地施工条件的调查，选用了水泥混凝土路面结构。

路面结构组合设计主要依据公路对路面的使用要求。考虑路面应具有平整、强度、耐久、抗滑、耐磨、抗水损害等多种功能的要求，结合沿线气候、水文、地质及筑路材料的分布情况，本着因地制宜、合理取材、方便施工、便于养护的原则，进行各结构层的设计与组合。路面设计依据《公路水泥混凝土路面设计规范》、《公路养护技术规范》、《公路水泥混凝土路面施工技术规范》进行设计。

路面结构设计：标准轴载为 100kN 的单轴—双轮组荷载，全路段为水泥混凝土路面，设计

基准期10年，级配碎石基层的CBR强度不小60，压实度不小97%；水泥混凝土面层设计弯拉强度4.0MPa，弯拉弹性模量27GPa。路面结构自下而上为：10cm厚级配碎石基层+18cm厚水泥混凝土路面。横向缩缝每4.0-5.0m设一道。若分块尺寸超出规范要求的，按异型块加钢筋进行处理。

2、路面面层应具有足够的弯拉强度，表面平整、抗滑、抗磨。水泥混凝土集料公称最大粒径不应大于26.5mm（碎石）；砂的细度模数不宜小于2.5；水泥用量不得小于300Kg/m3。

水泥路面要求弯拉强度标准值为4MPa。

（三）材料要求

3.1 水泥混凝土面层

1.水泥：采用普通硅酸盐水泥。本项目建议使用42.5或52.5普通硅酸盐旋窑水泥。水泥的各项化学成分、物理性能指标均应满足下表要求。

水泥的化学成分及物理指标要求

水泥性能	特重、重交通路面	中、轻交通路面
铝酸三钙	不宜＞7.0%	不宜＞9.0%
铁铝酸四钙	不宜＜15.0%	不宜＜12.0%
游离氧化钙	不得＞1.0%	不得＞1.5%
氧化镁	不得＞5.0%	不得＞6.0%
三氧化硫	不得＞3.5%	不得＞4.0%
碱含量	Na_2O+0.658K_2O≤0.6%	怀疑有碱活性集料时，≤0.6%；无碱活性集料时，≤1.0%
混合材料类	不得掺窑灰、煤矸石、火山灰和粘土	不得掺窑灰、煤矸石、火山灰和粘土
烧失量	不得＞3.0%	不得＞5.0%
细度（80μm）	筛余量不得＞10%	筛余量不得＞10%
初凝时间	不早于 1.5h	不早于 1.5h
终凝时间	不迟于 10h	不迟于 10h
安定性	雷氏夹或蒸煮法检验必须合格	蒸煮法检验必须合格
28天干缩率	不得＞0.09%	不得＞0.10%
耐磨性	不得＞3.6kg/m^2	不得＞3.6kg/m^2
水泥抗折强度（MPa）	≥7.5	≥6.5

2.粗集料：普通混凝土用粗集料最大公称直径不应大于31.5mm，不采用卵石或碎卵石，宜符合规定的级配，采用碎石或卵石的粗集料级配应符合相关规范规定，其技术指标和级配应满足下表的要求：

水泥混凝土粗集料技术指标表

最大公称粒径	不大于31.5mm
碎石压碎值(%)	不大于30
卵石压碎值(%)	不大于26
坚固性（按质量损失计）(%)	不大于12
针片状含量(%)	不大于20
含泥量(%)	不大于2.0
有机物含量（比色法）	合格
硫化物及硫酸盐含量（折算为So_3）(%)	不大于1
空隙率(%)	小于47

3.细集料：可采用符合现行国家规范、标准天然砂或机制砂，质地应坚硬、耐磨、洁净无污染，所有天然砂宜为中砂，也可使用细度模数在2.0～3.5之间的砂，特重、重交通混凝土路面宜用河砂，砂的硅质含量不应低于25%，细集料级配应符合相关规范规定，其技术指标应符合下表的要求。

水泥混凝土细集料技术指标表

机制砂单粒级最大压碎值 （%）	不大于30
氯化物（氯离子质量）（%）	不大于0.06
坚固性（按质量损失计）(%)	不大于10
云母 (%)	不大于2
含泥量（按质量计）(%)	不大于1
有机物含量（比色法）	合格
硫化物及硫酸盐含量（折算为SO3）(%)	不大于0.5
针片状含量(%)	不大于15
空隙率(%)	不小于45

4.水：可采用饮用水，其PH值不得小于4.5。

5.外加剂：可考虑采用引气型减水剂以减少混凝土拌和用水量，改善和易性，节约水泥用量，提高混凝土强度，夏季施工可考虑掺入缓凝剂。

6.填缝料：应具有与混凝土板壁粘接牢固、回弹性好、不溶于水、不渗水，高温时不挤出、不流淌、低温不脆裂、耐久性好的材料，要求使用满足下表要求的70号A级道路石油沥青。

3.2级配碎石底基层

（1）级配碎石材料由开山块石、天然卵石或砂砾石经破碎筛选而成。

（2）级配碎石颗粒级配不均匀系数Cu不得小于15，0.02mm以下颗粒质量百分率不得大于3%，大于22.4mm的粗颗粒中带有破碎面的颗粒所占的质量百分率不应小于30%，不得含有黏土及其它杂质。施工单位在级配碎石生产期间，每工班抽样检验1次粒径级配、黏土及其他杂质含量、大于22.4mm的粗颗粒中带有破碎面的颗粒含量。未尽事宜参照相关规范要求执行。

三、路基工程压实标准与压实度及填料强度要求

1）路基压实标准与压实度及填料强度要求

路基压实度采用重型压实标准，压实度、路基填料最小强度和最大粒径应符合下表要求。

路基压实度(重型)

路床顶面以下深度(cm)	压实度(%)	
上路床	0～30	≥94
下路床	30～80	≥94
上路堤	80～150	≥93
下路堤	150以下	≥90

路基填料最小强度和最大粒径要求

路面底面以下深度 (cm)		填料最小强度(CBR)(%)	填料最大粒径cm)
上路床	0～30	8	10
下路床	30～80	5	10
上路堤	80～150	4	15
下路堤	150以下	3	15

一般填方路基，路基填筑前应按要求进行清表处理，填方路段清表厚度按30厘米考虑，并按规定对基底先进行碾压处理。为保证路基整体强度和路基边缘处的压实度，填方路基每边应加宽30厘米。公路土基回弹模量值大于40MPa。

2）弃土、弃石场

设置弃土堆的一般要求和规定如下：

（1）弃土堆通常设在就近低地或路堑的下坡一侧，并尽量设在路线视野以外。

（2）弃土堆形状应适应地形，自然灵活，其边坡不应陡于1：1.5，顶部向路基外倾斜横坡应不小于2%。

（3）在土坡一侧的弃土堆，应连续而不中断，并在弃土堆外侧设置截水沟。在下坡一侧的弃土堆应每隔50～100米设置不大于1米宽的缺口，以利排水。

（4）沿河路线，有条件时可将弃方筑坝，以保护沿河村舍及农田的安全。但不得阻塞河流，挤压桥孔或冲刷河岸。

（5）斜坡路堤内侧因填方形成洼地时，从有效利用土地及排水角度来考虑，应弃土填平。也可利用公路路侧山谷作弃土场弃土或弃石，提高山沟涵的涵底标高，配合设置出口急流槽排水综合处理。

（6）由于本工程沿线弃土数量不是很大，弃土场应与当地政府协商，在确保路基稳定，且不与当地农业用地冲突的地方，原则上弃土场应改造成农田或绿化景观，以减少对当地环境的破坏。

四、桥涵工程

1)设计标准

本工程涵洞按交通部颁《公路工程技术标》(JTG B01-2014)及《公路桥涵设计通用规范》（JTG60－2015）的要求，采用计算机设计程序进行设计绘图。

2)设计要点

（1）设计荷载：公路Ⅱ级车道荷载效应的0.8倍。

（2）设计洪水频率：小桥涵为1/25

（3）涵洞的进水口采用跌平口式。

（4）材料：管材为钢筋砼管，片石强度不得低于Mu30。涵帽采用C20混凝土，其余均采用M7.5浆砌片石，M10砂浆勾缝、抹面。

3)施工要求

（1）涵洞顶及涵身两侧在不小于两倍孔径范围内的填土须分层对称夯实相对密度达到95%。

（2）施工过程中，当涵洞顶覆土小于0.5米时，严禁任何重型机械和车辆通过。

（3）当采用浆砌片石砌筑时，台身（墩身）与基础要连续砌筑。

（4）涵洞的沉降缝设隔5米设一道，与旧涵相接处应加设沉降缝，沉降缝必须贯穿整个断面（包括基础），缝宽1--2厘米，凡地基土质发生变化，基础埋置深度不一或基础地基的压力发生较大变化，以及基础填挖交界处，均应设沉降缝。

（5）凡用填石抬高地基的涵洞，都应设沉降缝，其间距不应大于2米。

（6）沉降缝用沥青麻絮填塞，填塞深度不小于20厘米。

（7）涵洞进出口处的一字墙与台墙设沉降缝隔开，缝内用沥青麻絮填塞，填塞深度不小于20厘米。

（8）涵洞施工时注意参照涵洞通用图进行施工。

（9）涵洞施工前，应作好引水排水工作，以免冲塌基坑和损坏基础。

（10）涵洞基础地基开挖，若设计标高与实际不符时，可根据实际情况调整基础埋置深度，但必须将基础置于坚硬土层上，保证地基容许承载力满足设计要求。

（11）其他施工有关事宜，请按有关图纸附注说明和《公路桥涵施工技术规范》有关规定办理。

五、施工方案及注意事项

1、路面混凝土施工方法

（1）模板工程

① 模板的选用

路面混凝土采用18cm高定型槽钢模板。

② 模板安装

经测量放样后，路面砼模板按照单车道的宽度沿行车方向安装，安装好后刷脱模剂就可以进行路面混凝土的浇筑。模板安装如下图所示。

③ 模板的拆除

模板的拆除时间，不承重的侧模，混凝土强度达25kg/cm²时始可拆除，承重模板拆模时间按照设计要求及施工规范的规定执行。

（2）混凝土

① 搅拌设备计量误差要求

所选定的商品砼厂，其水泥混凝土搅拌设备的配套容量必须满足施工现场机具的施工要求，搅拌设备的类型必须是强制式的，搅拌设备应能稳定可靠地供应足够的水泥混凝土拌和料、充足的供水供电。

进入搅拌设备的各种原材料须通过严格的试验检验，每个搅拌设备者须用法定计量单位对各种原材料进行计量标定，计量允许误差要求如下：水泥：±1%；砂：±2%；粗骨料：±2%；水：±1%；外加剂：±2%。

要特别注意雨天或阵雨后必须及时按砂石含水量来调整加水量和砂石料称量。混凝土坍落度应按设计要求严格控制。

②搅拌时间

强制式搅拌设备的拌和时间不少于90秒，同时严格禁止在拌合及卸放熟料时，提前向拌合机内倾倒生料。下一拌生料必须在上一拌熟料卸完后方可进料。

③运输

根据实验提供的新拌水泥混凝土初凝时间和施工时的气温来确定。混凝土从搅拌机出料到浇筑完毕的最大允许时间：当施工气温在5℃~10℃时，最大允许时间为2h；当施工气温在10℃~20℃时，最大允许时间为1.5h；当施工气温在20℃~30℃时，最大允许时间为1h；当施工气温在30℃~35℃时，最大允许时间为0.75h。

（4）混凝土路面施工

① 混凝土路面施工方法

混凝土由拌和站拌制，由砼输送车运输入仓，人工平仓。用插入式先振捣，用平板振捣器初步振平，最后用振动梁和铁滚筒进一步振平，，振动梁以及抹石机进行复平，以保证表面平整和进一步增强板面强度的均匀性。在混凝土初凝前用磨光机磨平，人工收浆、抹面，刻纹机拉毛。在混凝土终凝后切缝据缝，用沥青填缝。混凝土路面可选用M-9养生剂，既快速又经济，并能做到文明施工，通过实践证明，用养生剂还能提高混凝土路面强度。

②水泥混凝土路面胀缝设置及切缝、灌缝

a．施工缝设置需与路面中心线垂直，缝壁必须垂直并符合要求。

施工缝传力杆的活动端可设在缝的一边或交错布置，固定后的传力杆必需平行与版面及路面中心线，其误差需小于5mm。

b．横向缩缝必须用切缝机进行切缝。切缝应在混凝土尚未凝固之时进行，如果水泥混凝土凝固，硬度过高则不易切割，即使可以切割也容易造成边缘崩落，而使切缝扩大。

切缝时间采用度时积来控制，一般切缝时间的度时积必须在（350~500）℃h，主要根据外加剂或外掺剂的使用情况而定，最迟切缝时间不得超过24h。

切缝后应及时采用压缩空气、高压水或喷砂法进行接缝的清理工作，确保缝壁和边部清洁，满足填缝要求。

c．缝槽应在混凝土养生期满后及时填缝，填缝前必须保持缝内干燥清洁，防止砂石等杂

物掉入缝内。缝槽需经监理工程师检查合格后方可填缝。填缝料应与混凝土缝壁粘附紧密，其灌注深度宜为缝宽的2倍，在夏季需使填缝料灌至与板面齐平，在冬季则应稍低于板面。在开放交通前，填缝料应有充分的时间硬结。

2、其它注意事项

（1）施工全过程应严格按遵循各项施工技术规范的有关规定，施工人员、监理人员应在施工前认真仔细查阅设计文件，收集现场资料，了解设计意图和目的，编制详细完善的施工组织计划，确定施工质量。

（2）严格进行现场路用材料及混合料的各项试验工作，保证各项技术指标符合要求。施工过程中应及时开展相应的检验工作，检测方法、项目及要求应满足《公路路基路面现场测试规程》(JTJ E60-2008)和《公路工程质量检验评定标准》(JTGF80/1-2017)以及相关规范中的相关规定。每道工序须检测合格后方可进行下一道工序。

七、施工注意事项

1、施工现场应首先完善场地临时排水系统，防止施工场地出现积水现象。

2、基层、底基层混合料沿摊铺断面应分布均匀，碾压要充分，洒水养生要及时。养生期间除洒水车外，应禁止一切车辆通行，施工车辆应从便道进出施工地点。尤其要特别注意处理好施工接缝。

3、施工中要严格遵守相关的法律、法规以及相关的规范、规程，确保施工质量和施工安全。

4、施工中在平交口以及特殊部位设置安全标志，以提醒行人注意安全，必要时采取围挡施工，以防止发生安全事故。

5、架空送电线路跨越公路时，送电线路导线与公路交叉处距路面的最小垂直距离必须符合相应送电线路标称电压规定要求。

6、电讯线、电力线、电缆、原油管道、天然气输送管道等均不得侵入公路建筑限界。对于侵入公路建筑限界内的线路及管道应在全部拆迁到位以后方可开工，并且施工中对于不符合安全施工要求的线路及管道采取有效的防范措施，防止事故的发生。

7、沿线多处与电力线交叉，部分净空较低，施工时采取有效的防范措施，防止事故发生。

8、其他未尽事宜参照有关规范的规定执行。

八、其他未尽事宜均依照现行国家和交通部颁发的公路工程标准、规范、规程执行。

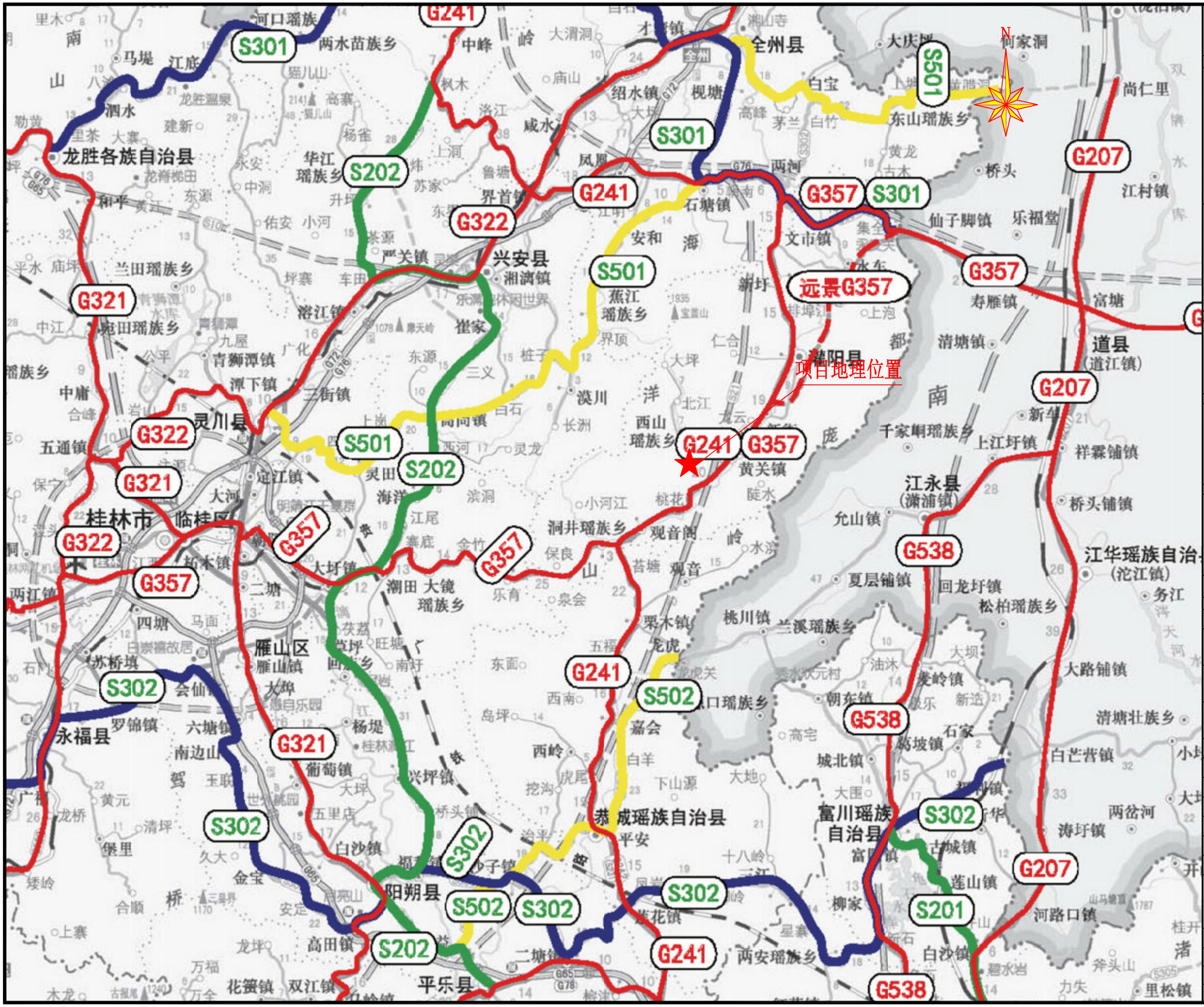

备注 | Comments

本设计图纸未经规划部门同意和审图机构认可，不得用于现场施工，仅供建设单位投资前估算建设造价之参考图。修改图纸详见最新版本号图，之前版本号图纸作废，不得使用。

设计单位 | DESIGN INSTITUTE

中合一工程设计有限公司
SinoHe No.1 Engineering & Design Co. LTD

证书

建筑行业(建筑工程)甲级、风景园林工程设计专项乙级
市政行业（给水、排水、道路、桥梁）乙级
电力行业（送电、变电）丙级　公路行业(公路)丙级
证书编号：A234010299
城乡规划编制乙级
证书编号：院城规乙01号
工程咨询单位乙级资信
证书编号：91341622689779455B-202YY(Y)20
土地规划机构丙级
证书编号：皖土规资字第169号

图审单位专用章 | Stamp of Examination

单位出图专用章 | Stamp of Design Flat

注册执业专用章 | Stamp of Registration

合作单位
PARTICIPATOR :

审核 Verified by	校对 Checked by	设计 Designer	制图 Drawn By

建设单位（Client）
灌阳县黄关镇人民政府

项目名称（entry name）
黄关镇2025年商家村小塱涧至何家大桥洋芋产业基地道路硬化项目

工程名称（Project Name）
项目地理位置图

审定 Approved by		
项目负责人 Project manager	蒋新民	蒋新民
专业负责 Profession manager	李小翔	李小翔
审核 Verified by	蒋新民	蒋新民
校对 Checked by	李小翔	李小翔
设计 Designer	肖浩	肖浩
制图 Drawn By	肖浩	肖浩

图纸名称（Drawing Title）
项目地理位置图

工程编号 Engineering Number		0020GXDE2025SZ-009	
专业 Discipline	市政	设计阶段 Stage	施工图
版本编号 Version No.	第一版	图号 Drawing No.	DL-02
比例 Scale	1:250	日期 Date	2025年1月

注：
1、本图平面尺寸单位以m计；
2、本道路总长度为1118.476m,路基宽度4.5m，路面宽度3.5m，两侧土路肩各0.5m。
3、水沟长642.842。

备注 Comments

本设计图纸未经规划部门同意和审图机构认可，不得用于现场施工，仅供建设单位投资前估算建设造价之参考图。修改图纸详见最新版本号图，之前版本号图纸作废，不得使用。

设计单位 DESIGN INSTITUTE

中合一工程设计有限公司
SinoHe No.1 Engineering & Design Co. LTD

证书
建筑行业(建筑工程)甲级、风景园林工程设计专项乙级
市政行业（给水、排水、道路、桥梁）乙级
电力行业（送电、变电）丙级　公路行业(公路)丙级
证书编号：A234010299
城乡规划编制乙级
证书编号：能城规乙01号
工程咨询单位乙级资信
证书编号：91341622689779455B-202YY(Y)20
土地规划机构丙级
证书编号：皖土规资字第169号

图审单位专用章 Stamp of Examination

单位出图专用章 Stamp of Design Flat

注册执业专用章 Stamp of Registration

合作单位
PARTICIPATOR :

审核 Verified by	校对 Checked by	设计 Designer	制图 Drawn By

建设单位（Client）
灌阳县黄关镇人民政府

项目名称（entry name）
黄关镇2025年商家村小堰洞至何家大桥洋芋产业基地道路硬化项目

工程名称（Project Name）
总体平面图

审定 Approved by		
项目负责人 Project manager	蒋新民	蒋新民
专业负责 Profession manager	李小翔	李小翔
审核 Verified by	蒋新民	蒋新民
校对 Checked by	李小翔	李小翔
设计 Designer	肖浩	肖浩
制图 Drawn By	肖浩	肖浩

图纸名称（Drawing Title）
总体平面图

工程编号 Engineering Number		0020GXDE2025SZ-009	
专业 Discipline	市政	设计阶段 Stage	施工图
版本编号 Version No.	第一版	图号 Drawing No.	DL-03
比例 Scale		日期 Date	2025年1月

备注 Comments

本设计图纸未经规划部门同意和审图机构认可，不得用于现场施工，仅供建设单位投资前估算建设造价之参考图。修改图纸详见最新版本号图，之前版本号图纸作废，不得使用。

设计单位 DESIGN INSTITUTE

中合一工程设计有限公司
SinoHe No.1 Engineering & Design Co. LTD

证书
建筑行业(建筑工程)甲级、风景园林工程设计专项乙级
市政行业（给水、排水、道路、桥梁）乙级
电力行业（送电、变电）丙级　公路行业(公路)丙级
证书编号：A234010299
城乡规划编制乙级
证书编号：能城规乙01号
工程咨询单位乙级资信
证书编号：91341622689779455B-202YY(Y)20
土地规划机构丙级
证书编号：皖土规资字第169号

图审单位专用章 Stamp of Examination

单位出图专用章 Stamp of Design Flat

注册执业专用章 Stamp of Registration

合作单位
PARTICIPATOR :

审 核 Verified by	校 对 Checked by	设 计 Designer	制 图 Drawn By

建设单位（Client）
灌阳县黄关镇人民政府

项目名称（entry name）
黄关镇2025年商家村小堰涧至何家大桥洋芋产业基地道路硬化项目

工程名称（Project Name）
道路平面图设计图（1/4）

审 定 Approved by		
项目负责人 Project manager	蒋新民	蒋新民
专业负责 Profession manager	李小翔	李小翔
审 核 Verified by	蒋新民	蒋新民
校 对 Checked by	李小翔	李小翔
设 计 Designer	肖 浩	肖浩
制 图 Drawn By	肖 浩	肖浩

图纸名称（Drawing Title）
道路平面图设计图（1/4）

工程编号 Engineering Number		0020GXDE2025SZ-009	
专 业 Discipline	市政	设计阶段 Stage	施工图
版本编号 Version No.	第一版	图 号 Drawing No.	DL-04
比 例 Scale	1:500	日 期 Date	2025年1月

备注 Comments

本设计图纸未经规划部门同意和审图机构认可,不得用于现场施工，仅供建设单位投资前估算建设造价之参考图。修改图纸详见最新版本号图，之前版本号图纸作废，不得使用。

设计单位 DESIGN INSTITUTE

中合一工程设计有限公司
SinoHe No.1 Engineering & Design Co. LTD

证书
建筑行业(建筑工程)甲级、风景园林工程设计专项乙级
市政行业（给水、排水、道路、桥梁）乙级
电力行业（送电、变电）丙级　公路行业(公路)丙级
证书编号：A234010299
城乡规划编制乙级
证书编号：能城规乙01号
工程咨询单位乙级资信
证书编号：91341622689779455B-202YY(Y)20
土地规划机构丙级
证书编号：皖土规资字第169号

图审单位专用章 Stamp of Examination

单位出图专用章 Stamp of Design Flat

注册执业专用章 Stamp of Registration

合作单位
PARTICIPATOR :

审 核 Verified by	校 对 Checked by	设 计 Designer	制 图 Drawn By

建设单位（Client）
灌阳县黄关镇人民政府

项目名称（entry name）
黄关镇2025年商家村小堰涧至何家大桥洋芋产业基地道路硬化项目

工程名称（Project Name）
道路平面图设计图（2/4）

审 定 Approved by		
项目负责人 Project manager	蒋新民	蒋新民
专业负责 Profession manager	李小翔	李小翔
审 核 Verified by	蒋新民	蒋新民
校 对 Checked by	李小翔	李小翔
设 计 Designer	肖 浩	肖浩
制 图 Drawn By	肖 浩	肖浩

图纸名称（Drawing Title）
道路平面图设计图（2/4）

工程编号 Engineering Number		0020GXDE2025SZ-009	
专 业 Discipline	市政	设计阶段 Stage	施工图
版本编号 Version No.	第一版	图 号 Drawing No.	DL-04
比 例 Scale	1:500	日 期 Date	2025年1月

备注 Comments

本设计图纸未经规划部门同意和审图机构认可，不得用于现场施工，仅供建设单位投资前估算建设造价之参考图。修改图纸详见最新版本号图，之前版本号图纸作废，不得使用。

设计单位 DESIGN INSTITUTE

中合一工程设计有限公司
SinoHe No.1 Engineering & Design Co. LTD

证书
建筑行业(建筑工程)甲级、风景园林工程设计专项乙级
市政行业（给水、排水、道路、桥梁）乙级
电力行业（送电、变电）丙级　公路行业(公路)丙级
证书编号：A234010299
城乡规划编制乙级
证书编号：院城规乙01号
工程咨询单位乙级资信
证书编号：91341622689779455B-202YY(Y)20
土地规划机构丙级
证书编号：院土规资字第169号

图审单位专用章 Stamp of Examination

单位出图专用章 Stamp of Design Flat

注册执业专用章 Stamp of Registration

合作单位
PARTICIPATOR：

审核 Verified by	校对 Checked by	设计 Designer	制图 Drawn By

建设单位（Client）
灌阳县黄关镇人民政府

项目名称（entry name）
黄关镇2025年商家村小堰涧至何家大桥洋芋产业基地道路硬化项目

工程名称（Project Name）
道路平面图设计图（3/4）

审定 Approved by		
项目负责人 Project manager	蒋新民	蒋新民
专业负责 Profession manager	李小翔	李小翔
审核 Verified by	蒋新民	蒋新民
校对 Checked by	李小翔	李小翔
设计 Designer	肖浩	肖浩
制图 Drawn By	肖浩	肖浩

图纸名称（Drawing Title）
道路平面图设计图（3/4）

工程编号 Engineering Number		0020GXDE2025SZ-009	
专业 Discipline	市政	设计阶段 Stage	施工图
版本编号 Version No.	第一版	图号 Drawing No.	DL-04
比例 Scale	1:500	日期 Date	2025年1月

注：
1、本图平面比例为1:500，尺寸单位以m计；
2、本道路总长度为1118.476m,路基宽度4.5m，路面宽度3.5m，两侧土路肩各0.5m。

备注 Comments

本设计图纸未经规划部门同意和审图机构认可,不得用于现场施工，仅供建设单位投资前估算建设造价之参考图。修改图纸详见最新版本号图，之前版本号图纸作废，不得使用。

设计单位 DESIGN INSTITUTE

中合一工程设计有限公司
SinoHe No.1 Engineering & Design Co. LTD

证书
建筑行业(建筑工程)甲级、风景园林工程设计专项乙级
市政行业（给水、排水、道路、桥梁）乙级
电力行业（送电、变电）丙级　公路行业(公路)丙级
证书编号：A234010299
城乡规划编制乙级
证书编号：能城规乙01号
工程咨询单位乙级资信
证书编号：91341622689779455B-202YY(Y)20
土地规划机构丙级
证书编号：皖土规资字第169号

图审单位专用章 Stamp of Examination

单位出图专用章 Stamp of Design Flat

注册执业专用章 Stamp of Registration

合作单位
PARTICIPATOR：

审核 Verified by	校对 Checked by	设计 Designer	制图 Drawn By

建设单位（Client）
灌阳县黄关镇人民政府

项目名称（entry name）
黄关镇2025年商家村小壕洞至何家大桥洋芋产业基地道路硬化项目

工程名称（Project Name）
道路平面图设计图（4/4）

审定 Approved by		
项目负责人 Project manager	蒋新民	蒋新民
专业负责 Profession manager	李小翔	李小翔
审核 Verified by	蒋新民	蒋新民
校对 Checked by	李小翔	李小翔
设计 Designer	肖浩	肖浩
制图 Drawn By	肖浩	肖浩

图纸名称（Drawing Title）
道路平面图设计图（4/4）

工程编号 Engineering Number		0020GXDE2025SZ-009	
专业 Discipline	市政	设计阶段 Stage	施工图
版本编号 Version No.	第一版	图号 Drawing No.	DL-04
比例 Scale	1:500	日期 Date	2025年1月

直线、曲线及转角表

DL-05

黄关镇2025年商家村小堰洞至何家大桥洋芋产业基地道路硬化项目

交点号	交点坐标		交点桩号	转角值	曲线要素值 (m)							曲线主点桩号					直线长度及方向			备注
	N (X)	E (Y)			半径	缓和曲线长度	缓和曲线参数	切线长度	曲线长度	外距	校正值	第一缓和曲线起点	第一缓和曲线终点或圆曲线起点	曲线中点	第二缓和曲线起点或圆曲线终点	第二缓和曲线终点	直线段长 (m)	交点间距(m)	计算方位角	
1	2	3	4	5	6	7	8	9	10	11	12	13	14	15	16	17	18	19	20	21
BP	2799566.408	499077.571	AK0+000																	
																	0.00	4.77	158° 04′ 06.3″	
JD1	2799561.983	499079.352	AK0+004.770	9° 41′ 17.3″ (Y)	56.28409			4.77	9.52	0.20	0.02		AK0+000	AK0+004.759	AK0+009.517					
																	14.56	24.17	167° 45′ 23.6″	
JD2	2799538.365	499084.478	AK0+028.916	3° 41′ 35.7″ (Y)	150			4.84	9.67	0.08	0.00		AK0+024.079	AK0+028.914	AK0+033.748					
																	6.34	19.34	171° 26′ 59.3″	
JD3	2799519.236	499087.353	AK0+048.256	6° 13′ 59.6″ (Z)	150			8.17	16.32	0.22	0.02		AK0+040.089	AK0+048.248	AK0+056.407					
																	14.86	28.75	165° 12′ 59.6″	
JD4	2799491.442	499094.688	AK0+076.985	2° 58′ 35.9″ (Y)	220			5.72	11.43	0.07	0.00		AK0+071.269	AK0+076.984	AK0+082.699					
																	24.85	34.64	168° 11′ 35.5″	
JD5	2799457.533	499101.777	AK0+111.625	1° 33′ 20.5″ (Y)	300			4.07	8.15	0.03	0.00		AK0+107.551	AK0+111.624	AK0+115.697					
																	24.80	33.97	169° 44′ 56″	
JD6	2799424.103	499107.822	AK0+145.596	1° 40′ 09.5″ (Z)	350			5.10	10.20	0.04	0.00		AK0+140.497	AK0+145.596	AK0+150.694					
																	42.58	65.98	168° 04′ 46.5″	
JD7	2799359.545	499121.451	AK0+211.576	6° 58′ 57.3″ (Z)	300			18.30	36.56	0.56	0.05		AK0+193.273	AK0+211.553	AK0+229.834					
																	6.76	28.29	161° 05′ 49.2″	
JD8	2799332.780	499130.616	AK0+239.822	65° 38′ 08″ (Y)	5			3.22	5.73	0.95	0.72		AK0+236.597	AK0+239.461	AK0+242.325					
																	53.33	56.55	226° 43′ 57.1″	
EP	2799294.021	499089.439	AK0+295.650																	

编制：　　复核：

直线、曲线及转角表

DL-05

黄关镇2025年商家村小堰洞至何家大桥洋芋产业基地道路硬化项目

交点号	交点坐标		交点桩号	转角值	曲线要素值 (m)							曲线主点桩号					直线长度及方向			备注
	N (X)	E (Y)			半径	缓和曲线长度	缓和曲线参数	切线长度	曲线长度	外距	校正值	第一缓和曲线起点	第一缓和曲线终点或圆曲线起点	曲线中点	第二缓和曲线起点或圆曲线终点	第二缓和曲线终点	直线段长 (m)	交点间距(m)	计算方位角	
1	2	3	4	5	6	7	8	9	10	11	12	13	14	15	16	17	18	19	20	21
BP	2799497.333	499033.907	BK0+000																	
																	0.93	4.03	126° 50′ 38.2″	
JD1	2799494.917	499037.132	BK0+004.030	34° 26′ 59.2″ (Y)	10			3.10	6.01	0.47	0.19		BK0+000.929	BK0+003.936	BK0+006.942					
																	5.66	15.12	161° 17′ 37.4″	
JD2	2799480.600	499041.979	BK0+018.957	3° 38′ 21.5″ (Y)	200			6.35	12.70	0.10	0.00		BK0+012.603	BK0+018.955	BK0+025.307					
																	0.00	11.66	164° 55′ 58.9″	
JD3	2799469.336	499045.012	BK0+030.617	2° 04′ 07″ (Z)	294.1675			5.31	10.62	0.05	0.00		BK0+025.307	BK0+030.617	BK0+035.927					
																	32.05	42.16	162° 51′ 51.9″	
JD4	2799429.046	499057.434	BK0+072.778	2° 45′ 07″ (Y)	200			4.80	9.61	0.06	0.00		BK0+067.974	BK0+072.777	BK0+077.580					
																	81.87	92.22	165° 36′ 58.9″	
JD5	2799339.718	499080.342	BK0+164.995	4° 13′ 52.1″ (Y)	150			5.54	11.08	0.10	0.01		BK0+159.454	BK0+164.993	BK0+170.531					
																	29.86	42.07	169° 50′ 51″	
JD6	2799298.303	499087.759	BK0+207.064	10° 53′ 23.1″ (Z)	70			6.67	13.30	0.32	0.04		BK0+200.392	BK0+207.044	BK0+213.696					
																	5.55	17.58	158° 57′ 27.9″	
JD7	2799281.892	499094.072	BK0+224.607	6° 49′ 02.5″ (Y)	90			5.36	10.71	0.16	0.01		BK0+219.246	BK0+224.601	BK0+229.955					
																	9.69	19.75	165° 46′ 30.5″	
JD8	2799262.748	499098.925	BK0+244.343	3° 35′ 21.7″ (Y)	150			4.70	9.40	0.07	0.00		BK0+239.643	BK0+244.342	BK0+249.040					
																	7.16	17.58	169° 21′ 52.2″	
JD9	2799245.467	499102.170	BK0+261.924	6° 32′ 56.4″ (Z)	100			5.72	11.43	0.16	0.01		BK0+256.203	BK0+261.918	BK0+267.633					
																	2.18	13.93	162° 48′ 55.8″	
JD10	2799232.161	499106.285	BK0+275.839	8° 36′ 53″ (Y)	80			6.03	12.03	0.23	0.02		BK0+269.813	BK0+275.827	BK0+281.842					
																	35.56	48.19	171° 25′ 48.7″	
JD11	2799184.507	499113.466	BK0+324.009	15° 03′ 35.1″ (Z)	50			6.61	13.14	0.43	0.08		BK0+317.400	BK0+323.971	BK0+330.542					
																	10.70	21.59	156° 22′ 13.6″	
JD12	2799164.725	499122.121	BK0+345.525	9° 47′ 20.7″ (Y)	50			4.28	8.54	0.18	0.02		BK0+341.243	BK0+345.515	BK0+349.786					
																	31.43	40.33	166° 09′ 34.3″	
JD13	2799125.567	499131.768	BK0+385.832	3° 31′ 40.6″ (Y)	150			4.62	9.24	0.07	0.00		BK0+381.213	BK0+385.831	BK0+390.449					
																	45.41	54.64	169° 41′ 14.9″	
JD14	2799071.814	499141.549	BK0+440.465	1° 45′ 40.5″ (Y)	300			4.61	9.22	0.04	0.00		BK0+435.854	BK0+440.465	BK0+445.076					
																	90.83	95.44	171° 26′ 55.4″	
EP	2798977.439	499155.740	BK0+535.901																	

编制：　　复核：

直线、曲线及转角表

DL-05

黄关镇2025年商家村小堰洞至何家大桥洋芋产业基地道路硬化项目

交点号	交点坐标		交点桩号	转角值	曲线要素值 (m)							曲线主点桩号					直线长度及方向			备注
	N (X)	E (Y)			半径	缓和曲线长度	缓和曲线参数	切线长度	曲线长度	外距	校正值	第一缓和曲线起点	第一缓和曲线终点或圆曲线起点	曲线中点	第二缓和曲线起点或圆曲线终点	第二缓和曲线终点	直线段长 (m)	交点间距(m)	计算方位角	
1	2	3	4	5	6	7	8	9	10	11	12	13	14	15	16	17	18	19	20	21
JD0	2799188.482	499112.936	CK0+000																	
																	46.84	52.24	76° 57′ 33.6″	
JD1	2799200.269	499163.828	CK0+052.240	94° 22′ 50.6″ (Y)	5			5.40	8.24	2.36	2.56		CK0+046.842	CK0+050.960	CK0+055.079					
																	12.99	24.00	171° 20′ 24.2″	
JD2	2799176.543	499167.442	CK0+073.681	3° 12′ 56.6″ (Y)	200			5.61	11.23	0.08	0.00		CK0+068.067	CK0+073.679	CK0+079.292					
																	0.00	14.41	174° 33′ 20.9″	
JD3	2799162.194	499168.810	CK0+088.092	7° 50′ 04.5″ (Z)	128.511			8.80	17.57	0.30	0.03		CK0+079.292	CK0+088.078	CK0+096.864					
																	33.06	47.09	166° 43′ 16.4″	
JD5	2799116.363	499179.626	CK0+135.154	1° 11′ 51.5″ (Y)	500			5.23	10.45	0.03	0.00		CK0+129.929	CK0+135.154	CK0+140.380					
																	55.08	65.55	167° 55′ 07.9″	
JD6	2799052.266	499193.345	CK0+200.703	3° 00′ 03.5″ (Y)	200			5.24	10.48	0.07	0.00		CK0+195.464	CK0+200.702	CK0+205.940					
																	41.65	51.50	170° 55′ 11.4″	
JD7	2799001.412	499201.472	CK0+252.200	2° 38′ 24.7″ (Y)	200			4.61	9.22	0.05	0.00		CK0+247.592	CK0+252.200	CK0+256.808					
																	30.12	34.73	173° 33′ 36.1″	
JD8	2798966.905	499205.367	CK0+286.925																	

编制：　　复核：

逐　桩　坐　标　表

DL-06

黄关镇2025年商家村小堰洞至何家大桥洋芋产业基地道路硬化项目

桩　号	坐　标		桩　号	坐　标		桩　号	坐　标		桩　号	坐　标	
	N (X)	E (Y)		N (X)	E (Y)		N (X)	E (Y)		N (X)	E (Y)
AK0+000	2799566.408	499077.571	AK0+160	2799410.009	499110.798						
AK0+004.759	2799561.924	499079.160	AK0+180	2799390.441	499114.929						
AK0+009.517	2799557.322	499080.364	AK0+193.273	2799377.454	499117.670						
AK0+020	2799547.077	499082.587	AK0+200	2799370.888	499119.133						
AK0+024.079	2799543.091	499083.452	AK0+211.553	2799359.694	499121.988						
AK0+028.914	2799538.350	499084.401	AK0+220	2799351.583	499124.348						
AK0+033.748	2799533.582	499085.197	AK0+229.834	2799342.229	499127.380						
AK0+040	2799527.400	499086.126	AK0+236.597	2799335.831	499129.571						
AK0+040.089	2799527.313	499086.139	AK0+239.461	2799333.009	499129.694						
AK0+048.248	2799519.281	499087.571	AK0+240	2799332.494	499129.537						
AK0+056.407	2799511.339	499089.437	AK0+242.325	2799330.570	499128.268						
AK0+060	2799507.865	499090.354	AK0+260	2799318.456	499115.398						
AK0+071.269	2799496.969	499093.230	AK0+280	2799304.748	499100.835						
AK0+076.984	2799491.425	499094.616	AK0+295.650	2799294.021	499089.439						
AK0+080	2799488.485	499095.290									
AK0+082.699	2799485.847	499095.858									
AK0+100	2799468.912	499099.398									
AK0+107.551	2799461.520	499100.943									
AK0+111.624	2799457.528	499101.749									
AK0+115.697	2799453.525	499102.501									
AK0+120	2799449.291	499103.267									
AK0+140	2799429.610	499106.826									
AK0+140.497	2799429.121	499106.915									
AK0+145.596	2799424.110	499107.859									
AK0+150.694	2799419.114	499108.875									

编制：　　复核：

逐　桩　坐　标　表

DL-06

黄关镇2025年商家村小堰洞至何家大桥洋芋产业基地道路硬化项目

桩　号	坐　标		桩　号	坐　标		桩　号	坐　标		桩　号	坐　标	
	N (X)	E (Y)		N (X)	E (Y)		N (X)	E (Y)		N (X)	E (Y)
BK0+000	2799497.333	499033.907	BK0+200.392	2799304.870	499086.583	BK0+341.243	2799168.647	499120.405			
BK0+000.929	2799496.776	499034.651	BK0+207.044	2799298.388	499088.064	BK0+345.515	2799164.665	499121.948			
BK0+003.936	2799494.641	499036.752	BK0+213.696	2799292.075	499090.154	BK0+349.786	2799160.567	499123.145			
BK0+006.942	2799491.980	499038.126	BK0+219.246	2799286.895	499092.147	BK0+360	2799150.650	499125.589			
BK0+012.603	2799486.618	499039.942	BK0+220	2799286.191	499092.415	BK0+380	2799131.230	499130.373			
BK0+018.955	2799480.570	499041.883	BK0+224.601	2799281.843	499093.920	BK0+381.213	2799130.053	499130.663			
BK0+020	2799479.570	499042.184	BK0+229.955	2799276.696	499095.389	BK0+385.831	2799125.552	499131.699			
BK0+025.307	2799474.464	499043.631	BK0+239.643	2799267.304	499097.770	BK0+390.449	2799121.023	499132.595			
BK0+030.617	2799469.349	499045.058	BK0+240	2799266.958	499097.857	BK0+400	2799111.626	499134.305			
BK0+035.927	2799464.261	499046.576	BK0+244.342	2799262.732	499098.853	BK0+420	2799091.949	499137.885			
BK0+040	2799460.369	499047.776	BK0+249.040	2799258.129	499099.792	BK0+435.854	2799076.351	499140.724			
BK0+060	2799441.257	499053.669	BK0+256.203	2799251.090	499101.114	BK0+440	2799072.267	499141.438			
BK0+067.974	2799433.636	499056.019	BK0+260	2799247.372	499101.886	BK0+440.465	2799071.808	499141.514			
BK0+072.777	2799429.030	499057.378	BK0+261.918	2799245.506	499102.329	BK0+445.076	2799067.254	499142.235			
BK0+077.580	2799424.392	499058.627	BK0+267.633	2799240.001	499103.861	BK0+460	2799052.496	499144.454			
BK0+080	2799422.049	499059.228	BK0+269.813	2799237.918	499104.505	BK0+480	2799032.718	499147.428			
BK0+100	2799402.675	499064.197	BK0+275.827	2799232.111	499106.064	BK0+500	2799012.940	499150.402			
BK0+120	2799383.302	499069.165	BK0+280	2799228.021	499106.887	BK0+520	2798993.163	499153.376			
BK0+140	2799363.929	499074.133	BK0+281.842	2799226.203	499107.183	BK0+535.901	2798977.439	499155.740			
BK0+159.454	2799345.085	499078.966	BK0+300	2799208.247	499109.889						
BK0+160	2799344.556	499079.101	BK0+317.400	2799191.042	499112.481						
BK0+164.993	2799339.696	499080.242	BK0+320	2799188.482	499112.936						
BK0+170.531	2799334.263	499081.319	BK0+323.971	2799184.627	499113.884						
BK0+180	2799324.943	499082.988	BK0+330.542	2799178.451	499116.115						
BK0+200	2799305.256	499086.513	BK0+340	2799169.786	499119.906						

编制：　　复核：

逐　桩　坐　标　表

DL-06

黄关镇2025年商家村小堰洞至何家大桥洋芋产业基地道路硬化项目

桩　号	坐　标		桩　号	坐　标		桩　号	坐　标		桩　号	坐　标	
	N (X)	E (Y)		N (X)	E (Y)		N (X)	E (Y)		N (X)	E (Y)
CK0+000	2799188.482	499112.936	CK0+220	2799033.208	499196.391						
CK0+020	2799192.995	499132.420	CK0+240	2799013.459	499199.547						
CK0+040	2799197.508	499151.904	CK0+247.592	2799005.963	499200.745						
CK0+046.842	2799199.051	499158.570	CK0+252.200	2799001.404	499201.420						
CK0+050.960	2799198.319	499162.505	CK0+256.808	2798996.832	499201.989						
CK0+055.079	2799194.933	499164.641	CK0+260	2798993.660	499202.347						
CK0+060	2799190.068	499165.382	CK0+280	2798973.786	499204.591						
CK0+068.067	2799182.093	499166.597	CK0+286.925	2798966.905	499205.367						
CK0+073.679	2799176.534	499167.364									
CK0+079.292	2799170.955	499167.975									
CK0+080	2799170.250	499168.044									
CK0+088.078	2799162.243	499169.107									
CK0+096.864	2799153.630	499170.831									
CK0+100	2799150.578	499171.551									
CK0+120	2799131.112	499176.145									
CK0+129.929	2799121.449	499178.425									
CK0+135.154	2799116.357	499179.599									
CK0+140	2799111.625	499180.640									
CK0+140.380	2799111.253	499180.719									
CK0+160	2799092.067	499184.826									
CK0+180	2799072.510	499189.012									
CK0+195.464	2799057.389	499192.248									
CK0+200	2799052.943	499193.147									
CK0+200.702	2799052.253	499193.277									
CK0+205.940	2799047.093	499194.172									

编制：　　复核：

路基标准横断面

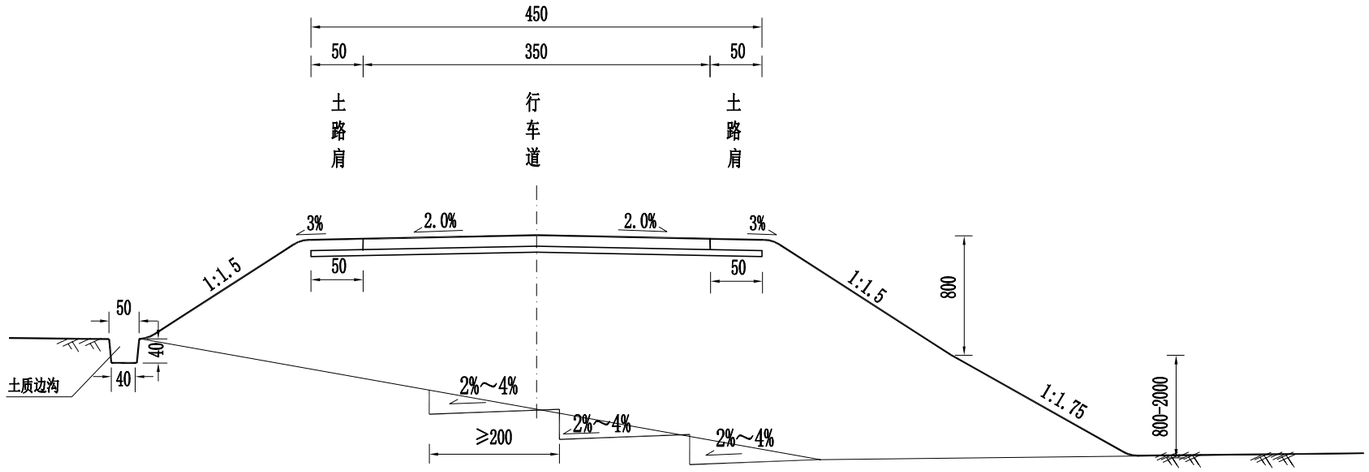

注：

1、本图适用于一般路段。

2、当地面横坡大于1：5时，填方应挖成宽度不小于2m的台阶，并设4%向内横坡。

3、路基填土高度小于等于10m时，边坡坡率采用1：1. 5，路基填土高度大于10m时，边坡每8m分级，上边坡坡率采用1：1.5，下边坡坡率采用1：1.75。

4、图中尺寸以cm计，未尽事宜参照规范规定执行。

备注 Comments

本设计图纸未经规划部门同意和审图机构认可，不得用于现场施工，仅供建设单位投资前估算建设造价之参考图。修改图纸详见最新版本号图，之前版本号图纸作废，不得使用。

设计单位 DESIGN INSTITUTE

中合一工程设计有限公司
SinoHe No.1 Engineering & Design Co. LTD

证书
建筑行业(建筑工程)甲级、风景园林工程设计专项乙级
市政行业（给水、排水、道路、桥梁）乙级
电力行业（送电、变电）丙级　公路行业(公路)丙级
证书编号：A234010299
城乡规划编制乙级
证书编号：能城规乙01号
工程咨询单位乙级资信
证书编号：91341622689779455B-202YY(Y)20
土地规划机构丙级
证书编号：皖土规资字第169号

图审单位专用章 Stamp of Examination

单位出图专用章 Stamp of Design Flat

注册执业专用章 Stamp of Registration

合作单位
PARTICIPATOR：

审核 Verified by	校对 Checked by	设计 Designer	制图 Drawn By

建设单位（Client）
灌阳县黄关镇人民政府

项目名称（entry name）
黄关镇2025年商家村小堰洞至何家大桥洋芋产业基地道路硬化项目

工程名称（Project Name）
路基标准横断面图

审定 Approved by		
项目负责人 Project manager	蒋新民	蒋新民
专业负责 Profession manager	李小翔	李小翔
审核 Verified by	蒋新民	蒋新民
校对 Checked by	李小翔	李小翔
设计 Designer	肖浩	肖浩
制图 Drawn By	肖浩	肖浩

图纸名称（Drawing Title）
路基标准横断面图

工程编号 Engineering Number		0020GXDE2025SZ-009	
专业 Discipline	市政	设计阶段 Stage	施工图
版本编号 Version No.	第一版	图号 Drawing No.	DL-07
比例 Scale	1:60	日期 Date	2025年1月

路面结构层设计图

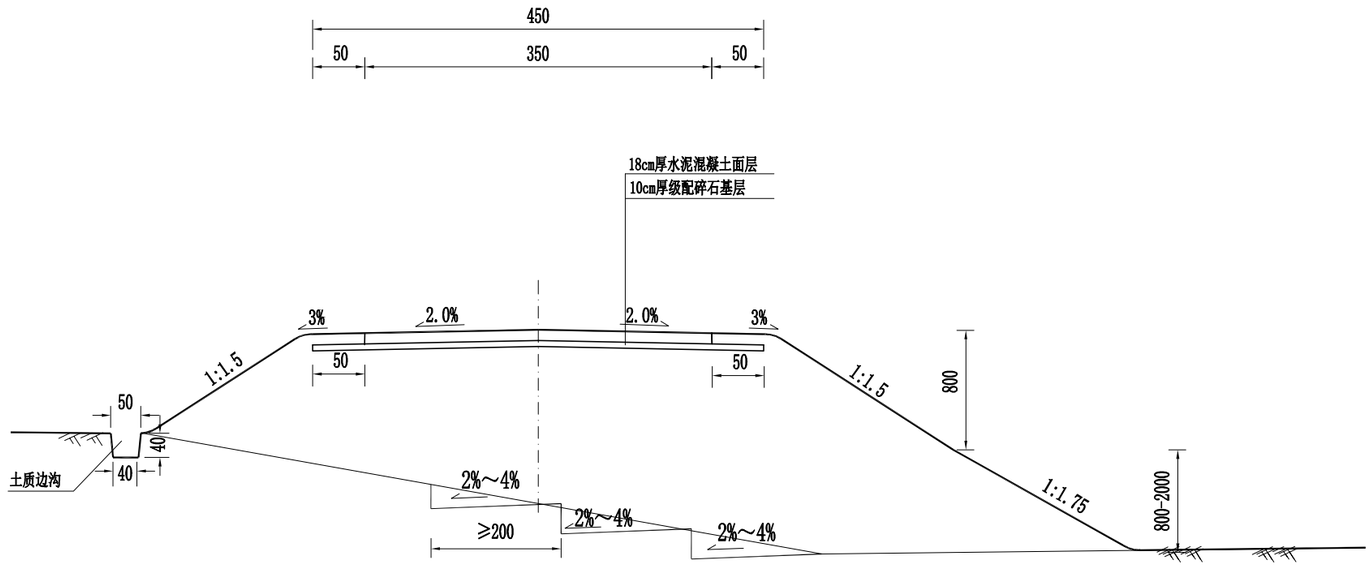

自然区划		IV_6
填挖情况		均符合要求
适用路段		等外路硬化
路面类型		水泥混凝土路面
设计弯拉强度		4.0 MPa
干湿状况		中湿以上
车道路面结构图	硬路肩 图式	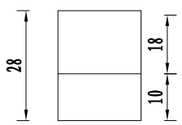
土基回弹模量 E_0(MPa)		40

注：

1、本图尺寸均以厘米为单位。

2、路基宽度为4.5m,路面宽度为3.5m,未尽事宜参照规范规定执行。

备注 Comments

本设计图纸未经规划部门同意和审图机构认可,不得用于现场施工，仅供建设单位投资前估算建设造价之参考图。修改图纸详见最新版本号图，之前版本号图纸作废，不得使用。

设计单位 DESIGN INSTITUTE

中合一工程设计有限公司
SinoHe No.1 Engineering & Design Co. LTD

证书
建筑行业(建筑工程)甲级、风景园林工程设计专项乙级
市政行业（给水、排水、道路、桥梁）乙级
电力行业（送电、变电）丙级　公路行业(公路)丙级
证书编号：A234010299
城乡规划编制乙级
证书编号：院城规乙01号
工程咨询单位乙级资信
证书编号：91341622689779455G-202YY(Y)20
土地规划机构丙级
证书编号：院土规资字第169号

图审单位专用章 Stamp of Examination

单位出图专用章 Stamp of Design Flat

注册执业专用章 Stamp of Registration

合作单位
PARTICIPATOR :

审核 Verified by	校对 Checked by	设计 Designer	制图 Drawn By

建设单位（Client）
灌阳县黄关镇人民政府

项目名称（entry name）
黄关镇2025年商家村小堰洞至何家大桥洋芋产业基地道路硬化项目

工程名称（Project Name）
路面结构层设计图

审定 Approved by		
项目负责人 Project manager	蒋新民	蒋新民
专业负责 Profession manager	李小翔	李小翔
审核 Verified by	蒋新民	蒋新民
校对 Checked by	李小翔	李小翔
设计 Designer	肖浩	肖浩
制图 Drawn By	肖浩	肖浩

图纸名称（Drawing Title）
路面结构层设计图

工程编号 Engineering Number		0020GXDE2025SZ-009	
专业 Discipline	市政	设计阶段 Stage	施工图
版本编号 Version No.	第一版	图号 Drawing No.	DL-08
比例 Scale	1:60	日期 Date	2025年1月

路面砼板平面布置图

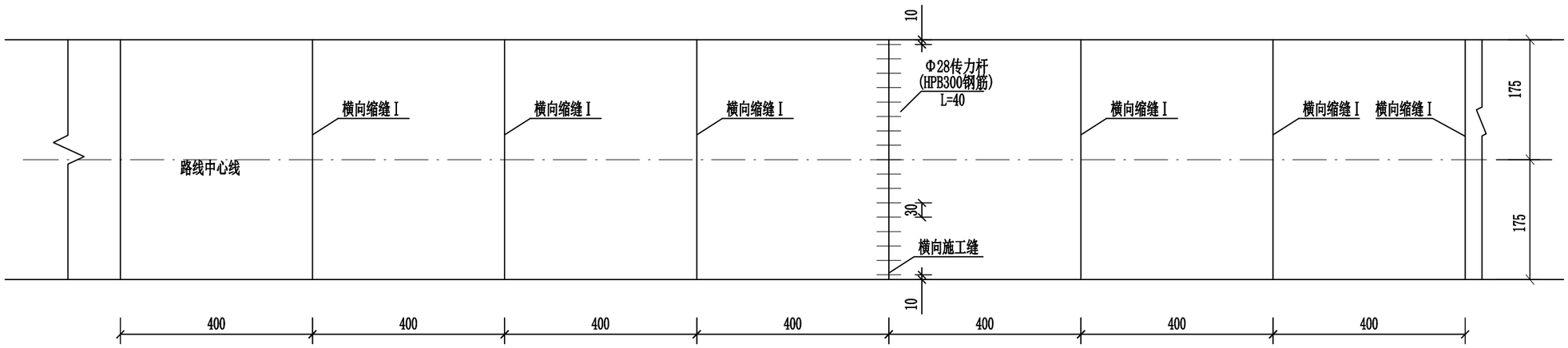

横向施工缝

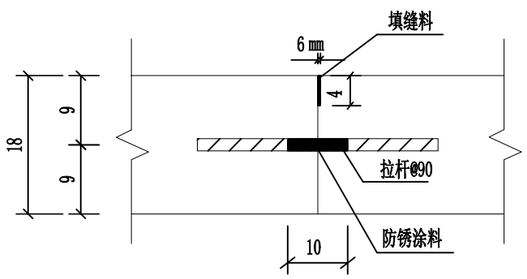

横向缩缝Ⅰ

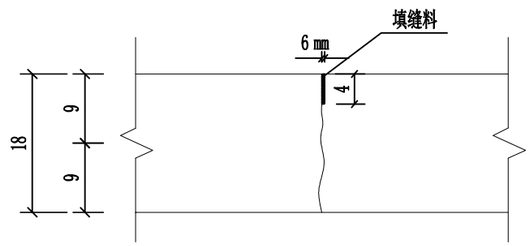

注：

1. 本图尺寸除标注者及钢筋直径以毫米计外,余均以厘米计。
2. 本图为板块的一般划分原则，具体由施工单位根据实际情况进行划分(路面工程量表中给出的钢筋量为间隔200m设置一道）。
3. 本图中传力杆使用HPB300钢筋。

路面接缝钢筋明细表

接 缝 类 型	钢筋编号	直径(mm)	每根长(cm)	根数	共长(m)	共重(kg)
每道横向施工缝	2	ϕ28	40	12	4.8	23.218

填缝料配合比

沥青掺配成分	沥青 %	石棉粉 %	石粉 %	橡胶粉 %
油-30沥青85%+重柴油15%	70～75	5	10	10～15

备注 | Comments

本设计图纸未经规划部门同意和审图机构认可,不得用于现场施工，仅供建设单位投资前估算建设造价之参考图。修改图纸详见最新版本号图，之前版本号图纸作废，不得使用。

设计单位 DESIGN INSTITUTE

中合一工程设计有限公司
SinoHe No.1 Engineering & Design Co. LTD

证 书
建筑行业(建筑工程)甲级、风景园林工程设计专项乙级
市政行业（给水、排水、道路、桥梁）乙级
电力行业（送电、变电）丙级　公路行业(公路)丙级
证书编号：A234010299
城乡规划编制乙级
证书编号：能城规乙01号
工程咨询单位乙级资信
证书编号：91341622689779455G-202YY(Y)20
土地规划机构丙级
证书编号：皖土规资字第169号

图审单位专用章 | Stamp of Examination

单位出图专用章 | Stamp of Design Flat

注册执业专用章 | Stamp of Registration

合作单位
PARTICIPATOR :

审 核 Verified by	校 对 Checked by	设 计 Designer	制 图 Drawn By

建设单位（Client）
灌阳县黄关镇人民政府

项目名称（entry name）
黄关镇2025年商家村小堰洞至何家大桥洋芋产业基地道路硬化项目

工程名称（Project Name）
水泥混凝土板块划分设计图

审 定 Approved by		
项目负责人 Project manager	蒋新民	蒋新民
专业负责 Profession manager	李小翔	李小翔
审 核 Verified by	蒋新民	蒋新民
校 对 Checked by	李小翔	李小翔
设 计 Designer	肖 浩	肖浩
制 图 Drawn By	肖 浩	肖浩

图纸名称（Drawing Title）
水泥混凝土板块划分设计图

工程编号 Engineering Number		0020GXDE2025SZ-009	
专 业 Discipline	市政	设计阶段 Stage	施工图
版本编号 Version No.	第一版	图 号 Drawing No.	DL-09
比 例 Scale		日 期 Date	2025年1月

错车道示意图

1:200

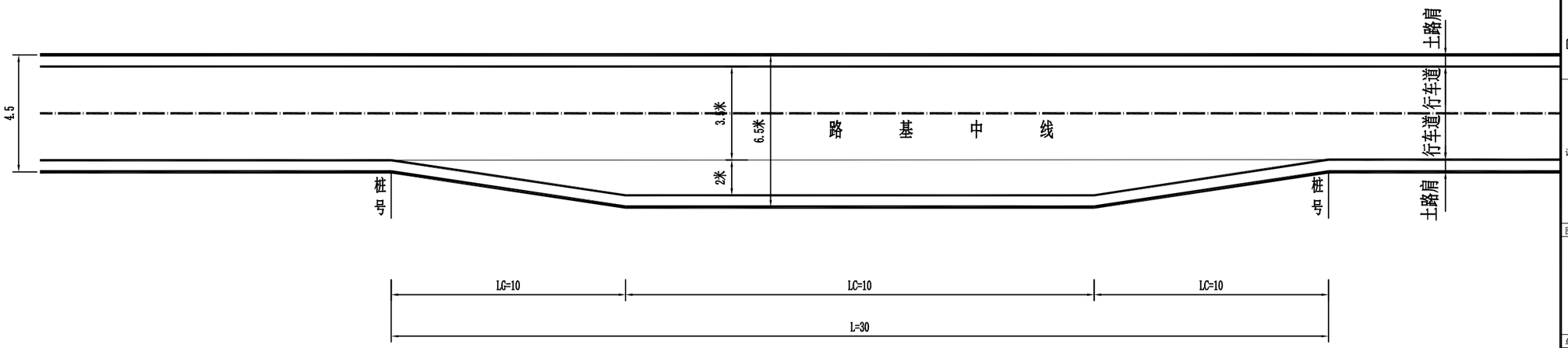

错车道结构图

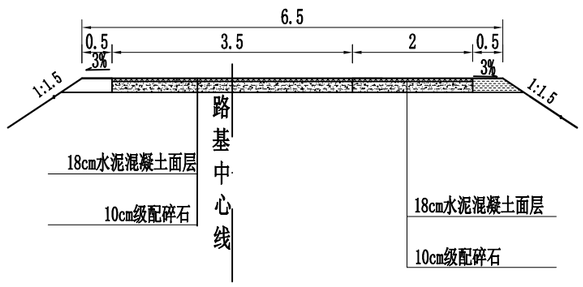

注：

1、本图尺寸均以m计。
2、错车道桩号见路面工程数量表,错车道处的路基宽度为6.5m，有效长度为10m。
3、错车道路段路基宽度渐变段长度10m。具体设置位置根据现场情况确定。
4、LG-错车道路宽渐变段;LC-错车道有效长度;L-错车道总长度。

备注 Comments

本设计图纸未经规划部门同意和审图机构认可,不得用于现场施工，仅供建设单位投资前估算建设造价之参考图。修改图纸详见最新版本号图，之前版本号图纸作废，不得使用。

设计单位 DESIGN INSTITUTE

中合一工程设计有限公司
SinoHe No.1 Engineering & Design Co. LTD

证书
建筑行业(建筑工程)甲级、风景园林工程设计专项乙级
市政行业（给水、排水、道路、桥梁）乙级
电力行业（送电、变电）丙级　公路行业(公路)丙级
证书编号：A234010299
城乡规划编制乙级
证书编号：院城规乙01号
工程咨询单位乙级资信
证书编号：91341622689779455G-202YY(Y)20
土地规划机构丙级
证书编号：皖土规资字第169号

图审单位专用章 Stamp of Examination

单位出图专用章 Stamp of Design Flat

注册执业专用章 Stamp of Registration

合作单位 PARTICIPATOR：

审核 Verified by	校对 Checked by	设计 Designer	制图 Drawn By

建设单位（Client）
灌阳县黄关镇人民政府

项目名称（entry name）
黄关镇2025年商家村小堰洞至何家大桥洋芋产业基地道路硬化项目

工程名称（Project Name）
错车道工程设计图

审定 Approved by		
项目负责人 Project manager	蒋新民	蒋新民
专业负责 Profession manager	李小翔	李小翔
审核 Verified by	蒋新民	蒋新民
校对 Checked by	李小翔	李小翔
设计 Designer	肖浩	肖浩
制图 Drawn By	肖浩	肖浩

图纸名称（Drawing Title）
错车道工程设计图

工程编号 Engineering Number		0020GXDE2025SZ-009	
专业 Discipline	市政	设计阶段 Stage	施工图
版本编号 Version No.	第一版	图号 Drawing No.	DL-10
比例 Scale	1:200	日期 Date	2025年1月

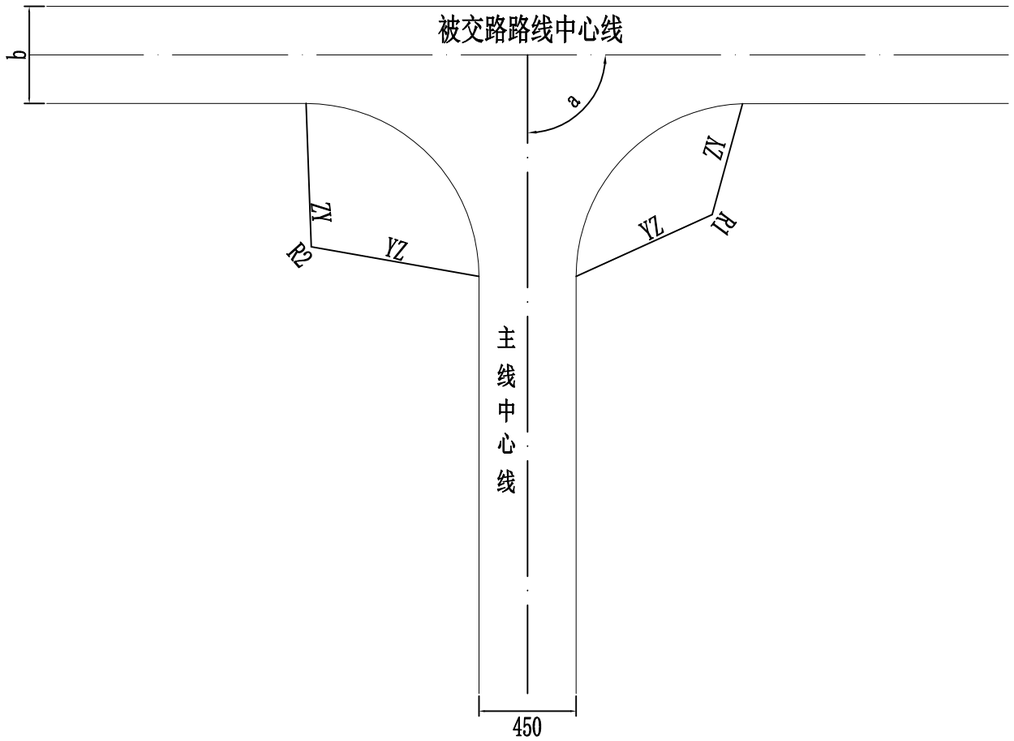

注：

1、本图尺寸均以厘米计；

2、a为支线与公路主线的交角、b为被交路路基宽度；

3、被交路的纵面应与主线纵面顺接；

4、路面宽度及纵坡根据实际情况调整，
T型交叉标准做法按20平方米一处。

备注 Comments

本设计图纸未经规划部门同意和审图机构认可，不得用于现场施工，仅供建设单位投资前估算建设造价之参考图。修改图纸详见最新版本号图，之前版本号图纸作废，不得使用。

设计单位 DESIGN INSTITUTE

中合一工程设计有限公司
SinoHe No.1 Engineering & Design Co. LTD

证书
建筑行业(建筑工程)甲级、风景园林工程设计专项乙级
市政行业（给水、排水、道路、桥梁）乙级
电力行业（送电、变电）丙级　公路行业(公路)丙级
证书编号：A234010299
城乡规划编制乙级
证书编号：能城规乙01号
工程咨询单位乙级资信
证书编号：91341622689779455G-202YY(Y)20
土地规划机构丙级
证书编号：皖土规资字第169号

图审单位专用章 Stamp of Examination

单位出图专用章 Stamp of Design Flat

注册执业专用章 Stamp of Registration

合作单位
PARTICIPATOR：

审核 Verified by	校对 Checked by	设计 Designer	制图 Drawn By

建设单位（Client）
灌阳县黄关镇人民政府

项目名称（entry name）
黄关镇2025年商家村小墩涧至何家大桥洋芋产业基地道路硬化项目

工程名称（Project Name）
平面交叉通用图

审定 Approved by		
项目负责人 Project manager	蒋新民	蒋新民
专业负责 Profession manager	李小翔	李小翔
审核 Verified by	蒋新民	蒋新民
校对 Checked by	李小翔	李小翔
设计 Designer	肖浩	肖浩
制图 Drawn By	肖浩	肖浩

图纸名称（Drawing Title）
平面交叉通用图

工程编号 Engineering Number	0020GXDE2025SZ-009		
专业 Discipline	市政	设计阶段 Stage	施工图
版本编号 Version No.	第一版	图号 Drawing No.	DL-11
比例 Scale	1:200	日期 Date	2025年1月

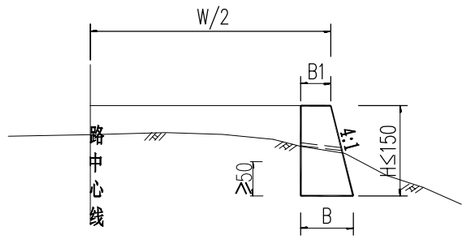

路肩式挡土墙图示

路肩式挡土墙尺寸及每延米工程数量表

H(cm)	B_1(cm)	B(cm)	墙身(m^3)
100	50	75	0.63
150	60	98	1.19

注：
1、本图尺寸除注明外，其余均以厘米计。

备注 Comments

本设计图纸未经规划部门同意和审图机构认可，不得用于现场施工，仅供建设单位投资前估算建设造价之参考图。修改图纸详见最新版本号图，之前版本号图纸作废，不得使用。

设计单位 DESIGN INSTITUTE

中合一工程设计有限公司
SinoHe No.1 Engineering & Design Co. LTD

证书
建筑行业(建筑工程)甲级、风景园林工程设计专项乙级
市政行业（给水、排水、道路、桥梁）乙级
电力行业（送电、变电）丙级　公路行业(公路)丙级
证书编号：A234010299
城乡规划编制乙级
证书编号：能城规乙01号
工程咨询单位乙级资信
证书编号：91341622689779455G-202YY(Y)20
土地规划机构丙级
证书编号：皖土规资字第169号

图审单位专用章 Stamp of Examination

单位出图专用章 Stamp of Design Flat

注册执业专用章 Stamp of Registration

合作单位 PARTICIPATOR：

审核 Verified by	校对 Checked by	设计 Designer	制图 Drawn By

建设单位（Client）
灌阳县黄关镇人民政府

项目名称（entry name）
黄关镇2025年商家村小堰洞至何家大桥洋芋产业基地道路硬化项目

工程名称（Project Name）
挡土墙设计图

审定 Approved by		
项目负责人 Project manager	蒋新民	蒋新民
专业负责 Profession manager	李小翔	李小翔
审核 Verified by	蒋新民	蒋新民
校对 Checked by	李小翔	李小翔
设计 Designer	肖浩	肖浩
制图 Drawn By	肖浩	肖浩

图纸名称（Drawing Title）
挡土墙设计图

工程编号 Engineering Number		0020GXDE2025SZ-009	
专业 Discipline	市政	设计阶段 Stage	施工图
版本编号 Version No.	第一版	图号 Drawing No.	DL-12
比例 Scale	1:200	日期 Date	2025年1月

路基、路面工程数量汇总表

DL-13

黄关镇2025年商家村小堰洞至何家大桥洋芋产业基地道路硬化项目

序号	起讫桩号	长度 (m)	路基宽度 (m)	路面宽度 (m)	面 层（m2） 18cm厚水泥混凝土面层	基 层（m^2） 10cm厚级配碎石基层	路面钢筋（kg） 钢筋：φ28	路基顶整平碾压（m^2）	清表土（30cm厚）（m^3）	清表回填（m3）	路基填方（m^3）	路基挖方（m^3）	边沟挖方（m^3）	占用林地（m^2）	路肩培土（m^3）	备注
1	AK0+000 -AK0+295.650	295.7	4.5	3.5	1035	1330	58	1330	399	399	63		53		59	
2	BK0+000 -BK0+535.901	535.9	4.5	3.5	1876	2412	85	2412	723	723			96		107	
3	CK0+000 -CK0+286.925	286.9	4.5	3.5	1004	1291	57	1291	387	387			52		57	
4	BK0+525会车道				55	55		55	17	17						
5	CK0+050会车道				82	82		82	25	25						
6	CK0+280会车道				196	196		196	59	59						
7	AK0+240加宽1.5米				26	26		26	8	8						
8	AK0+000平面交叉(加铺转角)				20	20		20	6	6						
9	AK0+295.650平面交叉(加铺转角)				20	20		20	6	6						
10	CK0+000平面交叉(加铺转角)				20	20		20	6	6						
11																
12																
			说明：弃土运距7km,取土运距7km。													
合　计		1118			4334	5452	199	5452	1636	1636	63		201		224	

编制：　　复核：

路基防护工程数量表

DL-14

黄关镇2025年商家村小堰洞至何家大桥洋芋产业基地道路硬化项目

序号	起讫里程	位置		挡墙型式	主要尺寸及说明	长度	工程细目及数量				备注
		左	右			(m)	浆砌片石 (m^3)	砂砾垫层 (m^3)	挖基 (m^3)	回填 (m^3)	
1	AK0+021-AK0+032	✓		路肩式挡土墙	1m	11	6.9		3	2	
2	AK0+111-AK0+122	✓		路肩式挡土墙	1m	11	6.9		3	2	
3	BK0+301-BK0+315	✓		路肩式挡土墙	1m	14	8.8		4	3	
合计						36.0	22.7		9	7	

编制: 复核: 审核:

圆管涵工程数量表

DL-15

黄关镇2025年商家村小堰洞至何家大桥洋芋产业基地道路硬化项目

序号	桩号	交角	孔数-跨径(孔-米)	涵长(米)	结构类型	进出口型式		工程数量						备注
						进口	出口	钢筋砼管(m)	C20砼混凝土管基(M3)	砂砾回填(M3)	7.5#浆砌石(M3)	10#砂浆抹面(M2)	挖基土方(M3)	
1	BK0+006-BK0+027左侧	0°	1—Φ0.4	21	圆管涵	平口	平口	21.0	2.8	7.8	3.4	1.7	16.2	新建
2	BK0+186	90°	1—Φ0.25	4	圆管涵	平口	平口	4.0	0.4	1.1	0.5	0.2	2.3	新建
3	BK0+270	90°	1—Φ0.25	4	圆管涵	平口	平口	4.0	0.4	1.1	0.5	0.2	2.3	新建
4	BK0+315	90°	1—Φ0.5	1	圆管涵	平口	平口	1.0	0.2	0.5	0.2	0.1	1.0	新建
5	BK0+341	90°	1—Φ0.25	4	圆管涵	平口	平口	4.0	0.4	1.1	0.5	0.2	2.3	新建
6	CK0+067	90°	1—Φ0.25	4	圆管涵	平口	平口	4.0	0.4	1.1	0.5	0.2	2.3	新建
合计								38	4.52	12.88	5.48	2.74	26.58	

编制：

复核：

涵洞工程数量表

DL-15

黄关镇2025年商家村小堰洞至何家大桥洋芋产业基地道路硬化项目

序号	中心桩号	右交角	盖板宽度	盖板长	结构类型	铪盖板									涵身								洞口	挖基	备注
						预制C30砼盖板	C20小石子砼	HRB400钢筋(kg)						现浇C20砼涵台	现浇C20砼涵台基础	现浇C30砼台帽	台帽钢筋（kg）		M7.5浆砌片石涵底铺砌	沥青麻絮沉降	涵顶沥青防水层	现浇C20砼帽石	挖基土方	
								Φ10	Φ16	Φ18	Φ20	Φ25	小计				HPB300钢筋	HRB400钢筋						
		(°)	(m)	(m)		(m^3)	(m^3)							(m^3)	(m^3)	(m^3)	Φ8	Φ12	(m^3)	(m^2)	(m^2)	(m^3)	(m^3)	
1	2	3	4	5	6	7	8	9	10	11	12	13	14	15	16	17	18	19	20	21	22	23	24	25
1	AK0+000	90	1.0	5	铪盖板	1.39	0.07	121.94		133.89			255.8											加盖板
2	AK0+235	90	3.0	4	铪盖板	3.81	0.13	242.40			412.80		655.2											加盖板
3	K1+068.45	90	2.0	4	铪盖板	2.11	0.11	175.60		192.80			368.4											加盖板
合计				13		7.31	0.31	539.94		326.69	412.80		1279.4											

盖板纵断面

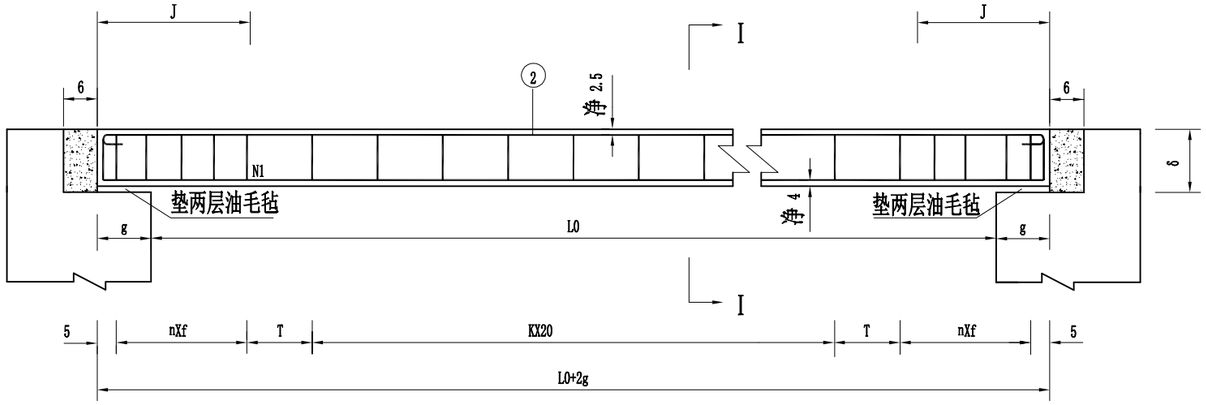

盖板横断面 I—I

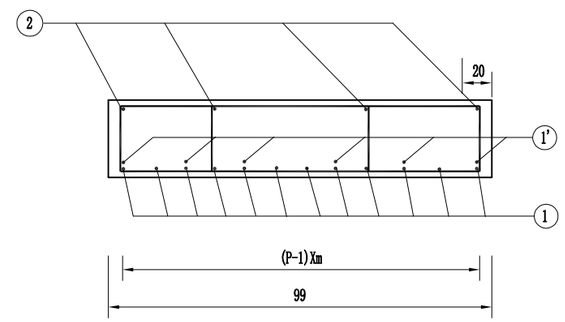

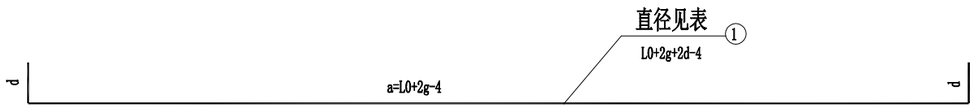

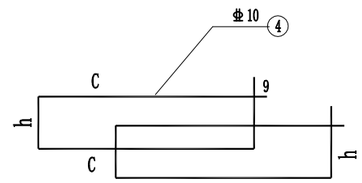

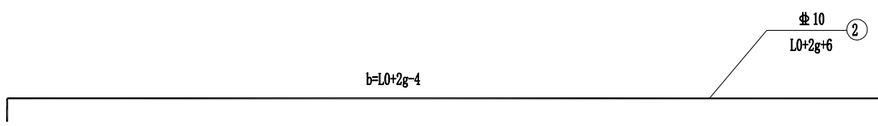

盖 板 尺 寸 及 钢 筋 明 细 表

净跨 L0 (m)	构件 支承宽度 g(cm)	板厚 δ (cm)	C30砼体积 (m)	L0+2g (cm)	主筋(N1) a (cm)	d (cm)	直径 (mm)	根数 P	同距 m (cm)	每根长 (cm)	共长 (m)	共重 (kg)	主筋(N1') a' (cm)	d (cm)	直径 (mm)	根数	每根长 (cm)	共长 (m)	共重 (kg)	箍筋(Φ10)(N4) K	n	f (cm)	T (cm)	根数	h (cm)	C (cm)	每根长 (cm)	共长 (m)	共重 (kg)	受压区构造筋(Φ10)(N2) b (cm)	根数	每根长 (cm)	共长 (m)	共重 (kg)
1.5	20	16	0.30	190	186	10	Φ16	10	10	206	20.60	32.5								5	4	10	0	28	10.7	63.0	165.3	46.29	28.6	186	4	196	7.84	4.8
2.0	20	22	0.52	240	236	16	Φ18	9	11.3	268	24.12	48.2								5	5	10	15	36	16.7	59.5	170.2	61.29	37.8	236	4	246	9.84	6.1
3.0	20	28	0.94	340	336	22	Φ20	11	8.8	380	41.80	103.2								9	6	10	15	48	22.7	56.2	175.8	84.37	52.1	336	4	346	13.84	8.5

注：

1. 本图尺寸除钢筋直径以毫米计外,其余均以厘米计。
2. 钢筋N1'均匀至于钢筋N1之上，N1、N1'上下间采用双面焊焊接，其焊缝间距为100cm，焊缝长度为2.5d（d为钢筋直径）。

备注 Comments

本设计图纸未经规划部门同意和审图机构认可,不得用于现场施工，仅供建设单位投资前估算建设造价之参考图。修改图纸详见最新版本号图，之前版本号图纸作废，不得使用。

设计单位 DESIGN INSTITUTE

中合一工程设计有限公司
SinoHe No.1 Engineering & Design Co. LTD

证书
建筑行业(建筑工程)甲级、风景园林工程设计专项乙级
市政行业（给水、排水、道路、桥梁）乙级
电力行业（送电、变电）丙级　公路行业(公路)丙级
证书编号：A234010299
城乡规划编制乙级
证书编号：院城规乙01号
工程咨询单位乙级资信
证书编号：91341622689779455B-202YY(Y)20
土地规划机构丙级
证书编号：院土规资字第169号

图审单位专用章 Stamp of Examination

单位出图专用章 Stamp of Design Flat

注册执业专用章 Stamp of Registration

合作单位 PARTICIPATOR：

审核 Verified by	校对 Checked by	设计 Designer	制图 Drawn By

建设单位（Client）
灌阳县黄关镇人民政府

项目名称（entry name）
黄关镇2025年商家村小堰涧至何家大桥洋芋产业基地道路硬化项目

工程名称（Project Name）
盖板钢筋一般构造图（1/2）

审定 Approved by		
项目负责人 Project manager	蒋新民	蒋新民
专业负责 Profession manager	李小翔	李小翔
审核 Verified by	蒋新民	蒋新民
校对 Checked by	李小翔	李小翔
设计 Designer	肖浩	肖浩
制图 Drawn By	肖浩	肖浩

图纸名称（Drawing Title）
盖板钢筋一般构造图（1/2）

工程编号 Engineering Number	0020GXDE2025SZ-009		
专业 Discipline	市政	设计阶段 Stage	施工图
版本编号 Version No.	第一版	图号 Drawing No.	DL-16
比例 Scale		日期 Date	2025年1月

盖板纵断面

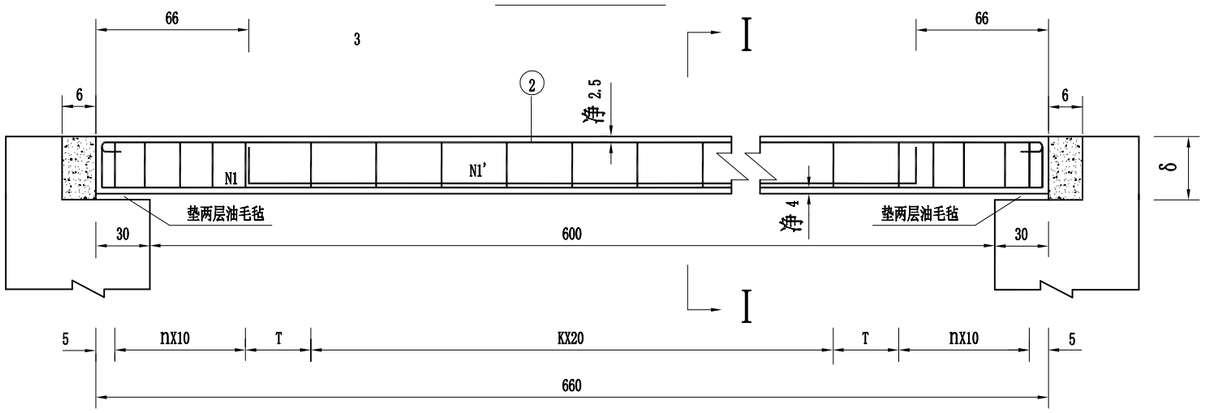

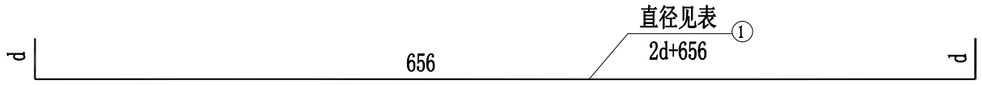

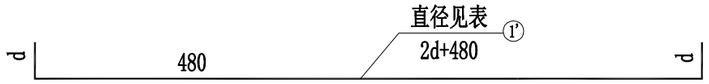

盖板横断面 I-I

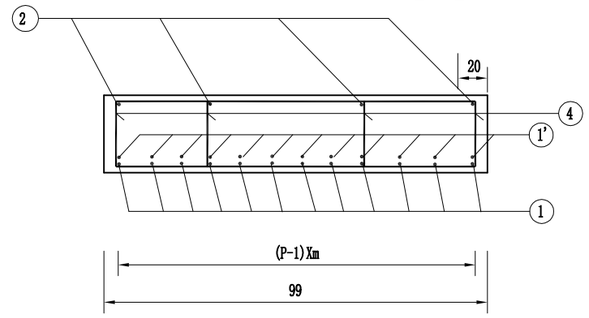

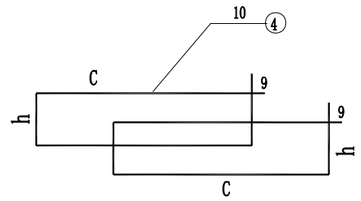

盖 板 尺 寸 及 钢 筋 明 细 表

净跨 L0 (m)	构件 支承宽度 g(cm)	板厚 δ(cm)	C30砼体积 (m^3)	主筋(N1) d (cm)	直径 (mm)	每根长 (cm)	根数 P	间距 m (cm)	共长 (m)	共重 (kg)	主筋(N1') d (cm)	直径 (mm)	每根长 (cm)	根数	共长 (m)	共重 (kg)	箍筋(Φ10)(N4) K	n	T (cm)	根数	h (cm)	C (cm)	每根长 (cm)	共长 (m)	共重 (kg)	受压区构造筋(Φ10)(N2) 根数	每根长 (cm)	共长 (m)	共重 (kg)
6.0	30	44	2.87	35	Φ25	726	10	9.8	72.6	350.7	35	Φ25	550	4	22.0	106.3	24	7	15	82	38.7	63.1	221.6	181.74	112.1	4	666	26.64	16.4

注：1. 本图尺寸除钢筋直径以毫米计外,其余均以厘米计。

2. 钢筋N1'均匀置于钢筋N1之上，N1、N1'上下间采用双面焊焊接，其焊缝间距为100cm，焊缝长度为2.5d（d为钢筋直径）。

备注 Comments

本设计图纸未经规划部门同意和审图机构认可,不得用于现场施工，仅供建设单位投资前估算建设造价之参考图。修改图纸详见最新版本号图，之前版本号图纸作废，不得使用。

设计单位 DESIGN INSTITUTE

中合一工程设计有限公司
SinoHe No.1 Engineering & Design Co. LTD

证书
建筑行业(建筑工程)甲级、风景园林工程设计专项乙级
市政行业（给水、排水、道路、桥梁）乙级
电力行业（送电、变电）丙级　公路行业(公路)丙级
证书编号：A234010299
城乡规划编制乙级
证书编号：院城规乙01号
工程咨询单位乙级资信
证书编号：91341622689779465G-202YY(Y)20
土地规划机构丙级
证书编号：院土规资字第169号

图审单位专用章 Stamp of Examination

单位出图专用章 Stamp of Design Flat

注册执业专用章 Stamp of Registration

合作单位 PARTICIPATOR :

审核 Verified by	校对 Checked by	设计 Designer	制图 Drawn By

建设单位 (Client)
灌阳县黄关镇人民政府

项目名称 (entry name)
黄关镇2025年商家村小堰洞至何家大桥洋芋产业基地道路硬化项目

工程名称 (Project Name)
盖板钢筋一般构造图（2/2）

审定 Approved by		
项目负责人 Project manager	蒋新民	蒋新民
专业负责 Profession manager	李小翔	李小翔
审核 Verified by	蒋新民	蒋新民
校对 Checked by	李小翔	李小翔
设计 Designer	肖浩	肖浩
制图 Drawn By	肖浩	肖浩

图纸名称 (Drawing Title)
盖板钢筋一般构造图（2/2）

工程编号 Engineering Number	0020GXDE2025SZ-009		
专业 Discipline	市政	设计阶段 Stage	施工图
版本编号 Version No.	第一版	图号 Drawing No.	DL-16
比例 Scale		日期 Date	2025年1月

纵剖面

一字墙锥坡洞口

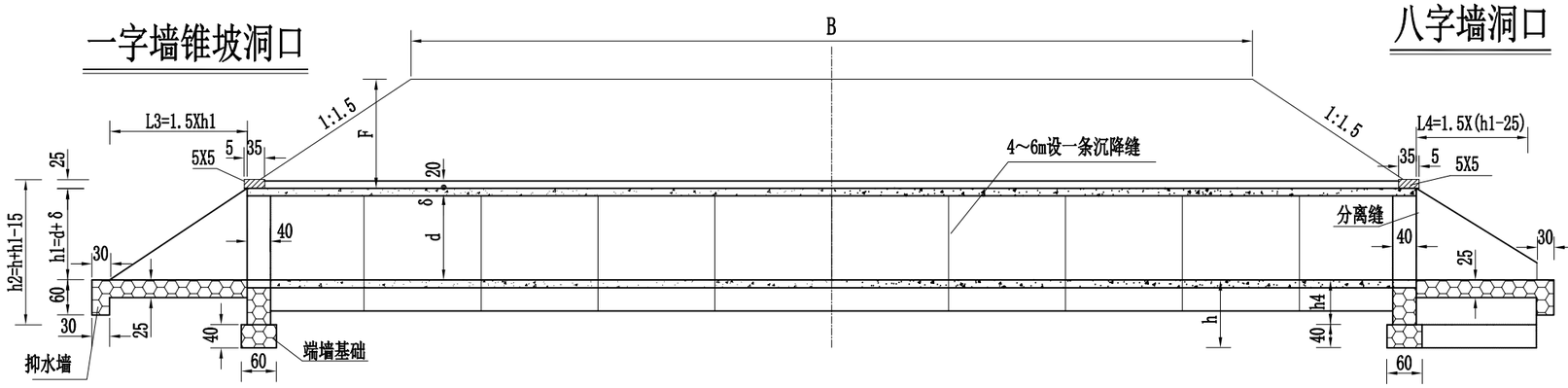

八字墙洞口

一字墙锥坡平面

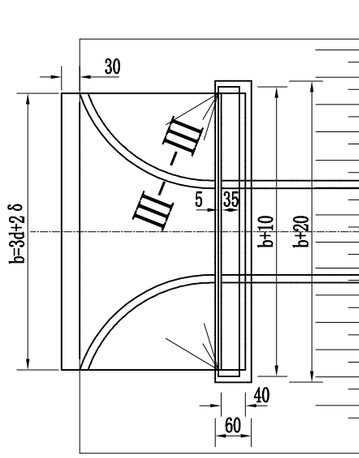

八字墙平面

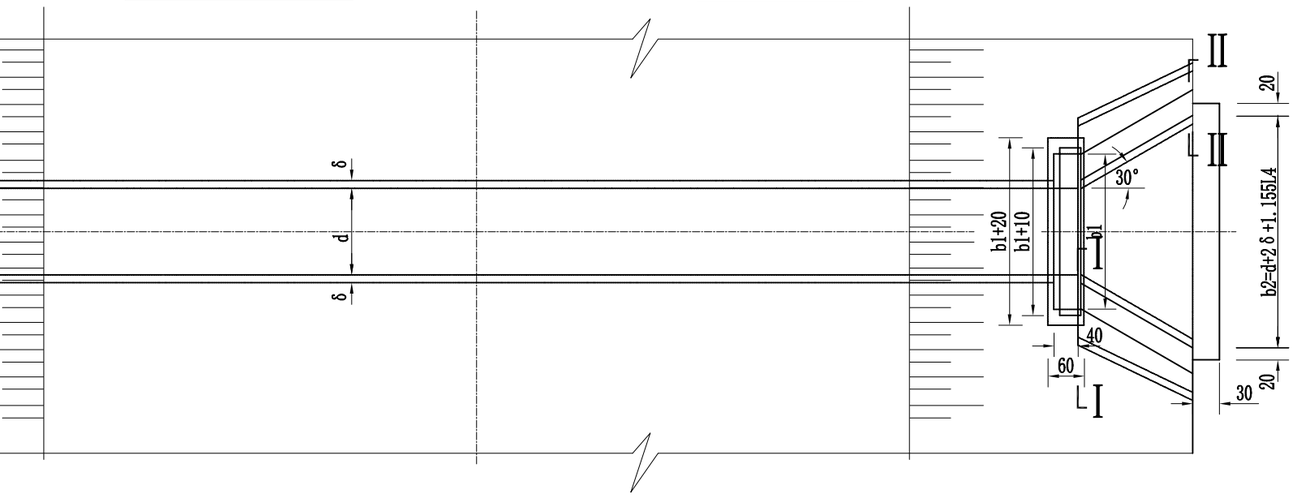

Ⅰ-Ⅰ

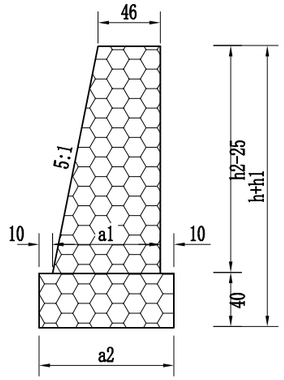

Ⅱ-Ⅱ

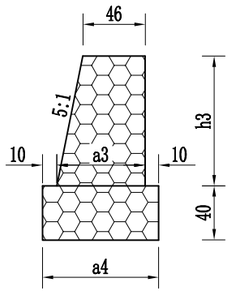

一字式洞口立面

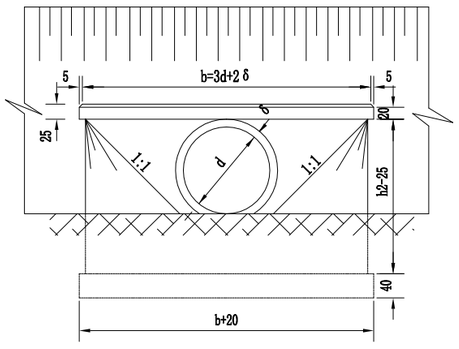

八字式洞口立面

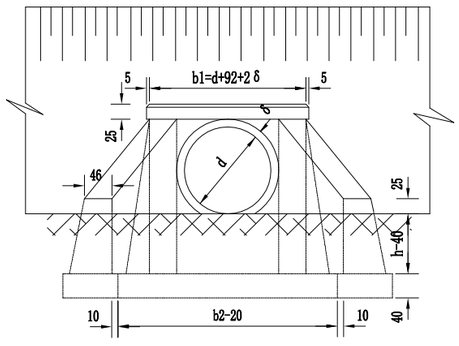

Ⅲ-Ⅲ

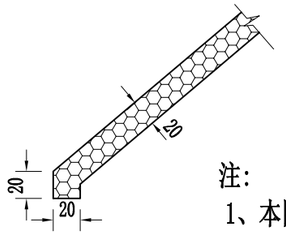

注:

1、本图尺寸以厘米为单位。

2、本图仅示正交涵洞。

备注 | Comments

本设计图纸未经规划部门同意和审图机构认可,不得用于现场施工,仅供建设单位投资前估算建设造价之参考图。修改图纸详见最新版本号图,之前版本号图纸作废,不得使用。

设计单位 | DESIGN INSTITUTE

中合一工程设计有限公司
SinoHe No.1 Engineering & Design Co. LTD

证书

建筑行业(建筑工程)甲级、风景园林工程设计专项乙级
市政行业(给水、排水、道路、桥梁)乙级
电力行业(送电、变电)丙级 公路行业(公路)丙级
证书编号:A234010299
城乡规划编制乙级
证书编号:能城规乙01号
工程咨询单位乙级资信
证书编号:91341622689779455G-202YY(Y)20
土地规划机构丙级
证书编号:皖土规资字第169号

图审单位专用章 | Stamp of Examination

单位出图专用章 | Stamp of Design Flat

注册执业专用章 | Stamp of Registration

合作单位
PARTICIPATOR :

审核 Verified by	校对 Checked by	设计 Designer	制图 Drawn By

建设单位 (Client)
灌阳县黄关镇人民政府

项目名称 (entry name)
黄关镇2025年商家村小堰洞至何家大桥洋芋产业基地道路硬化项目

工程名称 (Project Name)
圆管涵涵洞布置图 (1/3)

审定 Approved by		
项目负责人 Project manager	蒋新民	蒋新民
专业负责 Profession manager	李小翔	李小翔
审核 Verified by	蒋新民	蒋新民
校对 Checked by	李小翔	李小翔
设计 Designer	肖浩	肖浩
制图 Drawn By	肖浩	肖浩

图纸名称 (Drawing Title)
圆管涵涵洞布置图 (1/3)

工程编号 Engineering Number		0020GXDE2025SZ-009	
专业 Discipline	市政	设计阶段 Stage	施工图
版本编号 Version No.	第一版	图号 Drawing No.	DL-17
比例 Scale	1:80	日期 Date	2025年1月

跌井式立面 (1:80)

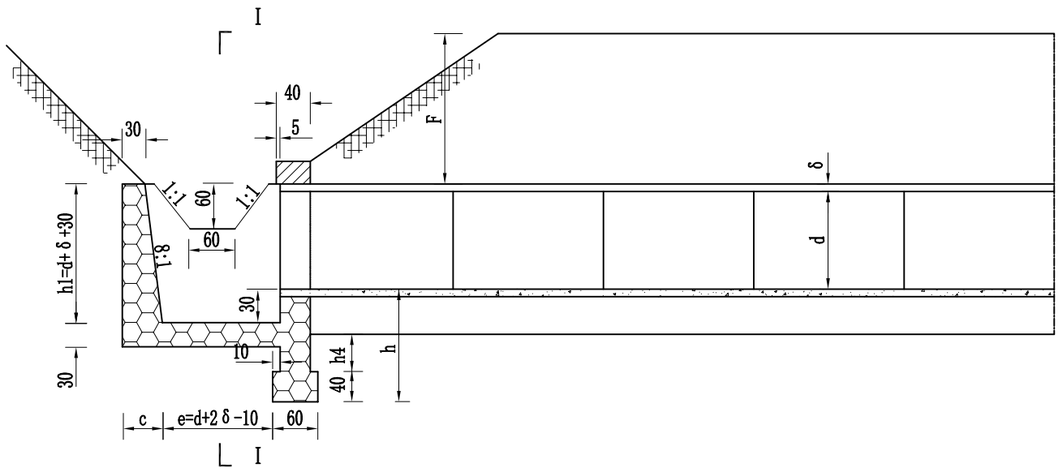

I - I (1:80)

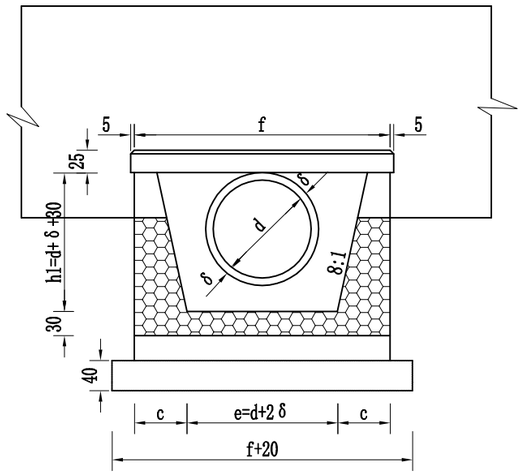

II - II (1:80)

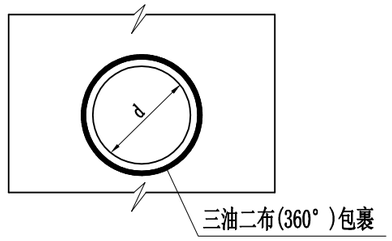

跌井式平面 (1:80)

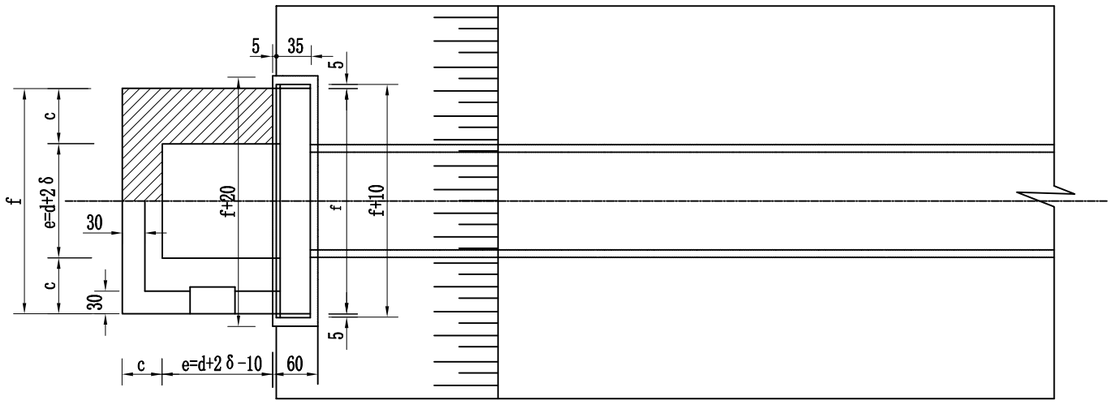

管节接头 (1:80)

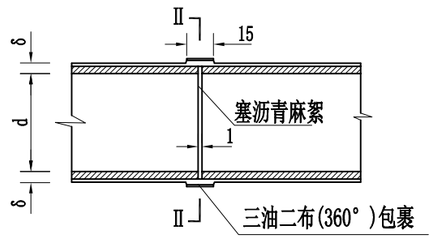

注：

1. 本图尺寸以厘米计。
2. 管外侧接缝外沥青防水层采用涂热沥青两度，每度1～1.5毫米。

备注 | Comments

本设计图纸未经规划部门同意和审图机构认可，不得用于现场施工，仅供建设单位投资前估算建设造价之参考图。修改图纸详见最新版本号图纸作废，之前版本号图纸作废，不得使用。

设计单位 | DESIGN INSTITUTE

中合一工程设计有限公司
SinoHe No.1 Engineering & Design Co. LTD

证书

建筑行业(建筑工程)甲级、风景园林工程设计专项乙级
市政行业（给水、排水、道路、桥梁）乙级
电力行业（送电、变电）丙级　公路行业(公路)丙级
证书编号：A234010299
城乡规划编制乙级
证书编号：院城规乙01号
工程咨询单位乙级资信
证书编号：91341622689779455G-202YY(Y)20
土地规划机构丙级
证书编号：院土规资字第169号

图审单位专用章 | Stamp of Examination

单位出图专用章 | Stamp of Design Flat

注册执业专用章 | Stamp of Registration

合作单位 PARTICIPATOR :

审 核 Verified by	校 对 Checked by	设 计 Designer	制 图 Drawn By

建设单位（Client）
灌阳县黄关镇人民政府

项目名称（entry name）
黄关镇2025年商家村小堰洞至何家大桥洋芋产业基地道路硬化项目

工程名称（Project Name）
圆管涵涵洞布置图（2/3）

审 定 Approved by		
项目负责人 Project manager	蒋新民	蒋新民
专业负责 Profession manager	李小翔	李小翔
审 核 Verified by	蒋新民	蒋新民
校 对 Checked by	李小翔	李小翔
设 计 Designer	肖 浩	肖浩
制 图 Drawn By	肖 浩	肖浩

图纸名称（Drawing Title）
圆管涵涵洞布置图（2/3）

工程编号 Engineering Number		0020GXDE2025SZ-009	
专 业 Discipline	市政	设计阶段 Stage	施工图
版本编号 Version No.	第一版	图 号 Drawing No.	DL-17
比 例 Scale	1:80	日 期 Date	2025年1月

基础形式

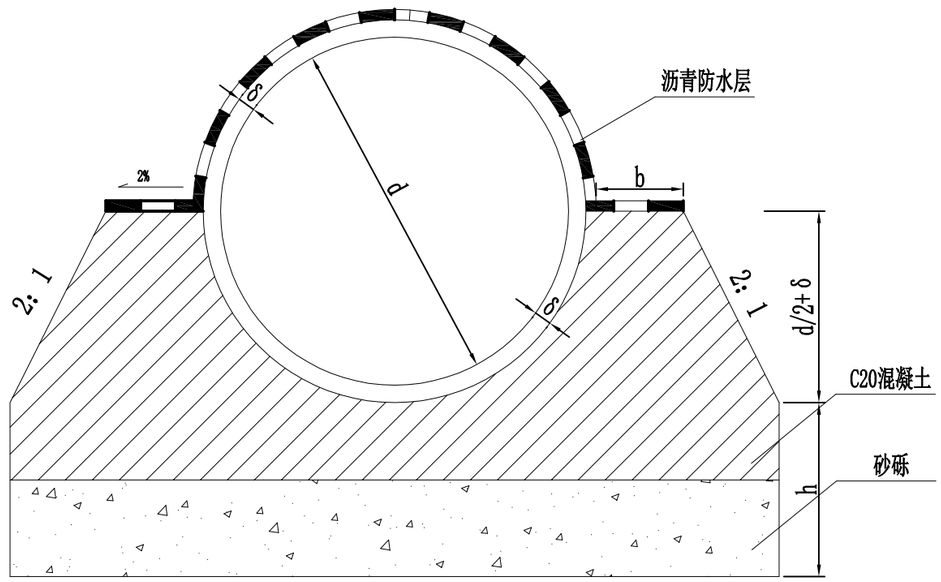

I—I

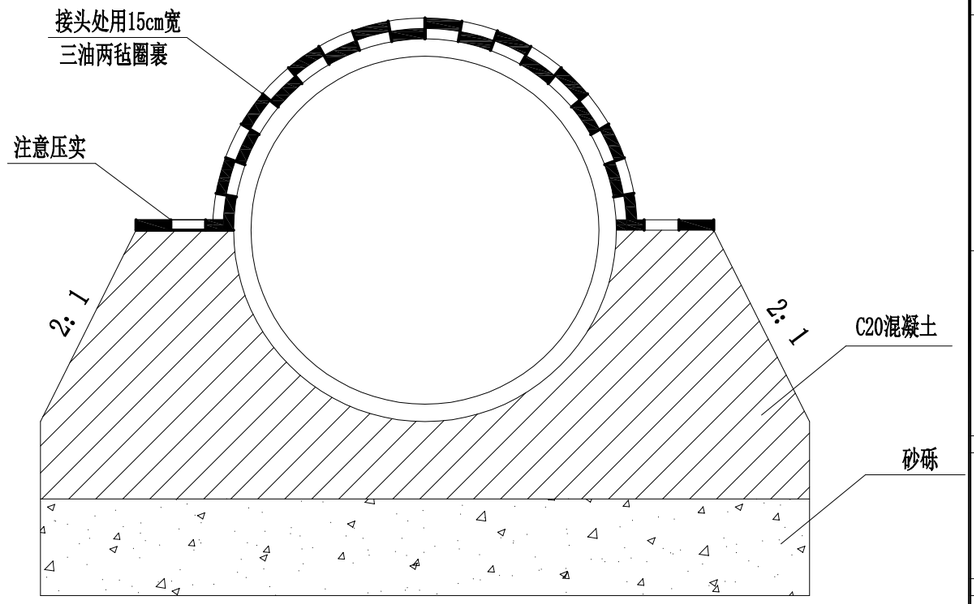

管节接头纵断面

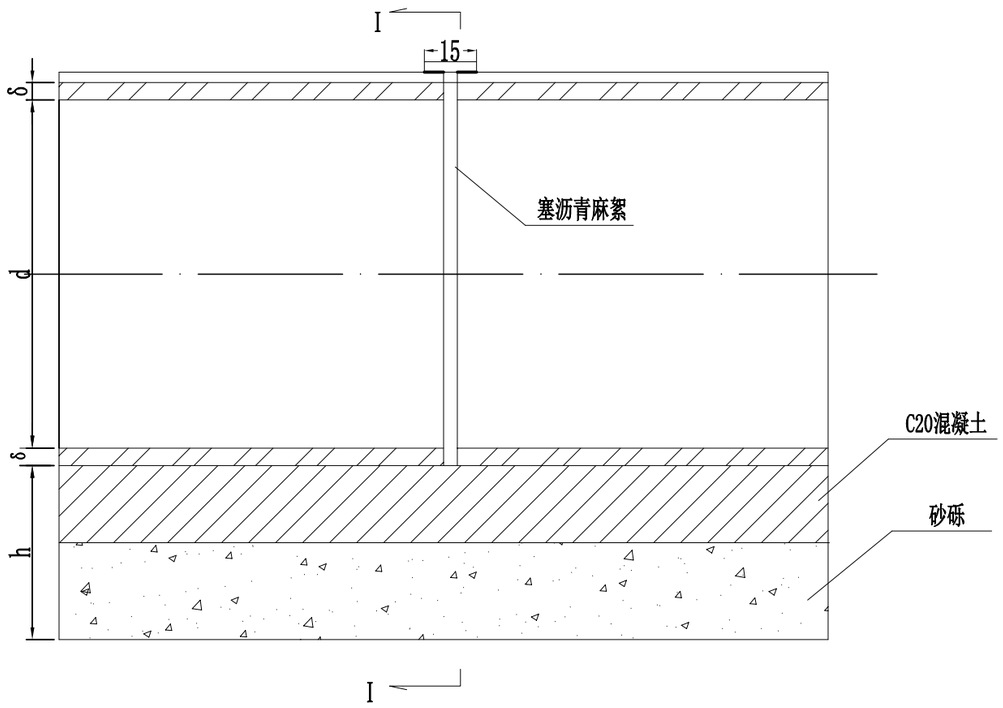

注：

1、本图尺寸均以厘米为单位。

2、管外侧沥青防水层为涂料沥青两道，每道厚1.0～1.5毫米。

3、b、h见涵洞具体布置图。

备注 Comments

本设计图纸未经规划部门同意和审图机构认可，不得用于现场施工，仅供建设单位投资前估算建设造价之参考图。修改图纸详见最新版本号图，之前版本号图纸作废，不得使用。

设计单位 DESIGN INSTITUTE

中合一工程设计有限公司
SinoHe No.1 Engineering & Design Co. LTD

证书

建筑行业(建筑工程)甲级、风景园林工程设计专项乙级
市政行业（给水、排水、道路、桥梁）乙级
电力行业（送电、变电）丙级　公路行业(公路)丙级
证书编号：A234010299
城乡规划编制乙级
证书编号：能城规乙01号
工程咨询单位乙级资信
证书编号：9134162268977945S6-202YY(Y)20
土地规划机构丙级
证书编号：能土规资字第169号

图审单位专用章 Stamp of Examination

单位出图专用章 Stamp of Design Flat

注册执业专用章 Stamp of Registration

合作单位 PARTICIPATOR：

审核 Verified by	校对 Checked by	设计 Designer	制图 Drawn By

建设单位（Client）
灌阳县黄关镇人民政府

项目名称（entry name）
黄关镇2025年商家村小堰洞至何家大桥洋芋产业基地道路硬化项目

工程名称（Project Name）
圆管涵涵洞布置图（3/3）

审定 Approved by		
项目负责人 Project manager	蒋新民	蒋新民
专业负责 Profession manager	李小翔	李小翔
审核 Verified by	蒋新民	蒋新民
校对 Checked by	李小翔	李小翔
设计 Designer	肖浩	肖浩
制图 Drawn By	肖浩	肖浩

图纸名称（Drawing Title）
圆管涵涵洞布置图（3/3）

工程编号 Engineering Number		0020GXDE2025SZ-009	
专业 Discipline	市政	设计阶段 Stage	施工图
版本编号 Version No.	第一版	图号 Drawing No.	DL-17
比例 Scale	1:80	日期 Date	2025年1月