贵港市覃塘区山北乡中心小学运动场建设项目

施工图设计

（专业：市政专业）

正宇设计有限公司
ZHENGYU DESIGN

建设工程设计出图专用章
证书编号：A135012684
建筑行业（建筑工程）专业乙级、市政行业乙级、林业工程（水土保持与荒漠化防治、园林、风景名胜区、森林资源调查与规划、森林资源保护与管理、林业生态工程、水土保持与荒漠化防治、生态修复工程、湿地资源调查与规划、湿地资源保护与管理、湿地生态工程、湿地生态修复工程、水资源开发生态工程）专业乙级
电力行业（风力发电、太阳能发电、电子电气、新能源发电、输变电工程）专业
化工石油天然气（石油及化工产品储运、化工矿山、炼油工程、化工工程）专业乙级
公路行业（公路）专业丙级；水利行业丙级
农业行业（农业综合开发生态工程）专业乙级；
建筑行业乙级、市政行业乙级；
证书编号：A135012684 有效期至：2026年09月23日

2025年03月编制

项目名称：贵港市覃塘区山北乡中心小学运动场建设项目

建设单位：贵港市覃塘区山北乡中心小学

法 定 代 表 人：阳满红 阳满红

技 术 总 负 责人：李俊生 李俊生

项目负责人：冯小鹏 冯小鹏

专业负责人：冯小鹏 冯小鹏

设计人：吕文林 吕文林

建设工程设计出图专用章
正宇设计有限公司
建筑行业乙级：市政行业乙级：
（农业综合开发生态工程）专业乙级；
资质证书编号：A352012684 有效期至：2026年09月23日

正宇设计有限公司
ZHENGYU DESIGN

工程设计资质证书：A352012684
建筑行业乙级 市政行业乙级 农林行业（农业综合开发生态工程）专业乙级
电力行业(风力发电、送电工程、新能源发电、变电工程）专业
化工石油医药（石油及化工产品储运、化工矿山、炼油工程、化工工程）专业乙级
公路行业（公路）专业丙级，水利行业丙级

2025年03月编制

统一社会信用代码
91520603MAAL32HF7P

营业执照

(副本)

扫描二维码登录"国家企业信用信息公示系统"了解更多登记、备案、许可、监管信息。

名　　称　正宇设计有限公司

类　　型　有限责任公司(自然人投资或控股)

法定代表人　阳满红

经营范围　[illegible]

注册资本　伍仟万圆整

成立日期　2021年06月08日

住　　所　贵州省铜仁市碧江区灯塔地理九龙城C8栋商业楼1层A区

登记机关

2024 年 02 月 27 日

http://www.gsxt.gov.cn

国家企业信用信息公示系统网址：

国家市场监督管理总局监制

建设工程设计出资专用章

正宇设计有限公司

资质行业乙级；市政行业乙级；

园林行业（风景园林工程）专业乙级；

证书编号：A352012684

工程设计资质证书

企业名称：正宇设计有限公司

经济性质：有限责任公司（自然人投资或控股）

资质等级：水利行业乙级；公路行业（公路）专业乙级；

……

证书编号：A152012680（临）

有效期：至2025年07月12日

中华人民共和国住房和城乡建设部制

发证机关

2024年03月12日

工程设计资质证书

企业名称：正宇设计有限公司

经济性质：有限责任公司（自然人投资或控股）

资质等级：[illegible]

……

证书编号：A352012684

有效期：至2026年09月23日

中华人民共和国住房和城乡建设部制

发证机关

2024 年03 月13 日

No.AZ 0205349

正宇设计有限公司
ZHENGYU DESIGN

图纸目录
DRAWING LIST

建设单位 C.C	贵港市覃塘区山北乡中心小学
项目名称 PROJECT	贵港市覃塘区山北乡中心小学运动场建设项目

工程编号 JOB NO			
图别 D.S	建施	版次 REV	01
日期 DATE	2025.03		
阶段 STATUS	施工图		
图号 DWG NO	ML-00		
共 页，第 页			

序号	图纸内容	图号	版次	图幅	存盘文件名	更改记录 原图	更改记录 标识
01	目录	ML-00	01	A3			
02	总平面布置图	ZP-01	01	A3			
03	运动场平面图	JS-01	01	A3			
04	运动场场地塑胶铺设平面图	JS-02	01	A3			
05	运动场场地排水平面图	JS-03	01	A3			
06	1-1跑道断面图 工程数量表1 沉沙井断面图 水沟盖板大样图	JS-04	01	A3			
07	双壁波纹管沟槽断面 水泥路面恢复做法大样图 消防车道及登高场地大样图 工程数量表2	JS-05	01	A3			
08	检查井大样图	JS-06	01	A3			
09	检查井盖板配筋图	JS-07	01	A3			
10	钢爬梯大样图	JS-08	01	A3			
11	检查井井座图大样图（含防坠网安装）	JS-09	01	A3			
12	升旗台大样图	JS-10	01	A3			
13	跳远沙池平面图 跳远沙池剖面图	JS-11	01	A3			
14	舞台平面图	JS-12	01	A3			
15	舞台屋面平面图	JS-13	01	A3			
16	1-5轴立面图 5-1轴立面图	JS-14	01	A3			
17	A-C轴立面图 C-A轴立面图 1-1剖面图	JS-15	01	A3			
18	台阶平面大样图 台阶1-1剖面图 设计说明	JS-16	01	A3			
19	基础平面图	JS-17	01	A3			
20	预埋螺栓平面布置图	JS-18	01	A3			
21	屋面结构平面布置图 CC1 CC2 GJ1 GJ2 材料表	JS-19	01	A3			
22	背景墙平面图 背景墙立面图 钢骨架大样图 1-1剖面图	JS-20	01	A3			
23	设配参数表	JS-21	01	A3			
24	建筑设计总说明	JS-22	01	A3			
25	一层平面图 屋面平面图 1-2轴立面图 2-1轴立面图 A-B轴立面图 B-A轴立面图	JS-23	01	A3			
26	1-1剖面图 室内外装修做法表 女儿墙大样图 门窗大样图	JS-24	01	A3			
27	结构设计总说明（一）	JS-25	01	A3			
28	结构设计总说明(二)	JS-26	01	A3			
29	通用大样图	JS-27	01	A3			
30	基础平面布置图	JS-28	01	A3			
31	柱子平面布置图 地梁平面布置图 0.8m圈梁平面布置图 屋面层结构平面布置及梁配筋图	JS-29	01	A3			
32	给排水设计说明	JS-30	01	A3			
33	一层排水平面图 屋面排水平面图	JS-31	01	A3			
34	电气设计说明	JS-32	01	A3			
35	一层电气平面图 一层弱电平面图	JS-33	01	A3			

建设工程设计出图专用章
正宇设计有限公司
建筑行业乙级 市政行业乙级：
农林行业（农业种植 农业综合开发工程）专业乙级；
资质证书编号：A152012214 有效期至：2026年09月23日

未加盖勘察设计出图专用章无效，未注明之处，仍参照原设计或现行的规范、规程、标准进行施工。

设计 DESIGN	吕文林	吕文林	专业负责人 ARCH CHIEF	冯小鹏	冯小鹏	审核 CHECK	徐进	徐进	项目负责人 MANAGER	冯小鹏	冯小鹏

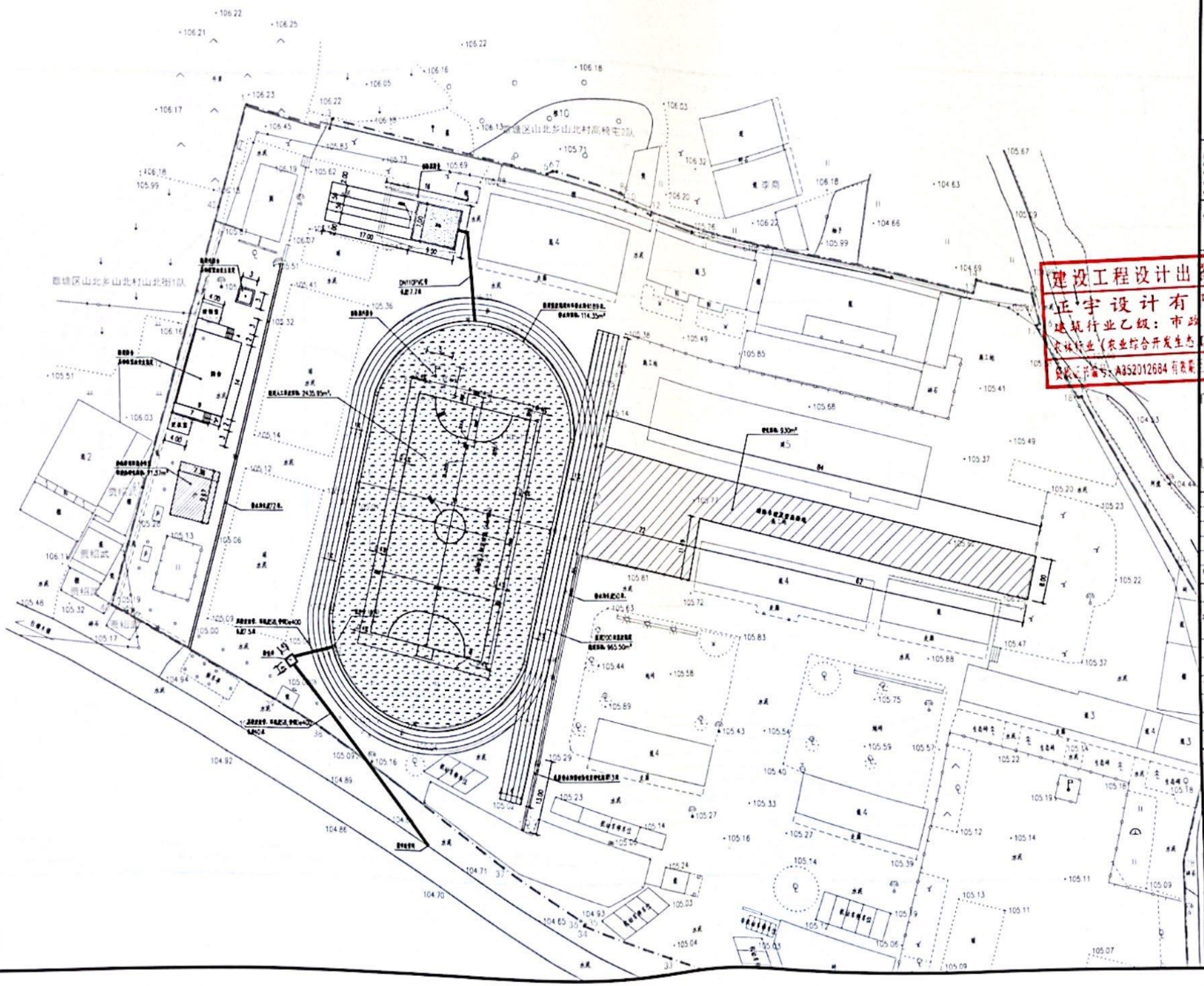

建设工程设计出图专用章
正宇设计有限公司
建筑行业乙级：市政行业乙级：
农林行业（农业综合开发生态工程）专业乙级；
资质证书编号：A352012684 有效期至：2026年09月23日

正宇设计有限公司
ZHENGYU DESIGN

工程设计资质证书：A352012684
建筑行业乙级；市政行业乙级
农林行业（农业综合开发生态工程）专业乙级
电力行业（风力发电）专业乙级；通信工程（移动通信）专业乙级
电子行业（电子系统工程）专业乙级；轻纺工业（纺织工程）专业乙级
机电工程（机械电子工程）专业乙级；化工石油（石油加工）专业乙级
轻工工程（食品工程）专业乙级

合作单位
COOPERATOR

注册执业章

修次	日期	说明
05		
04		
03		
02		
01		

职责	姓名	签署
项目负责人	冯小鹏	冯小鹏
	肖晓芳	肖晓芳
审定	袁李方	袁李方
审核	徐进	徐进
专业负责人	冯小鹏	冯小鹏
校对	张军	张军
设计	吕文林	吕文林
制图	韦耀东	韦耀东

建设单位 C.C

贵港市覃塘区山北乡中心小学

项目名称 PROJECT

贵港市覃塘区山北乡中心小学体育场建设项目

图名 TITLE

总平面布置图

工程编号			
阶段	施工图	修次	01
图别	建施	日期	2025.03
图号	ZP-01		

2025年03月版，未加盖建设单位出图专用章无效

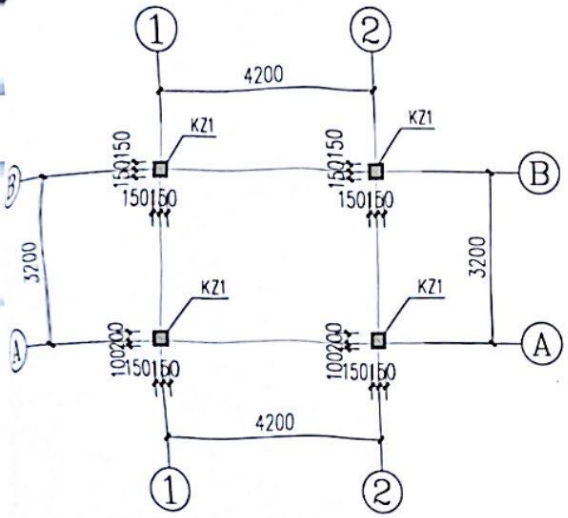

柱子平面布置图

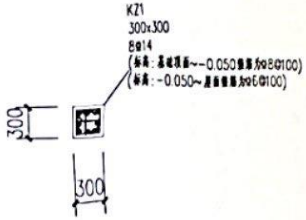

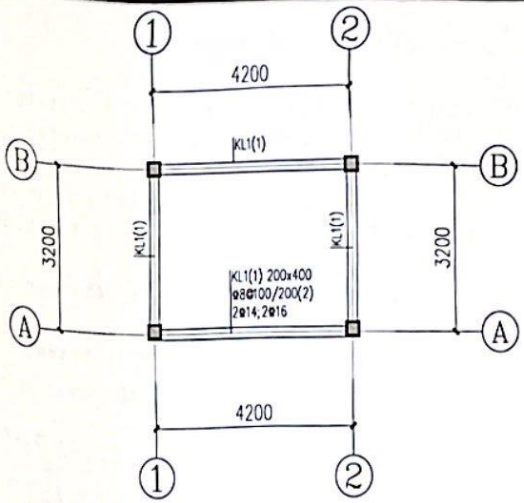

地梁平面布置图

梁说明:

1、本图梁定位未注明者为轴线居中或边平墙柱定位; 梁面标高: -0.050;

2、梁砼等级C25

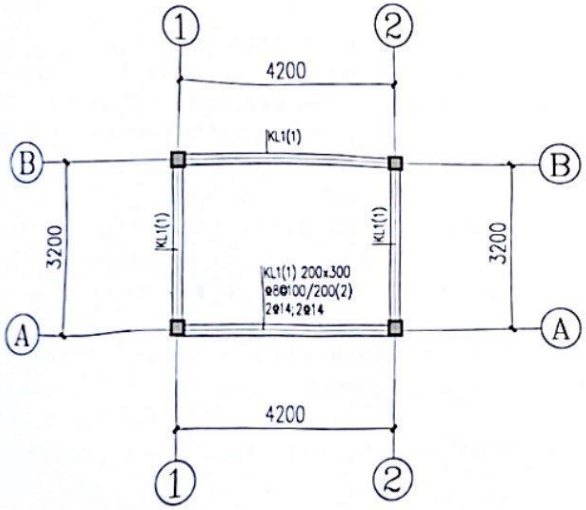

0.8m高梁平面布置图

梁说明:

1、本图梁定位未注明者为轴线居中或边平墙柱定位; 梁面标高: 0.8;

2、梁砼等级C25

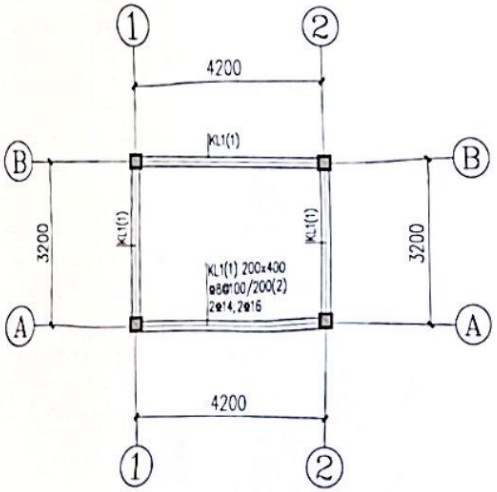

屋面层结构平面布置及梁配筋图

梁说明:

1、本图梁定位未注明者为轴线居中或边平墙柱定位; 梁板面标高3.300;

2、梁板砼等级C25

3、未注明的板面标高为3.300; 除注明外板厚均为120mm;
板配筋双层双向@8@200通长布置,

正宇设计有限公司
ZHENGYU DESIGN

工程设计资质证书: A352012684
建筑行业乙级 市政行业乙级
农业行业(农业综合开发生态工程)专业乙级
电力行业(风力发电)乙级 通信工程 信息通信业 信息工程 专业
化工石油工程(石油及化工产品储运、化工矿山、炼油工程、
化工工程)专业乙级

合作单位
COOPERATOR

建设工程设计出图专用章
正宇设计有限公司
建筑行业乙级; 市政行业乙级;
农业行业(农业综合开发生态工程)专业乙级;
资质证书编号: A352012684 有效期至: 2026年09月2日

注册执业章

修次	日期	摘要
05		
04		
03		
02		
01		

职责	姓名	签署
项目负责人	冯小鹏	冯小鹏
	肖国万	肖国万
审定	袁李方	袁李方
审核	徐迪	徐迪
专业负责人	冯小鹏	冯小鹏
校对	张军	张军
设计	吕文林	吕文林
制图	韦耀东	韦耀东

建设单位 C.C
贵港市覃塘区山北乡中心小学

项目名称 PROJECT
贵港市覃塘区山北乡中心小学运动场建设项目

图名 TITLE
柱子平面布置图 地梁平面布置图
0.8m高梁平面布置图
屋面层结构平面布置及梁配筋图

工程编号			
阶段	施工图	修次	01
图别	建施	日期	2025.03
图号	JS-29		

2025年03月版, 未加盖建设计出图专用章无效

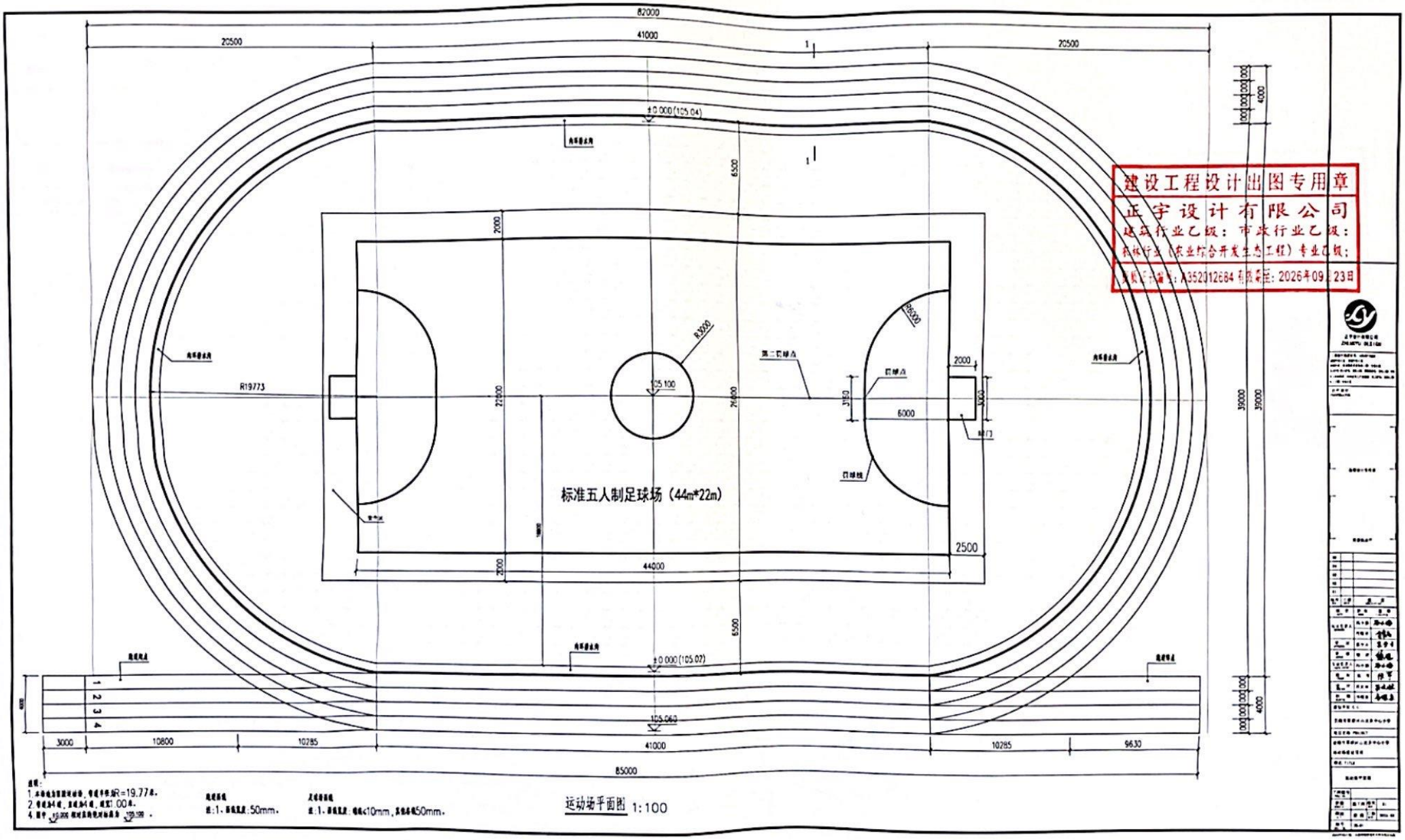

建设工程设计出图专用章
正宇设计有限公司
建筑行业乙级：市政行业乙级：
林业行业（农业综合开发生态工程）专业乙级；
证书编号：A352012684 有效期至：2026年09月23日

说明：
1. 本标准足球场半径，弯道半径R=19.77米。
2. 弯道为4道，直道为4道，道宽1.00米。
4. 图中 ±0.000 相对绝对标高为 105.100 。

定位轴线
注：1. 轴线宽度：50mm。

定位轴线
注：1. 轴线宽度：轴线≤10mm，其他轴50mm。

运动场平面图 1:100

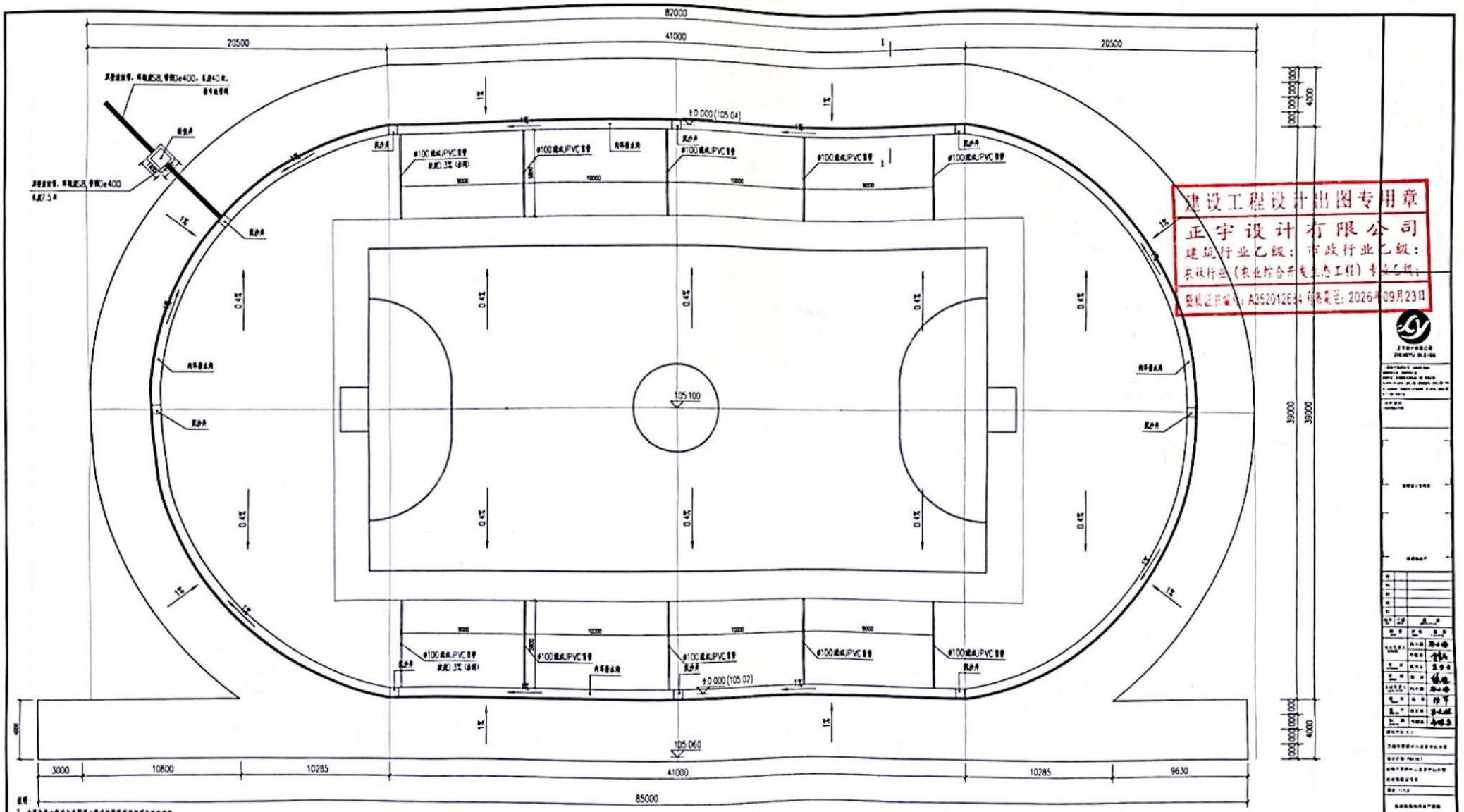

说明：

1. 内环角排水管道与外围雨水管道连接处应采用柔性接头。
2. 排水管道外围设置检查井应外围砌筑。
3. 排水采用DN100UPVC管，UPVC管上部2/3处每间隔50mm，开5mm直径小孔，直接埋设管道。

运动场场地排水平面图 1:100

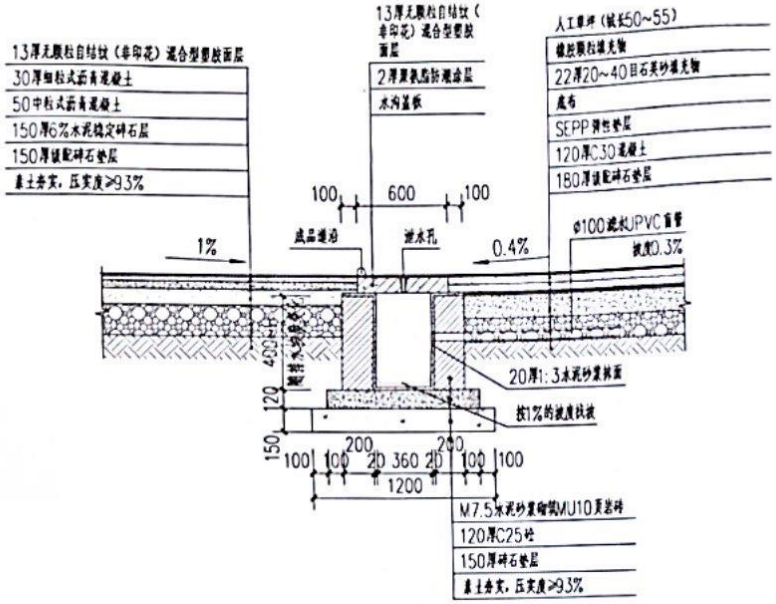

1—1跑道断面图 1:30

工程数量表1

编号	项目名称	单位	数值	备注
1	运动场总面积	M²	3515.80	
2	跑道面积	M²	965.50	13mm塑胶面层
3	足球场面积	M²	2435.95	人工草坪，含草坪延展区
4	运动场排水沟	M²	114.35	排水沟长度189米，盖板宽度600mm
5	舞台	M²	154	防滑地砖铺面
6	升旗台	M²	9	防滑地砖铺面
7	排水沟	M	72	位于篮球场边，做法同大样，无水沟盖板上结构层具体位置详总平图
8	排水沟	M	50	位于跑道外侧边，做法同大样，无水沟盖板上结构层具体位置详总平图
9	地面硬化面积	M²	930	
10	清除表土	M²	930	消防车道及登高场地面积部分，厚450mm.
11	清除表土	M²	2435.95	人工草坪面积部分，厚350mm.
12	清除旧跑道沥青面层	M²	965.50	清除沥青层厚度100mm
13	沙池恢复地面硬化	M²	71.37	沙池移到旧舞台位置，原沙池恢复硬化地面

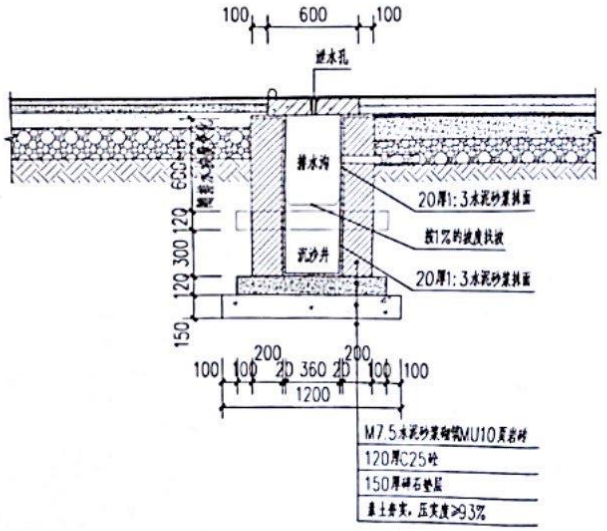

沉沙井断面图 1:30

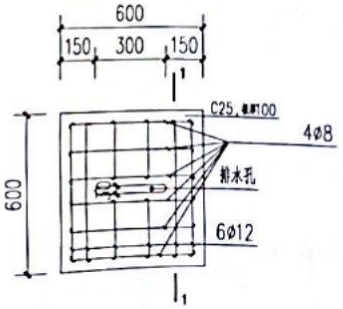

排水沟盖板配筋平面图 1:20

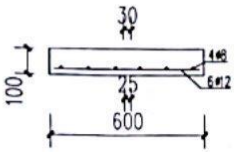

1—1侧面图 1:20

建设工程设计出图专用章
正宇设计有限公司
建筑行业乙级：市政行业乙级：
农林行业（农业综合开发生
资质证书编号：A352012684 有效

正宇设计有限公司
ZHENGYU DESIGN

工程设计资质证书：A352012684
建筑行业（建筑工程）甲级 市政行业（道路工程）专业乙级
电力行业（送变电、发电工程、新能源发电、变电工程）专业乙级
机电行业（机械设计分项、电子产品制造、电工产品、通信工程、电子工程）专业乙级

合作单位 COOPERATOR

勘察设计专用章

注册执业章

105			
04			
03			
02			
01			
版次 REV	日期 DATE	专业	修改内容

出图日期 DATE	2025年03月25日	
项目负责人 MANAGER	冯小鹏	冯小鹏
	肖雅芳	肖雅芳
审定 APPROVAL	袁李方	袁李方
审核 CHECK	徐 延	徐延
专业负责人 ARCH CHIEF	冯小鹏	冯小鹏
校对 PROOF	张 军	张军
设计 DESIGN	吕文林	吕文林
制图 DRAWING	韦耀东	韦耀东

建设单位 C.C

贵港市覃塘区山北乡中心小学

项目名称 PROJECT

贵港市覃塘区山北乡中心小学运动场建设项目

图名 TITLE

1-1跑道断面图 工程数量表1
沉沙井断面图
水沟盖板大样图

工程编号 PROJ. NO.			
阶段 STATUS	施工图	版次 REV	01
图别 DWG.	建 施	日期 DATE	2025.03
图号 DWG. NO.	JS-04		

2025年03月版，未加盖勘察设计出图专用章无效

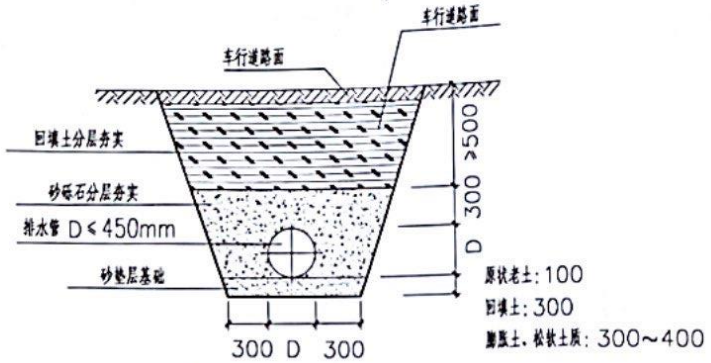

双壁波纹管沟槽断面

注：砂石基础的压实系数按国标04S516要求施工，回填土密实度按《给水排水管道工程施工及验收规范》(GB 50268-2008)规定施工。

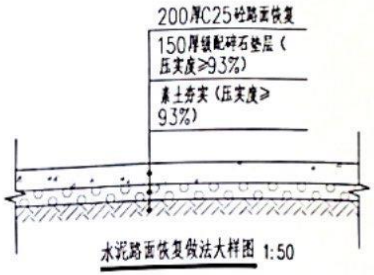

水泥路面恢复做法大样图 1:50

注：场地地面按6mX6m设伸缩缝。
沥青玛蹄脂填缝，缝宽5mm。
在强度达到40%后，用刻槽机刻槽，构造深度D≥0.5毫米

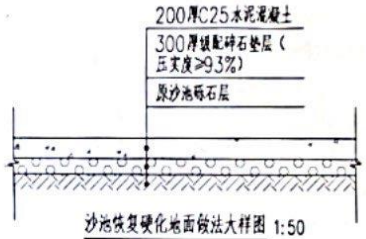

沙池恢复硬化地面做法大样图 1:50

注：位置详总平图；面积：71.37m²

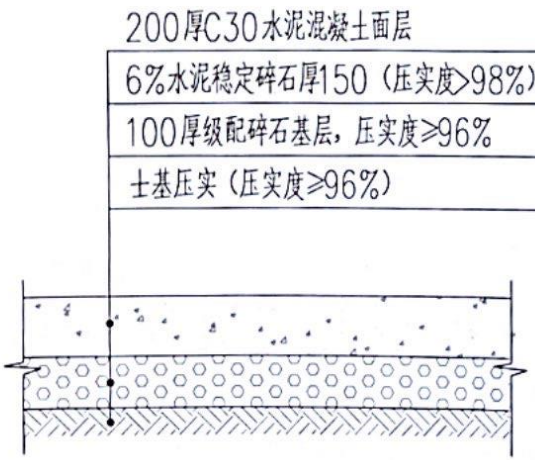

消防车道及登高场地大样图 1:100

注：在强度达到40%后，用刻槽机刻槽，构造深度D≥0.5毫米

工程数量表2

编号	项目名称	型号规格	单位	数值	备注
1	拆除原舞台	L=14m,B=9m,H=0.8m	M²	126	舞台背景墙墙厚0.3m，墙高3m.
2	拆除原升旗台	L=5m,B=5m,H=0.45m	M²	25	
3	水泥路面拆除恢复	δ=0.2m,B=3m	M	70	做法详水泥路面拆除恢复做法图

正宇设计有限公司
ZHENGYU DESIGN

工程设计资质证书：A352012684
建筑行业乙级、市政行业乙级
农林行业（农业综合开发生态工程）专业乙级
电力行业（风力发电、送电工程、变电工程）专业乙级
化工石油行业（石油及化工产品储运、化工矿山、石油工程、化工工程）专业乙级

合作单位 COOPERATOR

勘察设计专用章

注册执业章

05	
04	
03	
02	
01	

职务 DUTY	姓名 NAME	签名 SIGNATURE
项目负责人	冯小鹏	冯小鹏
	肖鹏芳	肖鹏芳
审定 APPROVED	张春吉	张春吉
审核 CHECK	张 兰	张兰
专业负责人	冯小鹏	冯小鹏
校对 PROOF	张 军	张军
设计 DESIGN	吕文林	吕文林
制图 DRAWING	韦耀东	韦耀东

建设单位 C.C
贵港市覃塘区山北乡中心小学

项目名称 PROJECT
贵港市覃塘区山北乡中心小学运动场建设项目

图名 TITLE
水泥路面恢复做法大样图
双壁波纹管沟槽断面
消防车道及登高场地大样图
工程数量表2

工号 PROJ. NO.			
阶段 STATUS	施工图	版次 REV.	01
图别 DWG.	建施	日期 DATE	2025.03
图号 DWG. NO.	JS-05		

建设工程设计出图专用章
正宇设计有限公司
建筑行业乙级；市政行业乙级；
农林行业（农业综合开发生态工程）专业乙级
资质证书编号：A352012684

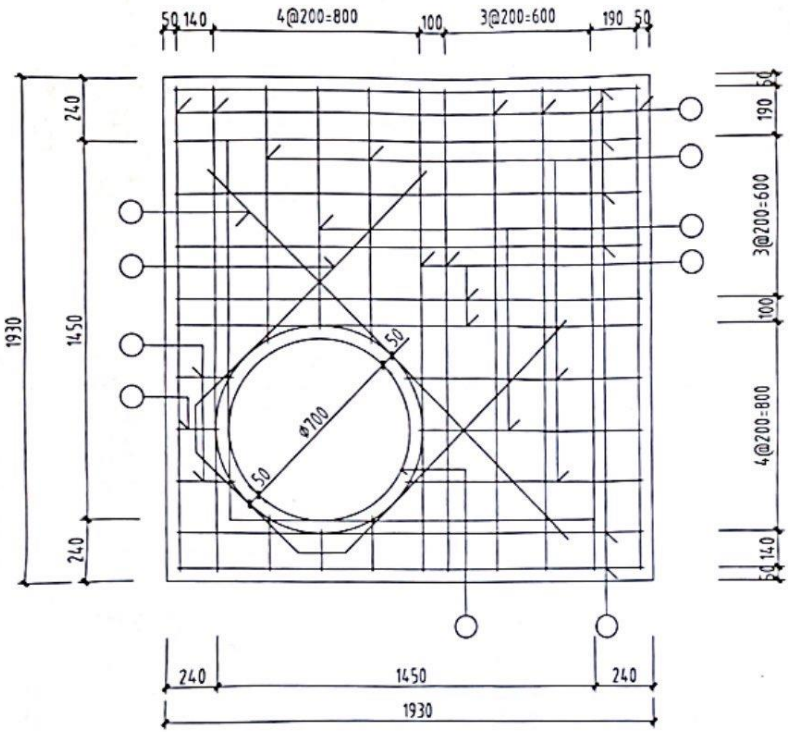

盖板规格表

盖板型号	盖板覆土 Ho (m)	板厚 (mm)	混凝土 (m^3)	钢筋 (Kg)
板①-1	0.6≤Ho≤2.0	120	0.44	44.61
板①-2	0.4≤Ho≤0.6	160	0.58	44.61
	2.0≤Ho≤4.0			
板①-3	4.0≤Ho≤6.0	250	0.73	59.57
板①-4	6.0≤Ho≤8.0	300	1.09	77.18

说明:

1、单位: mm

2、材料: 混凝土C30,钢筋Φ-HPB300级钢, Φ-HRB400级钢。

3、混凝土净保护层: 35; 钢筋放下层, 水平筋在最下面。

4、盖板覆土: 0.4m≤Ho≤5.0m。

5、本图适用于d=800mm。

钢筋数量表

编号	形式	板①-1					板①-2					板①-3					板①-4				
		规格 (mm)	长度 (mm)	数量 (根)	总长 (m)	重量 (kg)	规格 (mm)	长度 (mm)	数量 (根)	总长 (m)	重量 (kg)	规格 (mm)	长度 (mm)	数量 (根)	总长 (m)	重量 (kg)	规格 (mm)	长度 (mm)	数量 (根)	总长 (m)	重量 (kg)
1	———	Φ12	1860	12	22.32	19.82	Φ12	1860	12	22.32	19.82	Φ14	1860	12	22.32	26.96	Φ18	1860	12	22.32	44.57
2	———	Φ12	980	4	3.92	3.48	Φ12	980	4	3.92	3.48	Φ14	980	4	3.92	4.74	Φ14	980	4	3.92	4.74
3	———	Φ12	920	2	1.84	1.63	Φ12	920	2	1.84	1.63	Φ14	920	2	1.84	2.22	Φ14	920	2	1.84	2.22
4	———	Φ16	1860	4	7.44	11.74	Φ16	1860	4	7.44	11.74	Φ18	1860	4	7.44	14.87	Φ18	1860	4	7.44	14.87
5	———	Φ12	230	4	0.92	0.82	Φ12	230	4	0.92	0.82	Φ14	230	4	0.92	1.11	Φ14	230	4	0.92	1.11
6	———	Φ12	170	2	0.34	0.30	Φ12	170	2	0.34	0.30	Φ14	170	2	0.34	0.41	Φ14	170	2	0.34	0.41
7	———	Φ12	1640	1	1.64	1.46	Φ12	1640	1	1.64	1.46	Φ14	1640	1	1.64	1.98	Φ14	1640	1	1.64	1.98
8	550 1090	Φ12	3090	1	3.09	2.74	Φ12	3090	1	3.09	2.74	Φ14	3090	1	3.09	3.73	Φ14	3090	1	3.09	3.73
9	Φ800	Φ12	2940	1	2.94	2.61	Φ12	2940	1	2.94	2.61	Φ14	2940	1	2.94	3.55	Φ14	2940	1	2.94	3.55

建设工程设计出图专用章
正宇设计有限公司
建筑行业乙级：市政行业乙级：
农林行业（农业综合开发生态工程）专业乙级；
资质证书编号：A352012884 有效期：2026年09月23日

正宇设计有限公司
ZHENGYU DESIGN

工程设计资质证书：A352012884
建筑行业乙级、市政行业乙级
农林行业（农业综合开发生态工程）专业乙级
电力行业（风力发电、送电工程、变电工程、新能源发电、核电工程）专业
化工石油工程（石油及化工产品储运、化工矿山、炼油工程、化工工程）专业乙级

合作单位
COOPERATOR

注册执业章

版次 REV	日期 DATE	说明 DESCRIPTION
05		
04		
03		
02		
01		

职责 DUTY	姓名 NAME	签署 SIGNATURE
项目负责人 MANAGER	冯小鹏	冯小鹏
	肖晓芳	肖晓芳
审定 APPROVAL	袁李方	袁李方
审核 CHECK	徐迅	徐迅
专业负责人 AREA CHIEF	冯小鹏	冯小鹏
校对 PROOF	张军	张军
设计 DESIGN	吕文林	吕文林
制图 DRAFTING	韦耀东	韦耀东

建设单位 C.C
贵港市覃塘区山北乡中心小学

项目名称 PROJECT
贵港市覃塘区山北乡中心小学运动场建设项目

图名 TITLE
检查井盖板配筋图

工程编号 PROJ. NO			
阶段 STATUS	施工图	版次 REV	01
比例 SCALE	建施	日期 DATE	2025.03
图号 DWG. NO	JS-07		

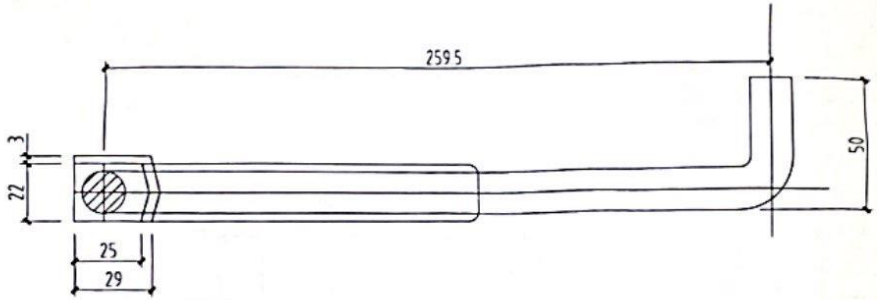

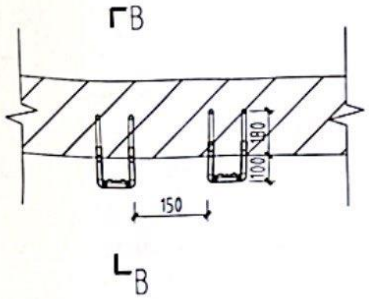

直墙爬梯安装图

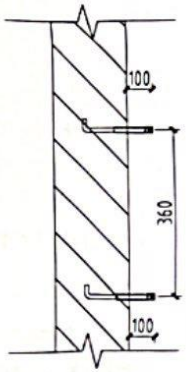

B-B

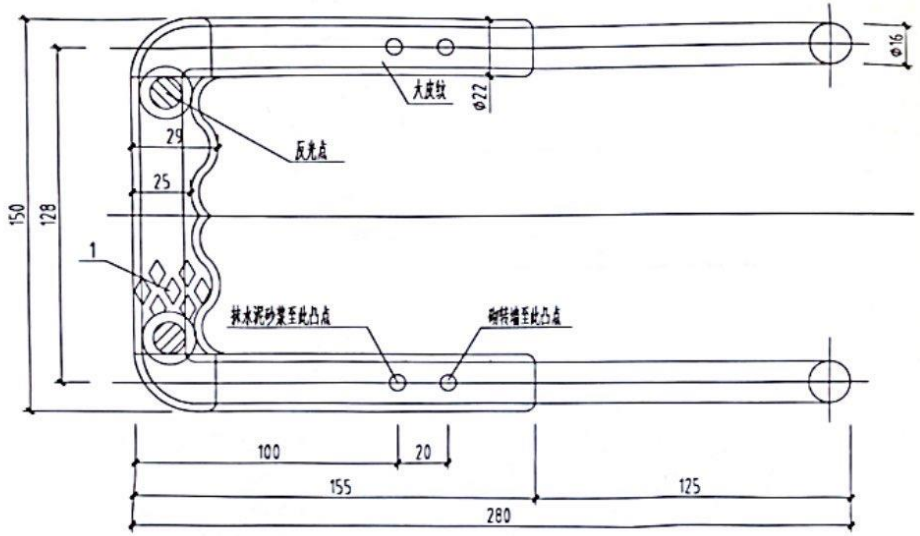

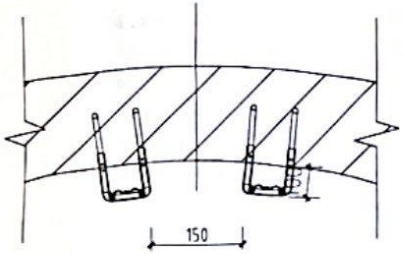

弧形墙爬梯安装图

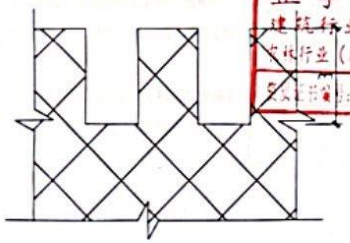

A-A

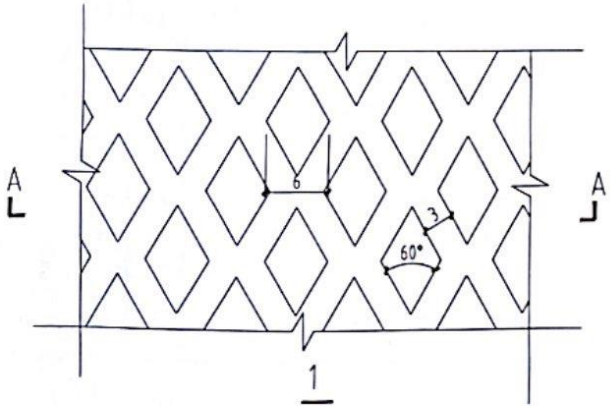

说明:

1、本图尺寸单位：mm

2、材料：钢-HPB300级钢，塑料-高密度聚乙烯，纳米材料。

3、为防爆裂，无明显皮纹产品严禁使用。

4、爬梯施工完毕后，并壁水泥砂浆抹面距离爬梯突出部分为100mm。

建设工程设计出图专用章

正宇设计有限公司

建筑行业乙级：市政行业乙级：

农业综合开发生态工程）专业乙级：

证书编号：A352012684 有效期至：2026年09月23日

正宇设计有限公司
ZHENGYU DESIGN

工程设计资质证书：A352012684

合作单位
COOPERATOR

注册执业章

版次	日期	摘要
05		
04		
03		
02		
01		

职责	姓名	签署
项目负责人	冯小鹏	冯小鹏
	肖耀万	肖耀万
审定	袁学方	袁学方
审核	徐迪	徐迪
专业负责人	冯小鹏	冯小鹏
校对	张军	张军
设计	吕文林	吕文林
制图	韦耀东	韦耀东

建设单位 C.C

贵港市覃塘区山北乡中心小学

项目名称 PROJECT

贵港市覃塘区山北乡中心小学运动场建设项目

图名 TITLE

钢爬梯大样图

工程编号			
阶段	施工图	版次	01
图别	建施	日期	2025.03
图号	JS-08		

2025年03月版：未加盖建设设计出图专用章无效

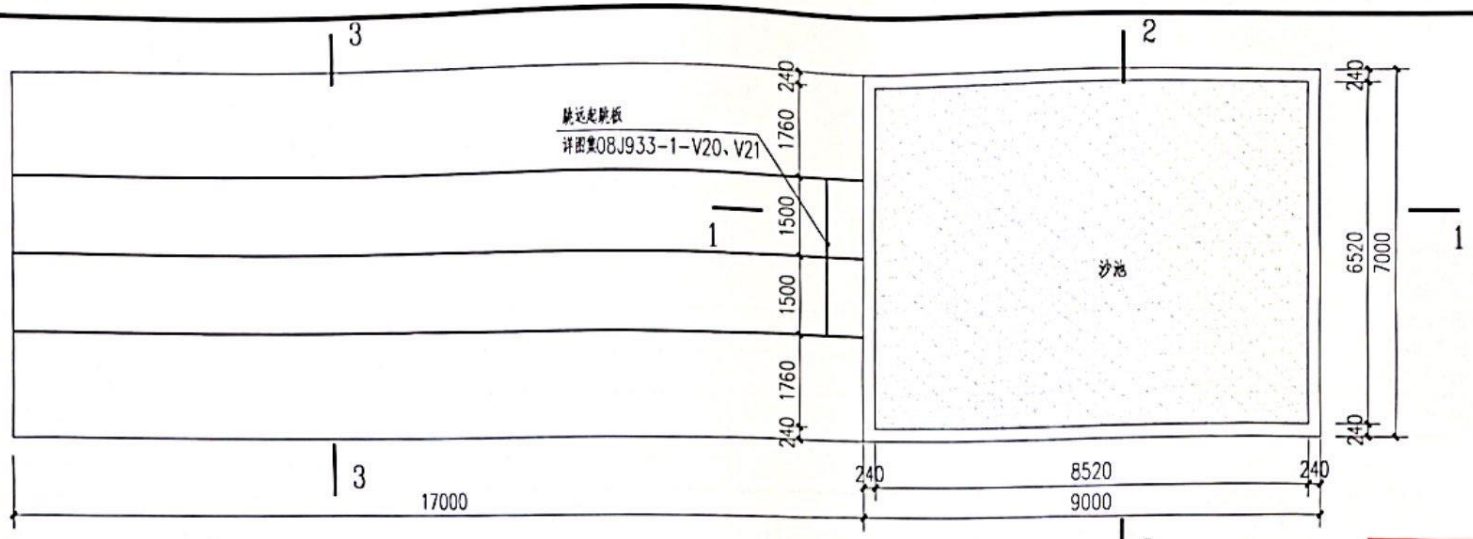

跳远沙池平面图 1:100

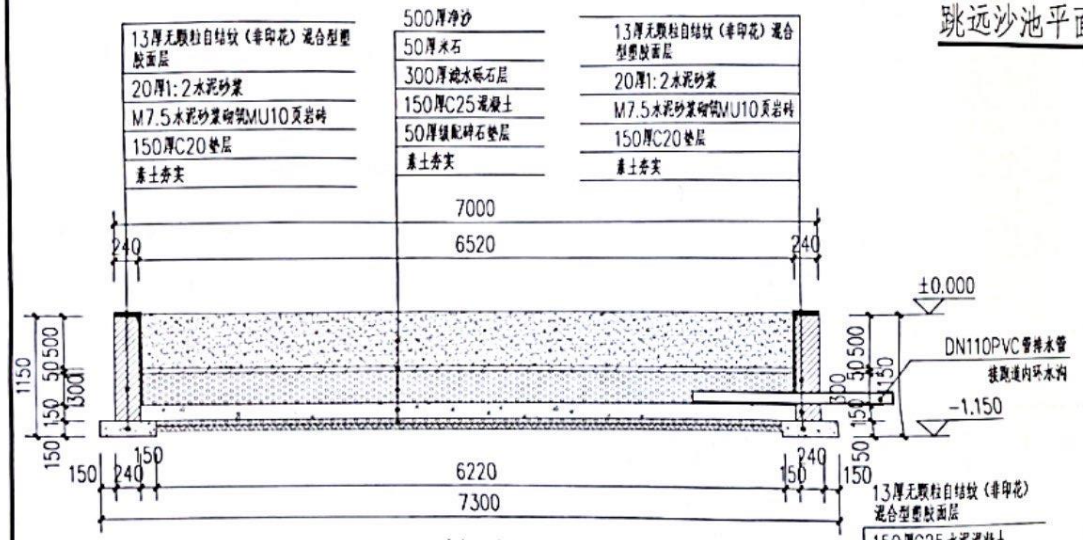

1—1剖面图 1:25

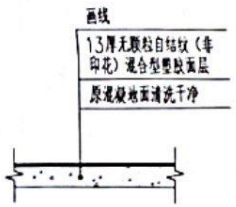

3—3剖面图 1:25

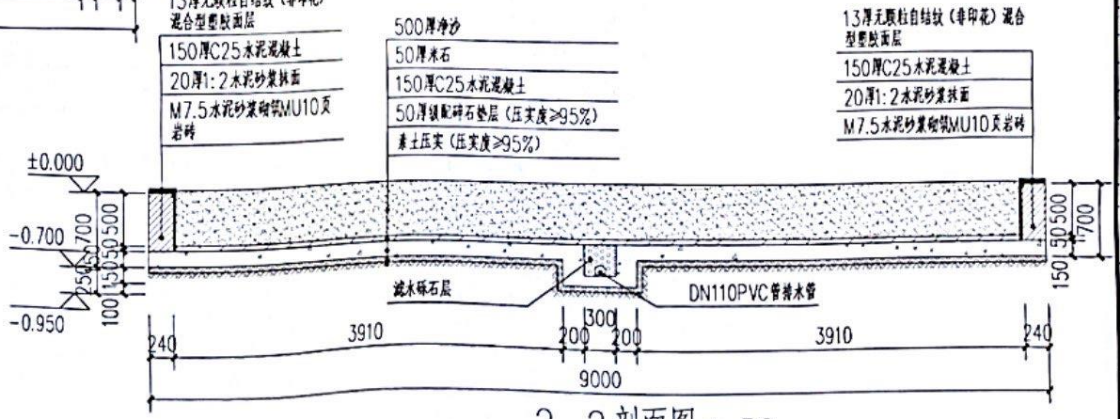

2—2剖面图 1:50

建设工程设计出图专用章
正宇设计有限公司
建筑行业乙级：市政行业乙级：
农林行业（农业综合开发生态工程）专业乙级；
证书编号：A352012084 有效期：2026年09月23日

注册执业章

正宇设计有限公司
ZHENGYU DESIGN

工程设计资质证书：A352012084
建筑行业乙级 市政行业乙级
农林行业（农业综合开发生态工程）专业乙级
电力行业（风力发电、送电工程、变电工程、核能发电、火电工程）专业乙级
石油天然气（石油及化工产品储运、化工矿山、炼油工程、化工工程）专业乙级

合作单位
COOPERATION

版次	日期	说明
05		
04		
03		
02		
01		

职责	姓名	签署
项目负责人	冯小鹏	冯小鹏
	肖霞芳	肖霞芳
审定	袁李方	袁李方
审核	徐进	徐进
专业负责人	冯小鹏	冯小鹏
校对	张军	张军
设计	吕文林	吕文林
制图	韦耀东	韦耀东

建设单位 C.C
贵港市覃塘区山北乡中心小学

项目名称 PROJECT
贵港市覃塘区山北乡中心小学运动场建设项目

图名 TITLE
跳远沙池平面图
跳远沙池剖面图

工程编号			
阶段	施工图	版次	01
图别	建 施	日期	2025.03
图号	JS-11		

2025年03月版，未加盖出图专用章无效

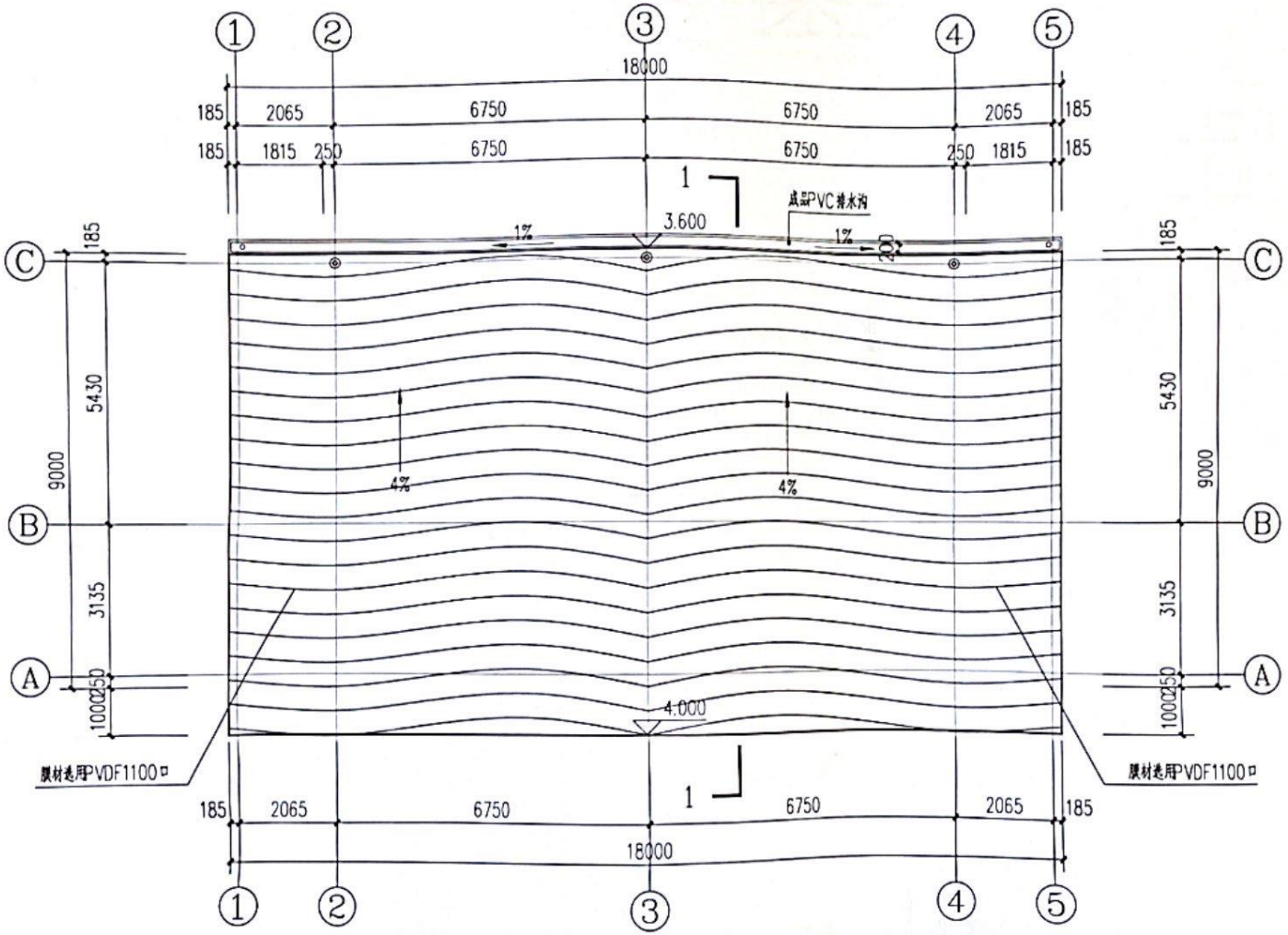

舞台屋面平面图 1:100

建设工程设计出图专用章
正宇设计有限公司
建筑行业乙级：市政行业乙级：
农林行业（农业综合开发生态工程）专业乙级
资质证书编号：A352012684 有效期至 2026年09月23日

正宇设计有限公司
ZHENGYU DESIGN

工程设计资质证书：A352012684
建筑行业乙级、市政行业乙级
农林行业（农业综合开发生态工程）专业乙级
电子行业（洁净室安装、建筑工程、装修装饰安装、市政工程）专业
化工石油类（石油及化工产品储运、化工矿山、炼油工程、
化工工程）专业乙级

合作单位
COOPERATOR

注册执业章

版次 REV	日期 DATE	摘要 DESCRIPTION
05		
04		
03		
02		
01		

职责 DUTY	姓名 NAME	签署 SIGNATURE
项目负责人 MANAGER	冯小鹏	冯小鹏
	肖耀万	肖耀万
审定 APPROVED	袁李方	袁李方
审核 CHECK	徐迅	徐迅
专业负责人 MAIN CHIEF	冯小鹏	冯小鹏
校对 PROOF	张军	张军
设计 DESIGN	吕文林	吕文林
制图 DRAWING	韦耀东	韦耀东

建设单位 C.C
贵港市覃塘区山北乡中心小学

项目名称 PROJECT
贵港市覃塘区山北乡中心小学运动场建设项目

图名 TITLE
舞台屋面平面图

工程编号 PROJ. NO			
阶段 STATUS	施工图	版次 REV	01
图别 B.N	建施	日期 DATE	2025.03
图号 DWG. NO	JS-13		

2025年03月版，未经盖章图纸不出图专用章无效

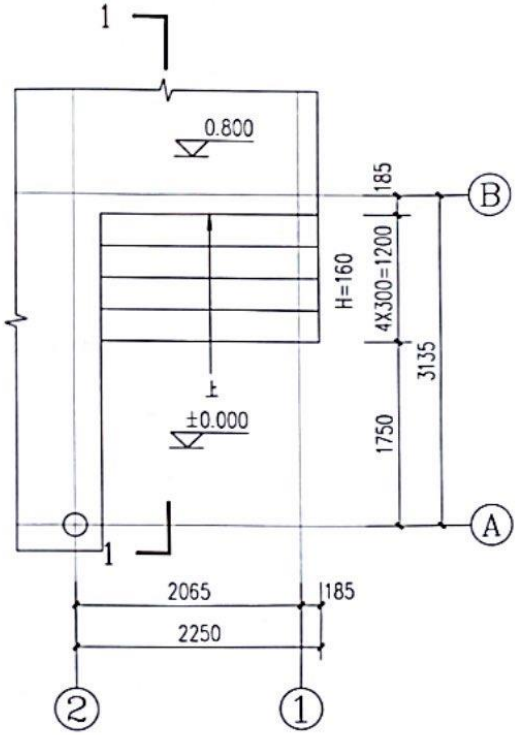

台阶平面大样图 1:50

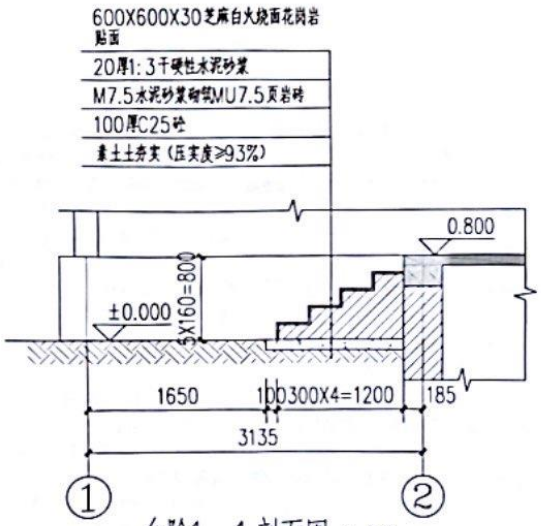

台阶1－1剖面图 1:50

设计说明

一、设计依据

钢(膜)结构设计执行以下规范:

《钢结构设计规范》(GB50017-2017)

《建筑结构荷载规范》(GB 50009-2012)

《建筑抗震设计规范》((GB50011-2010)

《膜结构技术规程》(CECS158:2015)

《钢结构施工质量验收规范》(GB50205-2015)

《钢结构工程质量检验评定标准》(GB50221-2001)

《钢结构焊接规范》(GB50661-2011)

二、材料:

(1).钢结构构件采用Q235B钢,其机械性能和化学成分应符合《普通碳素钢技术条件》(GB700-79)的规定,钢管还应符合《结构用无缝钢管》(GB8163-87)的规定,钢材必须具备出厂合格证。.焊条采用 E43型。

(2).膜材选用PVDF1100□,抗拉强度在5000N/5CM以上。膜材的表面PV□F 或二氧化钛涂层处理,;膜材质保15年,防火标准阻燃,不低于国家B1级。

(3).先用小焊条打底焊,后用常规焊条施焊。

(4).相贯线焊缝(支管与主管的焊缝)按□形式如下图:A

(5).预埋钢板为Q235 钢。

三、加工与安装:

(1).钢结构的制作应符合《钢结构施工质量验收规范》(GB50205-2015)中的有关规定:

(2).焊接质量的等级应达到Ⅲ级。除另标出,对接焊为熔透剖□焊。

(3).钢结构和锚固基础 钢结构柱制作满足安装精度要求,控制连接件的尺寸误差,锚固基础要求相邻支座位置偏差不超过15四四。

(4).钢管节点板厚度为-6mm,除另标出,未注明焊缝高度为6mm。

(5).所有开螺纹孔或圆孔的结构件均需用机加工,光滑尖锐角处理。

(6).管端部不得露□,封□板厚4mm。

(7).图中所有定位尺寸均为轴线尺寸,除另出详图示出。

(8).合理安排钢结构与膜结构的安装顺序。

(9).其它未详之处均应遵照国家现行有关规范

四、结构制造

1、钢结构构件施工时,应严格按照国家《钢结构工程施工及验收规范》(GBJ50205-95)进行制作。

2、钢材加工前应进行矫正,使之平直,以免影响制作的精度。

3、施焊时,应选择合理的焊接顺序。减小钢结构中产生的焊接应力和焊接变形。同时,还可采用预热、锤击和整体回火等方法达到同样目的。

五、结构安装

1、结构安装前应对构件进行全面检查:如构件的数量、长度、垂直度、安装接头处构件之间的尺寸是否符合设计要求。

2、结构吊装时,应采取适当措施,防止产生过大的弯扭变形。

3、结构吊装就位后,应及时焊接环梁及其他连系构件,保证结构。

4、所有上部结构的吊装,必须在下部基础验收合格后方可施工。

5、严禁在负荷情况下对钢构件任意部位施焊。

六.结构的涂装

(1).除锈--在制作前钢材表面进行手工机械除锈处理,除锈质量要求达到(B8923-88)中的Sa2 1/2标准。

(2).钢结构表面处理为底漆二道 白色醇酸面漆二道, 两层漆千厚度不小于150um 。

(3).钢结构在使用过程中,应定期进行油漆维护。

建设工程设计出图专用章
正宇设计有限公司
建筑行业乙级：市政行业乙级：
农林行业（农业综合开发生态工程）专业乙级
资质证书编号：A352012664 有效期至：2025年09月23日

正宇设计有限公司
ZHENGYU DESIGN

工程设计资质证书：A352012664
建筑行业乙级；市政行业乙级
农林行业（农业综合开发生态工程）专业乙级
电子行业（弱电工程、通信工程、广播电视设备、雷电工程）专业乙级
机电工程施工总承包、机电设备安装工程、电子工程、建筑工程、化工工程）专业乙级

合作单位 COOPERATION

勘察设计专用章

版次 REV	日期 DATE	说明 DESCRIPTION
05		
04	2025年09月23日	
03		
02		
01		

职责 DUTY	姓名 NAME	签署 SIGNATURE
项目负责人 MANAGER	冯小鹏	冯小鹏
	肖雨芳	肖雨芳
审定 APPROVAL	袁学方	袁学方
审核 CHECK	徐进	徐进
专业负责人 MAJOR CHIEF	冯小鹏	冯小鹏
校对 PROOF	张军	张军
设计 DESIGN	吕文林	吕文林
制图 DRAFTING	韦耀东	韦耀东

建设单位 C.C

贵港市覃塘区山北乡中心小学

项目名称 PROJECT

贵港市覃塘区山北乡中心小学运动场建设项目

图名 TITLE

台阶平面大样图
台阶1-1剖面图

工程编号 PROJ. NO.			
阶段 STATUS	施工图	版次 REV	01
图别 A.S	建施	日期 DATE	2025.03
图号 DWG. NO.	JS-16		

2025年03月版，未经正宇设计出图专用章无效

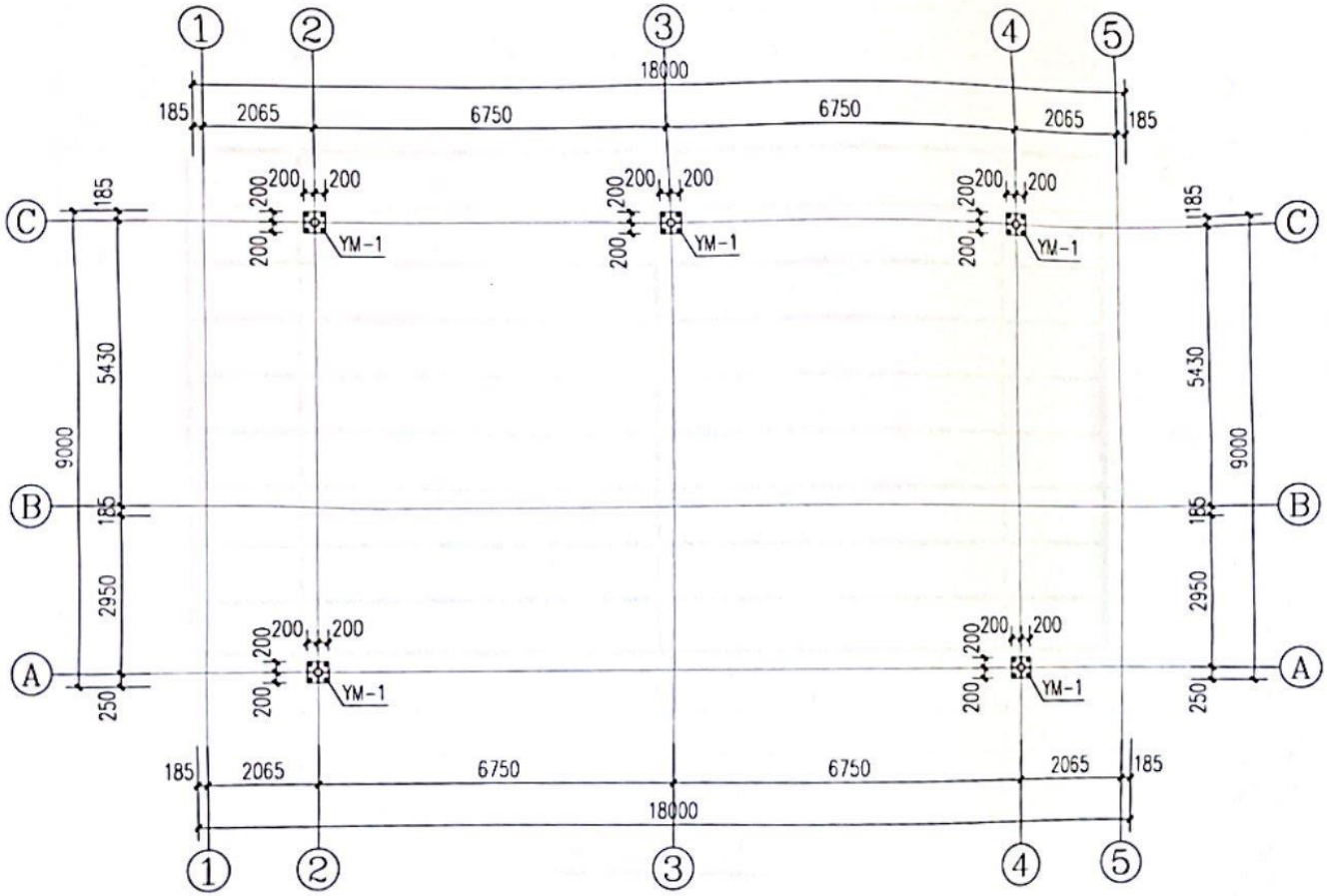

预埋螺栓平面布置图

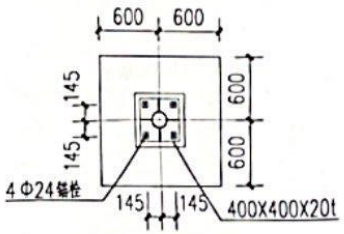

基础大样图

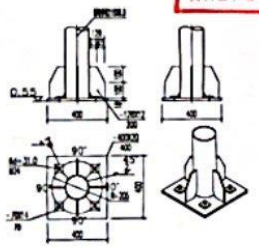

YM-1

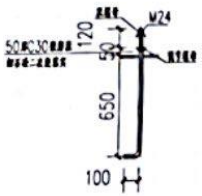

M24

建设工程设计出图专用章

正宇设计有限公司

建筑行业乙级：市政行业乙级：

农林行业（农业综合开发生态工程）专业乙级：

资质证书编号：A352012684 有效期至：2026年09月23日

正宇设计有限公司
ZHENGYU DESIGN

工程设计资质证书：A352012684

合作单位 COOPERATOR

版次	日期	说明
05		
04		
03		
02		
01		

职责	姓名	签署
项目负责人	冯小鹏	冯小鹏
	肖晓芳	肖晓芳
审定	高李方	高李方
审核	徐迪	徐迪
专业负责人	冯小鹏	冯小鹏
校对	张军	张军
设计	吕文林	吕文林
制图	韦耀东	韦耀东

建设单位 C.C

贵港市覃塘区山北乡中心小学

项目名称 PROJECT

贵港市覃塘区山北乡中心小学运动场建设项目

图名 TITLE

预埋螺栓平面布置图

工程编号			
阶段	施工图	版次	01
图别	建施	日期	2025.03
图号	JS-18		

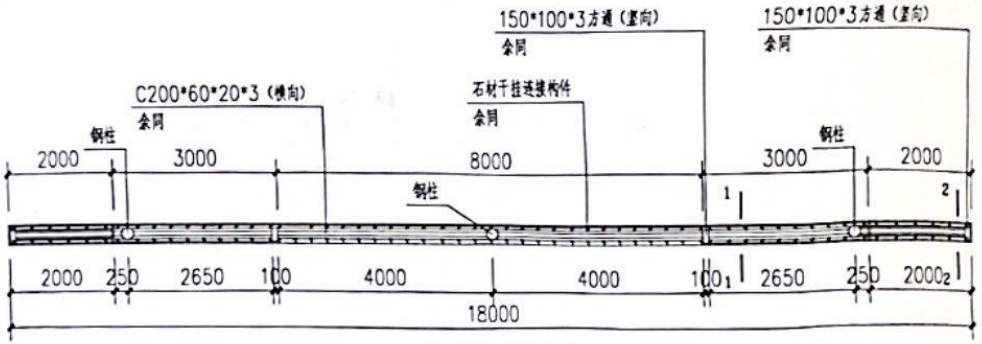

背景墙平面图 1:100

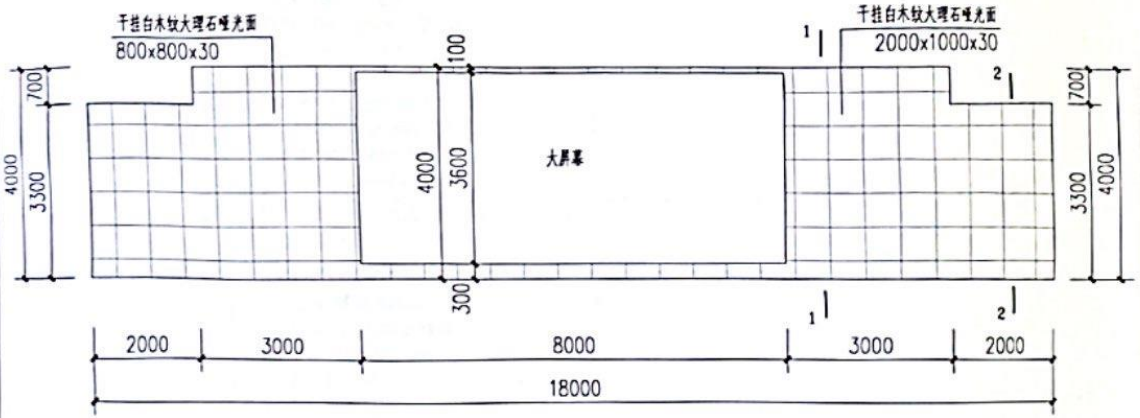

背景墙立面图 1:100

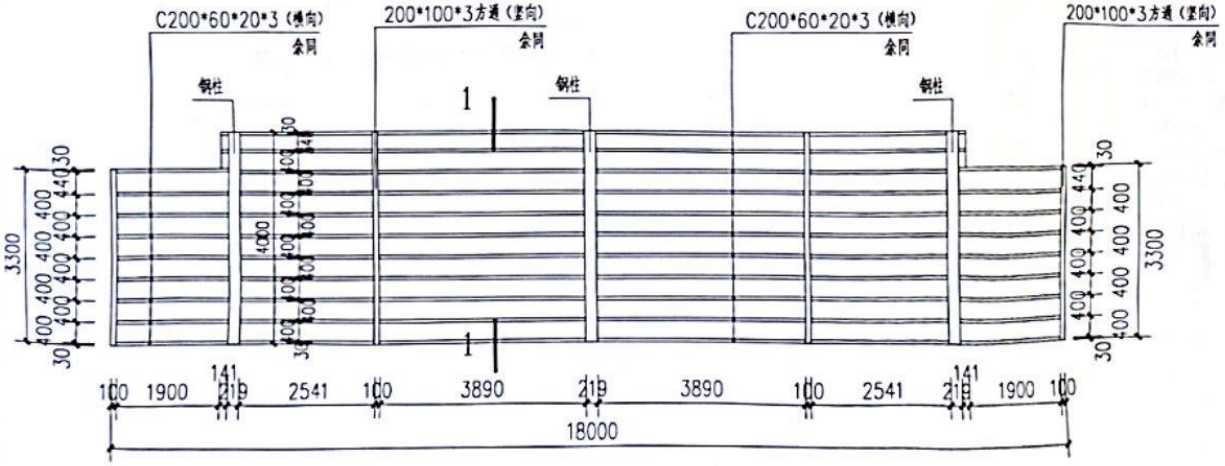

钢骨架大样图 1:100

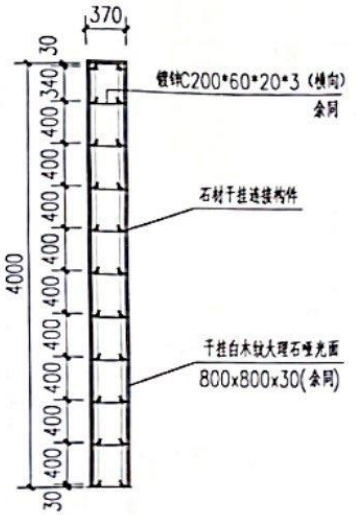

1—1剖面图 1:100

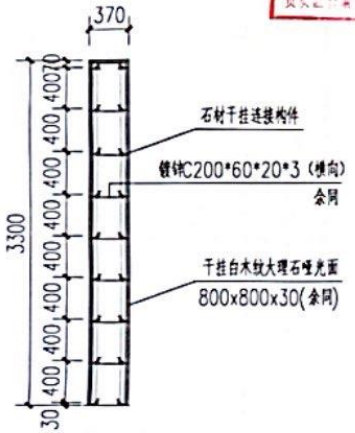

2—2剖面图 1:100

建设工程设计出图专用章
正宇设计有限公司
建筑行业乙级；市政行业乙级；
农林行业（农业综合开发土方工程）专业乙级；
资质证书编号：A352012684 有效期至：2029年09月23日

正宇设计有限公司
ZHENGYU DESIGN

工程设计资质证书：A352012684
建筑行业乙级、市政行业乙级
农林行业（农业综合开发土方工程）专业乙级
电力行业（风力发电、送电工程、变电工程）专业乙级
电子行业（信息系统集成、电子工程）专业乙级
化工石油行业（石油及化工产品储运、化工矿山、炼油工程、化工工程）专业乙级

合作单位 COOPERATOR

勘察设计专用章

修改	日期	摘要
05		
04		
03		
02		
01		

职责	姓名	签署
项目负责人	冯小鹏	冯小鹏
	肖翔方	肖翔方
审定	袁李方	袁李方
审核	徐 迪	徐迪
专业负责人	冯小鹏	冯小鹏
校对	张 军	张军
设计	吕文林	吕文林
制图	韦耀东	韦耀东

建设单位 C.C
贵阳市草塘区山北乡中心小学

项目名称 PROJECT
贵阳市草塘区山北乡中心小学运动场建设项目

图名 TITLE
背景墙平面图 背景墙立面图
钢骨架大样图 1-1剖面图

工程编号			
阶段	施工图	版次	01
图别	建 施	日期	2025.03
图号	JS-20		

建筑设计总说明

一:设计依据

1.建设工程设计合同

2.用地红线图

3.业主提供的有关资料及设计要求

4.现行国家及地方有关本建筑设计的工程建设规范、法规、通则及规定,主要包括:

《工程建设标准强制性条文》(2013年版)　《建筑设计防火规范》GB 50016-2014(2018年版)

《民用建筑设计统一标准》(GB50352-2019)　《建筑防火通用规范》(GB55037-2022)

《建筑内部装修防火设计规范》(GB50222-2017)　《屋面工程技术规范》GB50345-2012

《民用建筑工程室内环境污染控制规范》(GB50325-2010)(2013年修订版)

《建筑环境通用规范》(GB55016-2021)　《建筑与市政工程无障碍通用规范》GB55019-2021

《民用建筑通用规范》GB 55031-2022　《广西壮族自治区公共建筑节能设计标准》DBJ/T45-096-2022

二:项目概况

1.项目名称:　贵港市覃塘区山北乡中心小学运动场建设项目

建设地点:　贵港市覃塘区山北乡中心小学内

建设单位:　贵港市覃塘区山北乡中心小学

2.工程规模:本工程建筑面积:14.96m²,占地面积:14.96m²,建筑高度:4.40m.

3.本工程为地上1层更衣室,主要结构形式为框架结构,6度抗震设防等级,防火等级为二级,使用年限为50年,屋面防水等级为二级.

4.本工程定位详见规划总平面图,更衣室室内外高差0.80m,室内地坪标高±0.000相当于绝对标高.

5.本工程图纸尺寸单位除总平面图及标高为"米"外,其余均为"毫米".各层标注标高为建筑完成面标高,屋面标高为结构面标高.室内外高差详单体建筑剖面图.

6.细部节点以详图为准,比例与尺寸均以尺寸为准,实际尺寸如有不详或不准,须征求建筑师意见并加以核准.

三:墙体

1.本工程墙体材料外墙采用页岩烧结砖200厚.墙体施工前,要求与设备专业密切配合,留出各专业所需洞口,并校核无误后方可施工.

2.砖砌墙体:未注明的外墙及分户墙均为190厚,砌块材料为190x240x90和240x115x90页岩烧结多孔砖;其孔型为矩形,孔洞率≥29%,密度为1350kg/m³.

3.砌块强度等级、砌筑砂浆强度等级及拉结筋、构造柱、门窗过梁做法等详结施图;所有墙体均砌至梁或板底.

4.未注明的门窗梁均为100或平柱墙边.宽度小于100且不与砖砌体相连的门窗梁用C25砼浇捣或由结构墙柱凸出.

5.墙体抹灰前应在不同材料交接处加钉300宽钢丝网(每边各150宽)后再抹灰,防止开裂.

四:防水做法

1.本楼栋工程防水类别为乙类;工程防水使用环境类别为一类;

2.外墙防水:防水等级Ⅱ级,一道设防.外墙不同材料交接处用钢丝网防裂,采用纤维砂浆打底1:2聚合物防水砂浆面层.

屋面防水:屋面除特殊说明外均采用建筑找坡,防水等级Ⅱ级,二道设防.屋面排水组织见屋面平面图,排水雨水管见水施图.

室内防水:防水等级Ⅱ级,防水设计年限不低于25年.

3.楼层防水(卫生间、厨房及阳台防水):

卫生间刷1.5厚聚氨酯防水涂料,内墙四周卷起高度>360,凡有水湿的房间,楼地面找坡1%坡向地漏或排水口.

凡管道穿过卫生间,须预埋套管,管根嵌防水胶,高出地面30,预留洞边做混凝土坎边,高100.卫生间或楼面与墙面均做防水处理,墙面在迎水面上采用1:2聚合物防水砂浆找平,厕浴间等有水房间隔墙根部应做C20混凝土翻边,其高度为250,而且在浇捣时一次成型,沉坑采用陶粒混凝土填充.本工程所用聚合物水泥基防水涂膜的物理性能应符合聚氨酯防水涂料的指标和环保要求.

五:顶棚工程

1.顶棚做法详见室内外装修做法表.未标明的顶棚(含出檐)均按15ZJ001顶5(表面刮白色腻子、刷乳胶漆)施工.

2.顶棚抹灰前应将板底表面清理、打磨干净,去除油污或脱模剂,必要时涂刷混凝土界面处理剂或素水泥浆以增强粘结力,防止抹灰层脱落(设吊顶的房间顶棚不抹灰).

六:屋面工程

1.屋面防水等级为Ⅱ级.屋面防水、保温隔热做法见室内外装修做法表.

2.屋面排水详屋面平面图.屋面为结构找坡时,坡度为3%;建筑找坡时,坡度为2%.屋面雨水沟的纵坡为1%.

3.屋面工程所采用的防水、保温隔热材料应有产品合格证书和性能检测报告,各项指标应符合国家产品标准和设计要求;屋面防水工程应由经资质审查合格的防水专业队伍进行施工.

六:门、窗工程

1.门窗玻璃厚度、框料尺寸由厂家根据门窗立面规格、高度经风压计算后确定,提供样品及构造大样,经业主和建筑师认可后安装,本工程所用的门窗玻璃应满足《建筑安全玻璃管理规定》的要求.

2.各层窗做滴水处理.凸出墙面的线角、檐板、窗台等上部与墙面交接处应做成直径10mm的小圆角并向外找坡不小于2%,以利排水,下部应做滴水线,做法参照11ZJ901 ⑧

3.门窗定位:　外门:居墙中;　外窗:平窗居墙中.内门:与开启方向墙面平.卫生间门安装时,门扇离地15~20mm.

4.本工程建筑外门窗、推拉窗,抗风压性能为六级,水密性能等级为六级,气密性能等级为六级,隔声性能等级为六级.门窗可开启面积大于窗面积30%.

5.铝合金门窗框与墙体的缝隙用聚氨酯泡沫填缝胶填实,表面留6~8深槽口用密封胶嵌缝.

七:内外装修

1.本工程外墙采用白色涂料饰面.具体颜色及位置详见各单体建筑立面图,为避免外墙面雨水渗漏,外墙抹灰中应加防水剂,并掺入适适量的聚丙烯防裂纤维(6mm长)掺量为1.2kg/m³砂浆,并应保证外墙砂浆饱满,垂直和水平缝中均不得有漏浆现象.墙与框框架梁柱间应加Φ1@20宽度为200~300的钢丝网或玻璃纤维网格布抹灰.

2.本工程内外墙钢筋混凝土柱面应先刷内掺水重3~5%的建筑胶素水泥浆一道.

3.室内装修做法详见工程做法表.装修时不应危及结构,损害水电系统,并要满足消防要求.

4.室内外装修材料的规格、颜色、质地选择须通过产品样品和施工样板由业主和建筑师共同确定.

5.墙角、窗台、腰气罩、窗口坚边等棱角部位必须做成小圆角.

八、各种水电等管线均安装到各功能房,详细安装由业主装修时统一自定.

九、更衣室室空调预留洞口,空调1为Φ80的洞口,除注明外,底标高H+2.20m,位置详平面图.

十、本工程设计施工及验收应严格执行国家现行的工程设计规范、建筑安装工程施工及验收规范,以及工程所在地的有关建筑工程法规.

本说明未尽之处,在施工中各方协商配合,共同解决.

建设工程设计专用章
正宇设计有限公司
建筑行业乙级:
市政行业(园林绿化)专业乙级:
资质证书编号:A352012684
规格:TITLE 2025年09月23日

正宇设计有限公司
ZHENGYU DESIGN

工程设计资质证书:A352012684
建筑行业乙级、市政行业乙级
园林行业(风景园林)专业乙级(原城市园林绿化企业资质证书)
电力行业(风力发电、输电工程、变电工程)专业乙级
电子行业(通信工程、广电工程、有线电视工程、电子工程、信息工程、电子工程)专业乙级

合作单位
COOPERATOR

勘察设计专用章

驻建执业章

修次 REV	日期 DATE	摘要 DESCRIPTION
05		
04		
03		
02		
01		

职责 DUTY	姓名 NAME	签署 SIGNATURE
项目负责人 MANAGER	冯小鹏	冯小鹏
	何耀芳	何耀芳
审定 APPROVAL	袁李方	袁李方
审核 CHECK	徐迎	徐迎
专业负责人 AREA CHIEF	冯小鹏	冯小鹏
校对 PROOF	张军	张军
设计 DESIGN	吕文林	吕文林
制图 DRAFT	[illegible]	[illegible]
出图专用章		

项目名称 PROJECT:
贵港市覃塘区山北乡中心小学运动场建设项目

建筑设计总说明

工程编号 PROJ. NO.			
阶段 STATUS	施工图	版次 REV	01
图别 A.S.	建施	日期 DATE	2025.03
图号 DWG. NO.	JS-22		

2025年03月版,未经正宇设计有限公司书面许可,不得复制

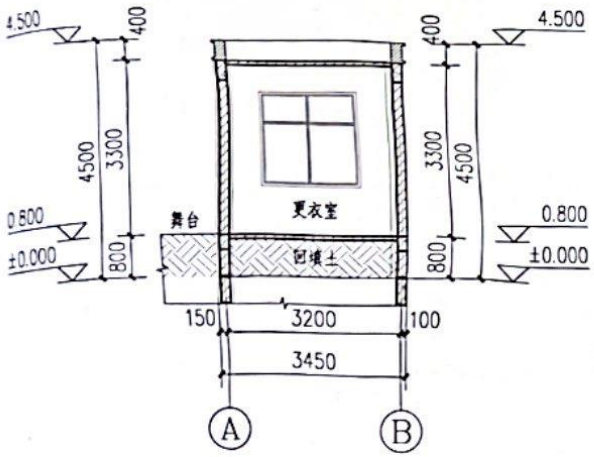

1—1剖面图 1:100

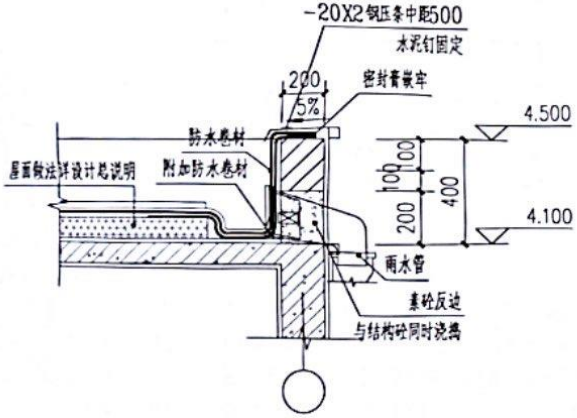

女儿墙大样图 1:20

M1021 1:100

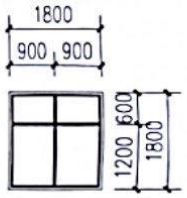

C1818 1:100

室内外装修做法表

名称 \ 做法 部位	地面	内墙(柱)面	顶棚	踢脚板(墙裙)
更衣室	600X600X8防滑地砖地面 15ZJ001地201	白色腻子+乳胶漆墙面 15ZJ001内墙4	白色腻子+乳胶漆顶棚 15ZJ001顶4	面砖踢脚 15ZJ001踢14

名称 \ 做法 部位	外墙	屋面
更衣室	反射隔热涂料添加剂+外墙真石漆 参照桂15TJ001 (97/8) (1)反射隔热涂料添加剂+外墙真石漆 (2)专用抗碱封闭底漆 (3)防水抗裂腻子找平 (4)5厚掺JX硅质抗裂防水剂的抗裂防水砂浆，将耐碱玻璃纤维网布一层埋入砂浆中 (5)素水泥浆结合层一道(内掺建筑胶) (6)15厚1:3水泥砂浆将墙体基层找平 (7)外墙(含梁、柱体)	参15ZJ001屋103(防水、保温，上人及不上人) (1)50厚C20细石砼(内配Φ4@150双向钢筋)，分格缝纵横间距不宜大于6m，缝宽20，内嵌填密封材料 (2)满铺0.4厚聚乙烯薄膜一层 (3)一道3厚高聚物改性沥青防水卷材 两道1.5厚合成高分子防水涂料 刷基层处理剂一道 (4)20厚1:2.5水泥砂浆找平 (5)20厚(最薄处)泡沫混凝土找2%坡 (6)40厚挤塑聚苯乙烯泡沫塑料板(燃烧性能为B_1级) (7)20厚1:2.5水泥砂浆找平 (8)钢筋混凝土屋面板，表面清扫干净

门窗统计表

类型	编号	门窗名称	洞口尺寸(宽X高)	一层	合计	备注
门	M1021	防盗门	1000X2100	1	1	
窗	C1818	蓝黑色铝合金推拉窗	1800X1800	1	1	6A+12+6A透明中空玻璃，距地面900可开启部分加纱窗

注：

1、表中所有的窗扇见立面图及门窗分格示意。门窗开启线表示方法：实线表示外开，虚线表示内开，实线加虚线表示双向开启，箭头表示推拉门窗，无线表示固定窗。

2、所有门窗节点及安装做法均参照国家有关标准制作安装。门窗表详图尺寸均为洞口尺寸。

3、铝合金门窗的强度，抗风性，水密性，气密性，平整度等技术要求均应达到国家有关规定。外门窗抗风压性能为3级，气密性能为6级，水密性能为3级。

4、门窗立面仅表示分樘门及开启窗的位置与形式以及相关尺寸

5、所有带形窗的玻璃厚度，窗框断面，固定方式，整体刚度，皆由厂家按国家有关规范提出方案后施工，本图窗分隔仅供参考。

6、推拉窗选用90系列。铝型材壁厚不宜低于以下数值：门结构型材2.0，窗结构型材1.4，其他型材1.2。

7、所有不足900mm高的窗台均应在窗户内侧安装护栏，净高不小于1100mm，栏杆样式参照11ZJ401 (4/35) (15/37)

8、下列部位需使用安全玻璃：(1)面积大于1.5平方米的门窗玻璃或玻璃底边离最终装修面小于1200mm的低窗；(2)建筑的出入口、门厅等部位的门；

9、落地玻璃门均在视线高度设醒目警示标志，玻璃门均做350高哑光铝合金护门板。

10、铝合金推拉窗的扇应有防止从室外侧拆卸的装置。推拉窗用于外墙时，应设置防止窗扇向室外脱落的装置。本工程所用的门窗玻璃应满足《建筑安全玻璃管理规定》的要求。

11、用房外窗开启部分均加设纱窗，防止蝇、鼠、虫、鸟进入。

建设工程设计 正宇设计有 建筑行业乙级：市 农林行业（农业综合开发生 资质证书编号：A352012684 有

正宇设计有限公司
ZHENGYU DESIGN

工程设计资质证书：A352012684
建筑行业乙级、市政行业乙级
农林行业（农业综合开发生态工程）专业乙级
电力行业（送变电、新能源、核电工程）专业乙级、
化工石油行业（石油及炼化工产品储运、化工矿山、医药工程）专业乙级

合作单位 COOPERATOR

勘察设计专用章

注册执业章

版次 REV	日期 DATE	摘要 DESCRIPTION
05		
04		
03		
02		
01		

职责	姓名	签署
项目负责人	乔小明	乔小明
设计	乔霞芳	乔霞芳
审定	张文杰	张文杰
审核	张广红	张广红
专业负责人	乔小明	乔小明
校对	张平	张平
审查	张文杰	张文杰
制图	韦耀东	韦耀东

建设单位 C.C
贵港市覃塘区山北乡中心小学

项目名称 PROJECT
贵港市覃塘区山北乡中心小学运动场建设项目

图名 TITLE
1-1剖面图 室内外装修做法表
女儿墙大样图 门窗大样图

工程编号 PROJ. NO			
阶段 STATUS	施工图	版次 REV	01
图别 DWG	建施	日期 DATE	2025.03
图号 DWG. NO	JS-24		

2025年03月版，未加盖建筑设计出图专用章无效

结构设计总说明一

一、工程概况

1. 工程地点：本项目位于贵港市覃塘区；　　2. 结构形式：钢筋混凝土框架结构；

3. 建筑概况：一层门卫室　　4. 建筑高度：3.300m，

5. 设计标高±0.000绝对标高：详建施图。

二、工程设计依据

《建筑结构荷载规范》(GB50009-2012)　《混凝土结构设计规范》(2015年版)(GB 50010-2010)

《建筑地基基础设计规范》(GB50007-2011)　《建筑防火通用规范》(GB55037-2022)

《建筑结构可靠度设计统一标准》(GB50068-2018)　《建筑抗震设计规范》(2016年版)(GB 50011-2010)

《砌体结构设计规范》(GB50003-2011)　《建筑抗震设防分类标准》(GB50223-2008)

《工程结构通用规范》(GB55001-2021)　《全国民用建筑工程设计技术措施 结构 2009》

《建筑与市政工程抗震通用规范》(GB55002-2021)　《砌体结构通用规范》(GB55006-2021)

《膨胀土地区建筑技术规范》GB50112-2013　《建筑地基处理技术规范》(JGJ79-2012)

《建筑与市政地基基础通用规范》(GB 55003-2021)

《广西膨胀土地区建筑勘察设计施工技术规程》(DB45/T396-2007)

采用的图集：混凝土结构施工图平面整体表示方法制图规则和构造详图

图集号《22G101-1》、《22G101-2》、《22G101-3》；砌体填充墙结构构造　《12G614-1》

2. 荷载取值：(1)、设计采用的均布荷载标准值限值：(单位：kN/m²)

使用部位	办公室	走廊	卫生间	楼梯	会议室	不上人屋面
装修荷载	1.5	1.5	7.0	1.5	1.5	3.5
活载	2.5	3.5	2.5	3.5	3.0	0.5

栏杆顶部水平荷载1.5kN/m
栏杆顶部竖向荷载1.2kN/m

注：本工程可变荷载代表值采用50年设计基准期。楼板的装修荷载包含板底抹灰或吊顶和板面装饰荷载，不包括楼板自重（自重=板厚×钢筋混凝土容重），

楼层房间应按照建施图中注明内容使用，未经设计单位同意，不得任意更改其使用用途。屋面板和预制小梁设计时，施工或检修集中荷载标准值按1.0 kN，并按布置在最不利位置处考虑；钢筋混凝土挑檐、悬挑雨篷设计时，施工或检修集中荷载标准值按沿板宽每隔1.0米取1个1.0 kN考虑。

3. 基本风压（按50年一遇）：0.75kN/m，地面粗糙度类别为B类。

4. 主要结构材料：

(1). 钢筋符号：Φ为HPB300，Φ为HRB400E。钢筋的强度标准值应具有不小于95%的保证率

(2)、一、二、三级抗震等级设计的框架和斜撑构件（含梯段）中的纵向受力钢筋应采用HRB335E、HRB400E钢筋，其强度和最大力下总伸长率的实测值应符合下列规定：1、钢筋的抗拉强度实测值与屈服强度实测值的比值不应小于1.25；

2、钢筋的屈服强度实测值与屈服强度标准值的比值不应大于1.30；3、钢筋最大力延伸率实测值不应小于9%。

(3)、钢筋接头形式及要求：

a、框架梁、框架柱、剪力墙暗柱主筋直径≥28时，应采用直螺纹机械连接接头或焊接，当受力钢筋直径<28时，可采用绑扎连接接头。

b、所有钢筋接头位置应设置在受力较小处，在同一根钢筋上宜少设接头。

c、同一构件中相邻纵向受力钢筋扎搭接接头做法按标准设计图集《混凝土结构施工图平面整体表示方法制图规则和构造详图》(22G101-1)的规定施工。

d、钢筋的连接构造均应按规范《混凝土结构设计规范GB50010-2010》中8.4.1~8.4.9条款执行。

e、在施工中，当需要以强度较高的钢筋替代原设计中的纵向受力钢筋时，应按照钢筋受拉承载力设计值相等的原则换算，并满足最小配筋率、钢筋间距的要求。

f、受拉钢筋的最小锚固长度和抗震锚固长度详《混凝土结构施工图平面整体表示方法制图规则和构造详图》(22G101-1)。

g、钢筋采用焊接时，焊接技术要求和质量应符合《钢筋焊接及验收规范》GJ18-2012）的相关规定。

(4) 砼强度等级：本工程的混凝土等级：除注明外均为C25，均采用预拌混凝土；混凝土的强度标准值应具有不小于95%的保证率。

a. 混凝土环境类别：地上结构一类；地下结构及地上潮湿及露天环境二a类。

b. 混凝土构件中最外层钢筋的保护层厚度应符合下表2的规定。

c. 混凝土耐久性要求应符合下表3的规定(在弱腐蚀环境下，结构混凝土的基本要求尚应符合GB50046-2018中有关标准的规定)。

混凝土最小保护层厚度见表2

表2

环境类别	板、墙、壳	梁、柱、杆
一	15	25
二a	20	25
五	30	35

注：1. 混凝土强度等级不大于C25时，表中保护层厚度数值应增加5mm；
2. 基础中钢筋的混凝土保护层厚度应从垫层顶面算起，且不应小于40mm。
3. 表中五类"腐蚀"环境下，基础、地下室外墙及底板的保护层厚度取大50mm。
4. 地面以下的保护层应按照第三条大规范
5. 混凝土保护层厚度应满足混凝土构件的耐火性及防火性能要求

表3　结构混凝土耐久性的基本要求

环境类别	最大水灰比	最低强度等级	最大氯离子含量(%)	最大碱含量(kg/m³)
一	0.60	C25	0.30	不限制
二a	0.55	C25	0.20	3.0
五	0.50	C30	0.10	

注：1. "一类环境"指的是室内正常环境；2. "二a类环境"指的是室内潮湿环境、非严寒和非寒冷地区的露天环境、与无侵蚀性的水或土接触的环境"。
3. "五类环境"指的"腐蚀性环境"，最小混凝土用量为300kg/m³。　4. 严禁在混凝土中使用海砂

5. 本工程设计计算所采用的计算程序

(1)、主体采用 盈建科建筑结构设计软件(版本：4.0.3版)进行结构整体分析；

三、地基基础

1. 本工程地基基础设计详基础设计相关图纸。

2. 开挖基坑较深时，开槽时应根据勘查报告提供的参数进行放坡；对基坑距道路、市政有建筑物较近处应进行基坑支护，以确保道路、市政管线和现有建筑物的安全和施工的顺利进行。基坑支护必须由有相应设计和施工资质的单位进行承接。

3. 基坑上方开挖应严格按设计要求进行，基坑周边不得堆载。土方开挖完成后应立即施工垫层，对基坑进行封闭，防止水浸和暴晒，并应及时进行地下结构施工。

4. 根据地勘，场地土对混凝土结构有微腐蚀性，对钢筋混凝土结构中的钢筋有微腐蚀性。地基土对建筑材料腐蚀的防护，应符合现行国家标准《工业建筑防腐蚀设计规范》(GB 50046-2018)的规定。

四、钢筋混凝土楼(屋)面板

1. 板底筋长度除注明外，伸入支座长度应≥5d并≥100，且应伸入到支座(梁或墙)中心线；短跨钢筋置于下排，长跨钢筋置于上排。当板底与梁底平时，板的下部钢筋伸入梁内须弯折后置于梁的下部纵向钢筋之上。板平法施工图中的负筋标注详板配筋图，负筋直钩长度为板厚－保护层厚度。

2. 楼面板支座负筋的分布筋为Φ6@250。

3. 现浇楼板内预埋暗管时，应尽量分散并减小交叉层数，管径应<1/3板厚，且尽量埋在板截面中心1/3部位，应绑扎牢固定位不得离板底或板面太近。

4. 结构施工时应与各专业施工图密切配合。所有穿梁、穿楼板的管洞与其他专业核对无误后方可施工，不得后凿。板洞口尺寸<300时，钢筋绕过洞口不截断。洞口≥300者，应按相关本图大样 ② 设置洞边加强钢筋。

5. 须后浇的管井预留洞处均应按图预留钢筋以便管道安装完毕后封口；已布好钢筋的管井，待管井内设备安装完毕，再用高一级的微膨胀细石混凝土灌实。

6. 屋面板的混凝土应掺抗裂防水剂以起自防水作用，施工时参照相关产品说明进行。

7. 除注明外，屋面和露台外露部分无负筋的板面均设Φ6@200双向抗温度应力钢筋(负筋)，并与图中的负筋搭接300。

8. 板配筋施工图中建筑物四大角部和挑檐阳角处，均按本图大样 ④ ⑨ 设置加强筋。

五、钢筋混凝土楼(屋)面梁

1. 梁按标准设计图集《混凝土结构施工图平面整体表示方法制图规则和构造详图》(22G101-1)绘制，凡本图未注明的构造详图和要求均应按该图集施工。

2. 除注明外，凡连续梁上有支座负筋处为该梁的支座。梁上原位标注写在梁中部的钢筋，表示在本跨内通长设置。凡梁搭接处，"■■■■"表示梁两侧附加箍筋：每侧3Φd@50；"■■■"表示梁两侧附加箍筋和吊筋：每侧4Φd@50，吊筋在图中未标注的均为2Φ12。除注明外，当梁腹板高度h≥450时，梁两侧沿腹板高度设置纵向构造钢筋，钢筋直径为Φ12，其间距<200。

3. 主次梁高度相同时，次梁的下部纵向钢筋应置于主梁下部纵向钢筋之上。悬挑梁板均应待混凝土设计强度达到100%方可拆除底模。

4. 除注明外，梁的中线与轴线重合。柱的形心与轴线的交点重合。

六、框架柱和钢筋混凝土墙

1. 柱和墙按国家建筑标准设计图集《混凝土结构施工图平面整体表示方法制图规则和构造详图》(22G101-1)绘制

正宇设计有限公司
ZHENGYU DESIGN

工程设计资质证书：A252012664
建筑行业工程 市政行业乙级
森林行业（林业综合开发生态工程）专业乙级
电力行业（风力发电、送电工程、变电工程）专业乙级
机电行业（石油天然气生产及储运、化工矿山、冶金工程、机电工程）专业乙级

合作单位 COOPERATOR

勘察设计专用章

建筑工程设计出图专用章
正宇设计有限公司
市政行业乙级；
森林行业（林业综合开发生态工程）专业乙级；
资质证书编号：A252012664　有效期至：2026年09月23日

版次	日期	说明
05		
04		
03		
02		
01		

职责	姓名	签署
项目负责人	冯小鹏	冯小鹏
	肖耀芳	肖耀芳
审定	袁李方	袁李方
审核	徐进	徐进
专业负责人	冯小鹏	冯小鹏
校对	张军	张军
设计	吕文林	吕文林
制图	韦耀东	韦耀东

建设单位 C.C
贵港市覃塘区山北乡中心小学

项目名称 PROJECT
贵港市覃塘区山北乡中心小学运动场建设项目

图名 TITLE
结构设计总说明（一）

工程编号 PROJ. NO.

阶段 STATUS	施工图	版次 REV.	01
图别 A.D.	建施	日期 DATE	2025.03
图号 DWG. NO.	JS-25		

2025年03月印制，未经总图部设计师签字同意无效

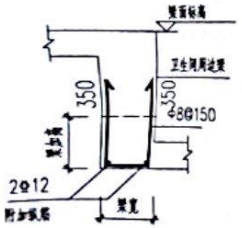

⑤ 卫生间梁加高大样

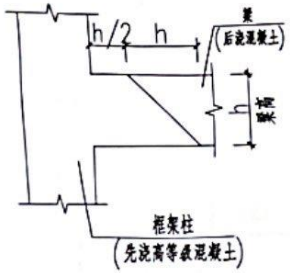

⑥ 节点砼浇捣大样

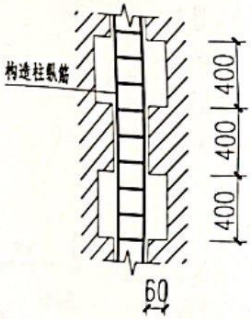

⑦ 马牙槎大样

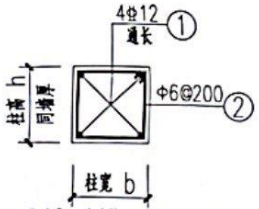

墙厚 240：bXh=240X240
墙厚 200：bXh=200X200
墙厚 120：bXh=200X120
注：构造柱混凝土强度等级 C20

⑧ 构造GZ1

建设工程设计出图专用章
正宇设计有限公司
建筑行业乙级；市政行业乙级；
农林行业（农业综合开发生态工程）专业乙级；
资质证书编号：A352012684 有效期至：2026年09月23日

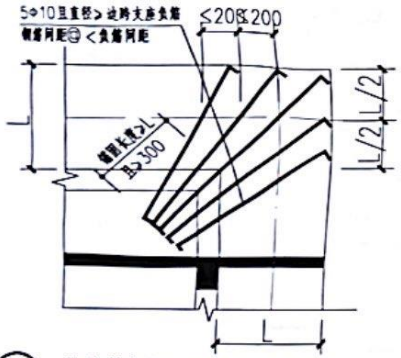

⑨ 挑檐转角位于阳角处的加强配筋

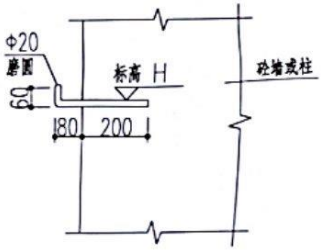

⑩ 沉降观测点大样

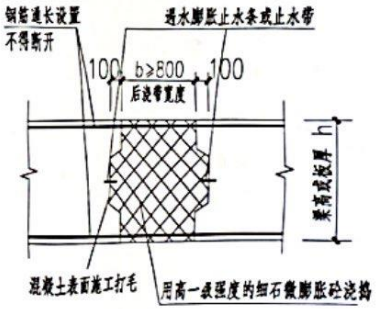

⑪ 现浇梁、板后浇带构造

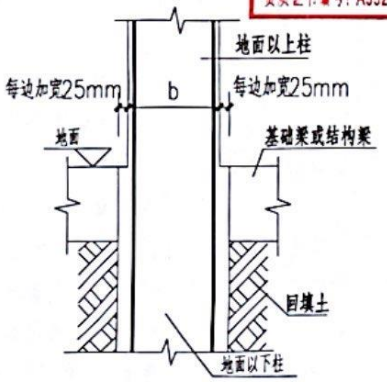

附图三 地面以下柱保护层加大做法

正宇设计有限公司
ZHENGYU DESIGN

工程设计资质证书：A352012684
建筑行业乙级 市政行业乙级
农林行业（农业综合开发生态工程）专业乙级
电力行业（风力发电、送电工程、变电工程）专业乙级
电子工业行业（电子产品制造、电子厂房、洁净工程、电子工程）专业乙级

合作单位 COOPERATOR

柱壁执业章

版次 REV	日期 DATE	摘要 DESCRIPTION
05		
04		
03		
02		
01		

职责 DUTY	姓名 NAME	签署 SIGNATURE
项目负责人 MANAGER	冯小鹏	冯小鹏
	肖雅芳	肖雅芳
审定 APPROVAL	袁李力	袁李力
审核 CHECK	徐进	徐进
专业负责人 ARCH. CHIEF	冯小鹏	冯小鹏
校对 PROOF	张军	张军
设计 DESIGN	吕文林	吕文林
制图 DRAWING	韦耀东	韦耀东

建设单位 C.C
贵港市覃塘区山北乡中心小学

项目名称 PROJECT
贵港市覃塘区山北乡中心小学运动场建设项目

图名 TITLE
通用大样图

工程编号 PROJ. NO.			
阶段 STATUS	施工图	版次 REV	01
图别 D.S	建施	日期 DATE	2025.03
图号 DWG. NO.	JS-27		

2023年02月版，本图通用图设计出图专用章无效

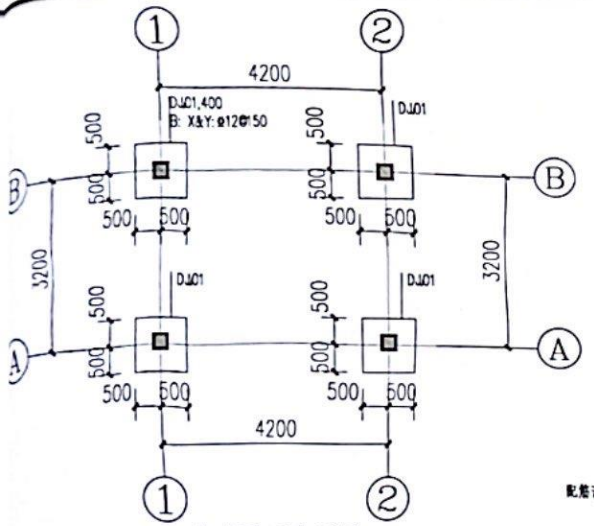

基础平面布置图

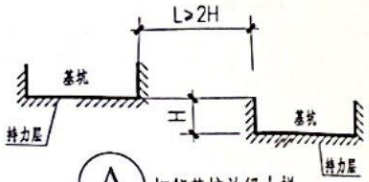

A 相邻基坑放级大样

配筋说明：DJ01,400　基础编号，（从基底起往上）第一阶厚/第二阶厚
B: X&Y: Φ12@150　底部配筋：X向配筋和Y向配筋

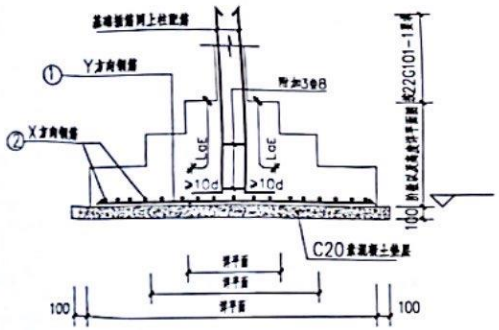

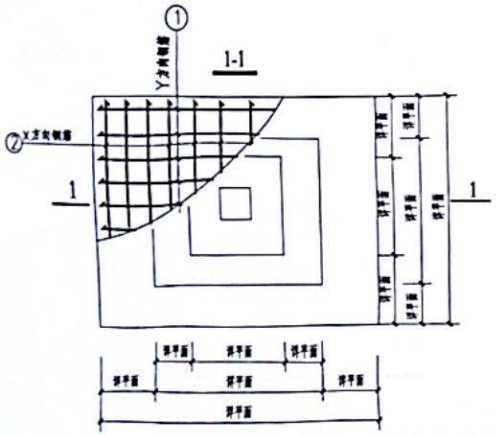

单柱下独立基础详图

说明：当基础边长大于2.5m时，底板受力钢筋长度取边长的0.9倍，并交错布置。
平面图中Φ表示底部；T表示顶部

基础施工说明

一、本工程安全等级为二级；基础设计等级为丙级；

二、本基础采用柱下独基，以老土层作基础持力层，承载力特征值fak=180KPa；基底进入持力层深度不小于300mm，独基砼强度等级C25，±0.000的绝对标高详建筑；未注明的基底标高为-1.500m；当基底开挖到设计标高；还未到持力层时，应继续往下挖500mm；

三、独立基础（平面图中以DJ*表示）

1、相邻基础底面高差应小于基础净距的0.5倍，

2、钢筋的砼保护层厚度50mm；比原设计基底标高超深太多（超1米以上）处采用C15毛石砼（尺寸每边比基础宽出200）回填至原设计基底垫层下；垫层砼等级C15，

3、当柱下钢筋混凝土独立基础的边长不一致时，底板受力钢筋中长向筋置于短向筋之下；当基础边长大于或等于2.5m时，底板受力钢筋的长度取边长的0.9倍，并交错布置；

4、基坑回填土应采用非膨胀土，分层压实，压实系数不应小于0.94；

5、基础伸出柱插筋的钢筋种类，直径，数量均与底层柱内纵向受力钢筋相同（另详柱平法施工图）插筋锚入基础内的锚固长度为35d，且插筋的下端应做成不小于150mm直钩放在基础底板钢筋网上；

6、基础中插筋需在基础顶面下100mm，和插筋下端设置箍筋，且间距不大于800mm，直径与柱同，插筋的搭接长度取值详见国标图集16G101-1

7、基坑开挖时不得挠动老土层，基坑开挖后应及时浇筑基础，避免水浸基坑，当采用机械开挖基坑时，应保留300mm于基础浇筑前由人工挖除；

四、如遇地质不良情况应及时通知勘察部门及设计人员处理后才能开挖，以确保工程质量和施工安全。

五、验槽时应通知勘察设计，监理，质检，甲方等有关单位到场参加验收，经验收合格后方可施工基础；

六、部分地段杂填土厚度较大，场地周边空旷处，可以采用分级放坡或支护分段开挖。

七、灰岩地区钎探要求说明：应按《广西壮族自治区岩土工程勘察规范》DBJ/T45-066-2018 第11.2.11条，进行钎探。应在独立基础四角及中心部位布点，当基础底面积A不大于5平米时，应布置不少于3个点，A大于5平米时，应布置不少于5个点；钎钎深度不小于基底边长且不小于5m。

建设工程设计出图专用章
正宇设计有限公司
市政行业乙级
农林行业（农业综合开发生态工程）专业乙级
资质证书编号：A352012664 有效期至：2026年09月23日

正宇设计有限公司
ZHENGYU DESIGN

工程设计资质证书：A352012664
建筑行业乙级，市政行业乙级
农林行业（农业综合开发生态工程）专业乙级
电子行业（风洁净室，弱电工程，弱电系统设备，弱电工程）专业乙级
机电行业（石油炼化工产品储运，电子厂房）设备工程专业乙级；市政乙级

合作单位 COOPERATOR

柱脚执业章

版次 REV	日期 DATE	说明 DESCRIPTION
05		
04		
03		
02		
01		

职责 DUTY	姓名 NAME	签署 SIGNATURE
项目负责人 MANAGER	冯小鹏	冯小鹏
	肖霞芳	肖霞芳
审定 APPROVAL	袁李方	袁李方
审核 CHECK	徐迎	徐迎
专业负责人 LEAD CHEF	冯小鹏	冯小鹏
校对 PROOF	张军	张军
设计 DESIGN	吕文林	吕文林
制图 DRAFTING	韦耀东	韦耀东

建设单位 C.C
贵港市覃塘区山北乡中心小学

项目名称 PROJECT
贵港市覃塘区山北乡中心小学运动场建设项目

图名 TITLE
基础平面布置图

工程编号 PROJ. NO.			
阶段 STATUS	施工图	版次 REV	01
图别 A.B	建施	日期 DATE	2025.03
图号 DWG. NO.	JS-28		

2025年02月版，未经总图设计师签字图章无效

图例及说明：

图例	厚度	颜色或说明
	13mm	红色塑胶
		人工草坪（高度3cm，15000针/㎡）
		内环向上铺13mm红色塑胶。

1. 塑胶面层做法详见建施10-9，面层厚度详见图例。
2. 以上塑胶颜色及说明仅为示意图，塑胶铺设的具体颜色选择由业主方确定。

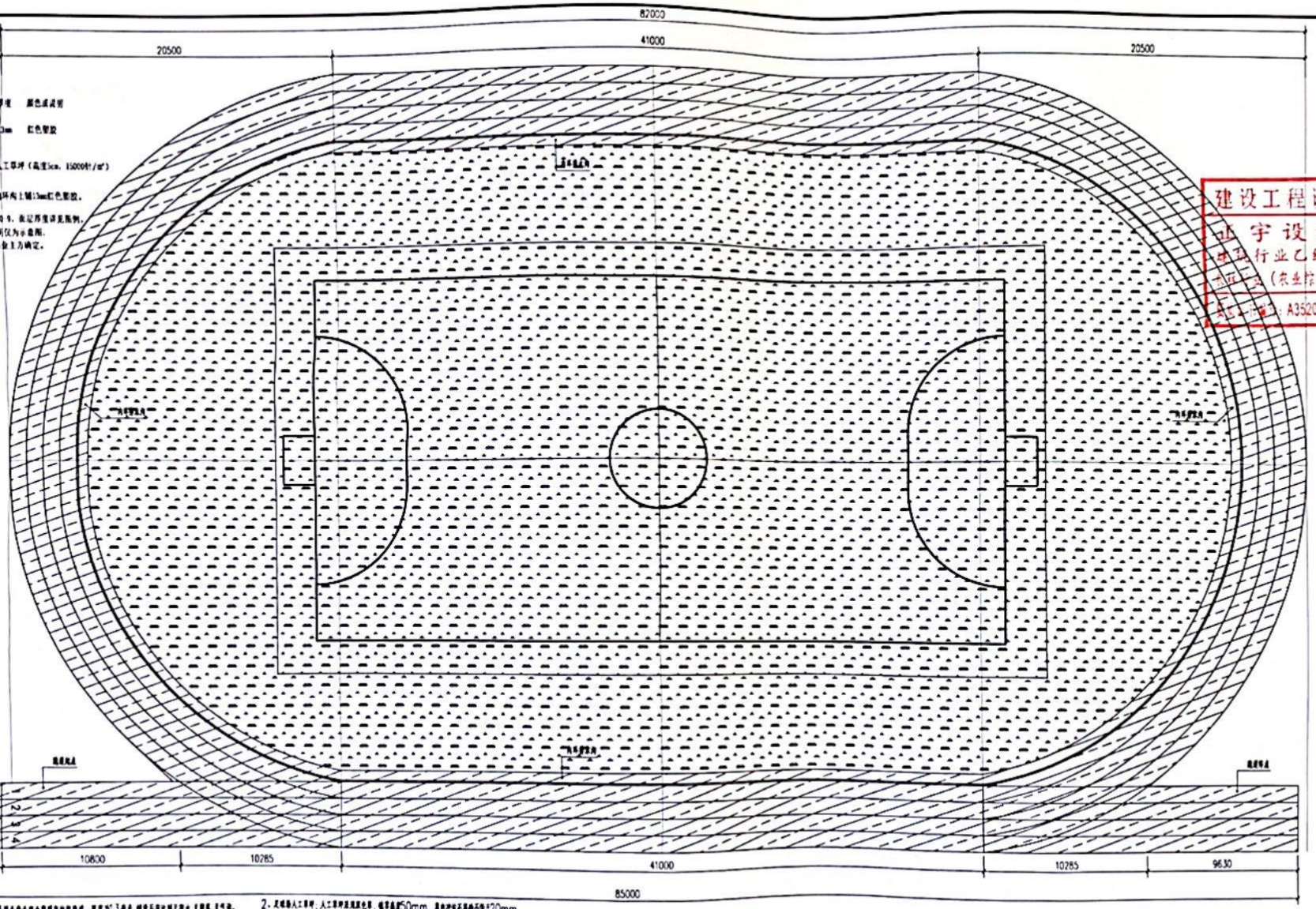

建设工程设计出图专用章
正宇设计有限公司
建筑行业乙级；市政行业乙级；
农业（农业综合开发生态工程）专业乙级；
证书编号：A352012684 有效期至：2026年04月23日

说明：

1. 跑道基本图层：面层采用立体工程全塑胶面层跑道，厚度为13毫米，塑胶层应满足耐久、无毒害、无气味。
(1). 跑道设置应根据学校场地条件及规模要求，塑胶面层应设计排水坡度。
(2). 塑胶材料应符合国家标准GB 36246-2018《中小学合成材料面层运动场地使用要求及检验方法》。
(3). 塑胶面层的安全要求应符合现行国家及行业标准及规范执行。

2. 灰砂砖人工草坪：人工草坪底层垫层，厚度为50mm，草坪坪底平均厚度为20mm，
每平方米面层重量平均不低于4kg。
(1). 人工草坪应符合现行国家标准《体育用人造草》GB/T 20394的规定。
(2). 人工草坪的安装应按国家有关标准及规范执行。

运动场场地塑胶铺设平面图 1:100

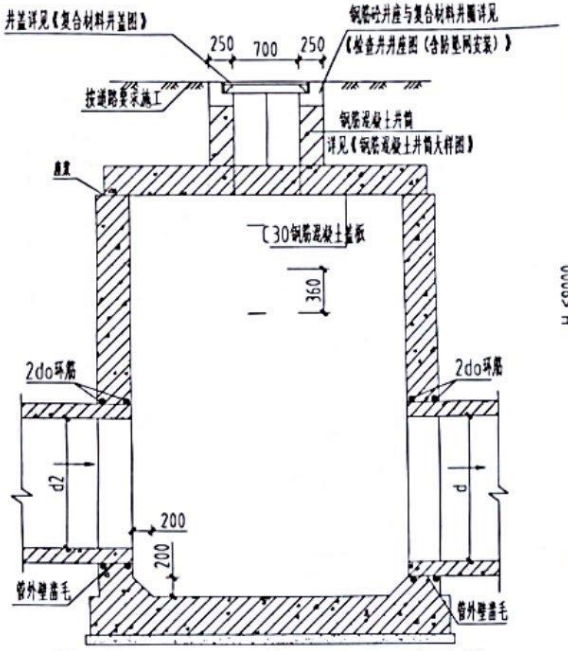

1-1剖面

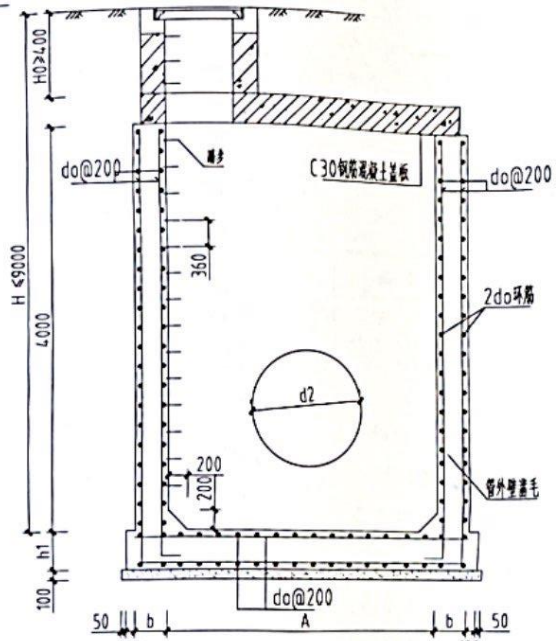

2-2剖面

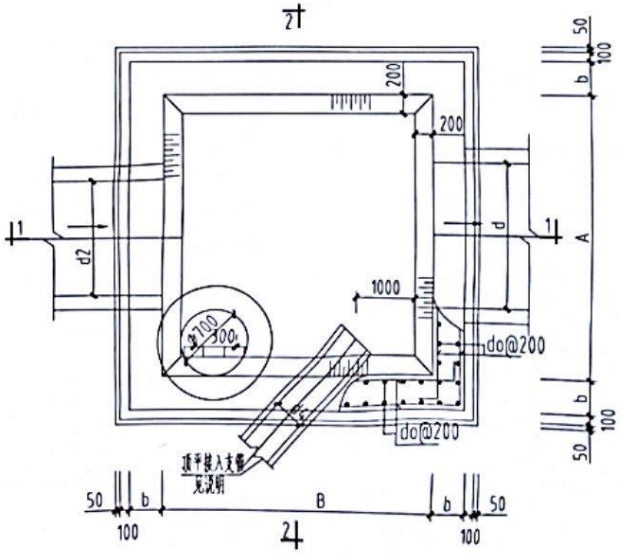

平面

说明：

1、单位：mm。

2、本图适用于d=400-2000mm管径，(d+4)m<雨水管道埋深H≤9.0m、(d+6)m<污水管道埋深H≤9.0m的雨污水检查井。

3、井墙及底板混凝土为C30、S6；钢筋Φ-HPB300级钢，Φ-HRB400级钢；钢筋锚固长度33d，搭接长度40d，基础下层筋净保护层为40mm，其他为35mm。

4、座浆、抹三角灰均用1：2防水水泥砂浆。

6、井内每360间距对称错开埋设踏步，施工时应注意设置。

7、本图用于雨水时，根据现场井筒实际深度情况，进水井联接管可从井筒或井室侧壁接入检查井。

8、雨水进水井联接管或支管接入时，管底下挖范围内用天然级配砾石、混凝土或砖回填夯实。

9、回填土应在井室混凝土强度达到100%时才能进行，且两侧对称同步进行。

10、基础应落在土质良好的原状土层上或填方路基压实度≥90%的填土上，地基承载力特征值≥120KPa，若还有不良土层时应进行处理。

11、回填时，先将盖板座浆填好。路基范围内的检查井（集水井）四周不小于50cm的范围内管道至路基基层顶应回填低标号C15混凝土；采用先路基回填后再开挖施工检查井（集水井）的工序，井室建成后每次回填低标号C15混凝土深度不能超过1m。管顶以下回填砂砾石，回填密实度按照路面要求而定，但不应低于95%。

井室尺寸及工程数量表

管径			井室尺寸				钢筋直径do	钢筋重量(kg)	井室C30砼 (m^3)	井基C15砼 (m^3)	盖板型号
d	d1	d2	A	B	b	h1					
400-800	400-800	400-800	1450	1450	300	350	Φ20	1634.42	9.98	0.55	①
900-1000	600-1000	600-1000	1650	1650				1818.80	11.14	0.65	②
1100-1350	600-1350	600-1350	2200	2200				2363.20	14.64	0.96	③
1500-1650	600-1650	600-1650	2630	2630	450	450	Φ25	4451.70	26.87	1.49	④
1800-2000	900-1800	900-1800	3150	3150				5279.20	31.98	2.22	⑤

建设工程设计出图专用章
正宇设计有限公司
建筑行业乙级：市政行业乙级：
农林行业（农业综合开发生态工程）专业乙级；
资质证书编号：A352012684 有效期至：2026年09月23日

正宇设计有限公司
ZHENGYU DESIGN

工程设计资质证书：A352012684
建筑行业乙级、市政行业乙级
农林行业（农业综合开发生态工程）专业乙级
电力行业（风力发电、送电工程、输变电变电、电气工程）专业乙级
化工石油行业（石油及化工产品储运、化工矿山、炼油工程、化工工程）专业乙级

合作单位 COOPERATION TO PE

施工图设计专用章

注册执业章

版次	日期	说明
05		
04		
03		
02		
01		

职责	姓名	签署
项目负责人	冯小鹏	冯小鹏
	丁国芳	丁国芳
审定	袁李方	袁李方
审核	徐迅	徐迅
专业负责人	冯小鹏	冯小鹏
校对	程军	程军
设计	吕文林	吕文林
制图	韦耀东	韦耀东

建设单位 C C

贵港市覃塘区山北乡中心小学

项目名称 PROJECT

贵港市覃塘区山北乡中心小学运动场建设项目

图名 TITLE

检查井大样图

工程编号			
阶段	施工图	版次	01
图别	建施	日期	2025.03
图号	JS-06		

2023年6月印版，未加盖勘察设计图专用章无效

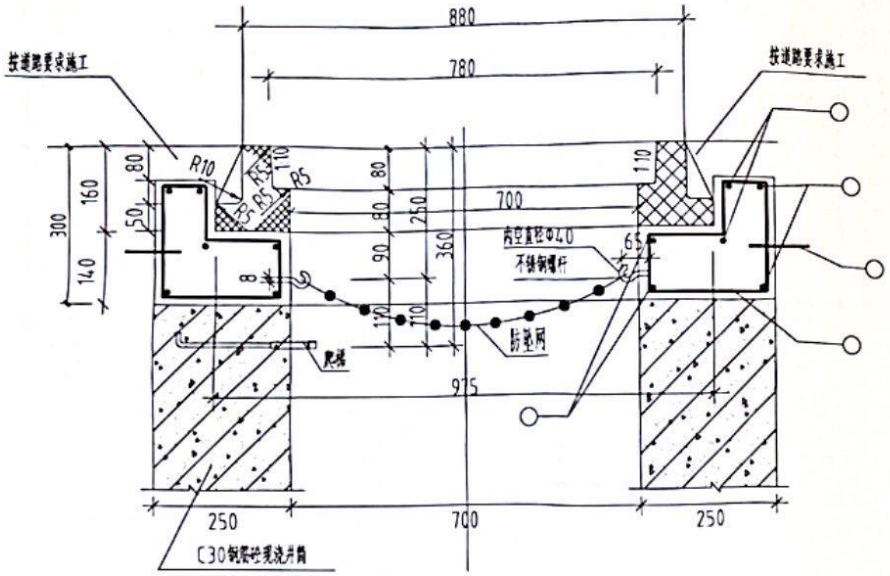

① 钢筋砼井座与复合材料井圈剖面图 1:15

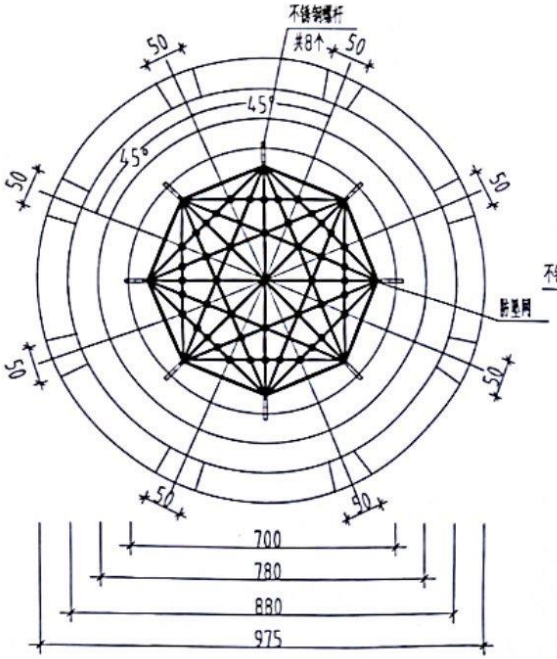

② 复合材料井圈平面图 1:15

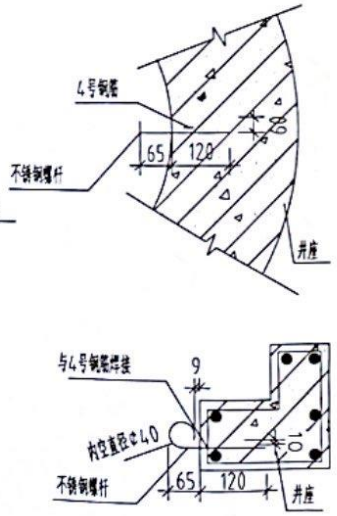

③ 不锈钢螺杆做法大样图 1:15

说明：

1.本图尺寸单位以mm计。

2.本井座用C30砼砼预制安装在检查井口，井盖顶面与路面平，施工井座时应注意在距离井盖上顶面350mm处预埋爬梯。

3.钢筋Φ为HPB300，钢筋净保护层30mm。

4.1号、2号、3号钢筋搭接采用单面焊接，焊接长为10d.

5.井圈为复合材料井圈，应符合《复合物基复合材料井盖》(CJ/T211-2005)标准及《检查井盖》(GB/T23858-2009)标准，不允许有裂纹、缩孔等缺陷，每块井圈重60kg

6.本图适用于沥青路面、混凝土路面及人行道、绿化带时另见详图。

7.防坠网要求：防坠网网绳为高强度聚乙烯等材质防腐材料，网体的网绳直径：8mm；所有网绳由不少于3股单绳制成，单绳拉力大于1600N；防坠网的直径：600—800mm，其网目边长不大于100mm，承重不低于300kg；网绳断裂强度为：≥3000N；耐冲力：≥500毫耳，网绳不断裂。

8.不锈钢螺杆要求：材质为304不锈钢，螺杆直径8mm，直端带挂钩，长度300mm。

9.安装要求：不锈钢螺杆安装位距井盖250mm深处；不锈钢螺杆与井座一同预制，在井座确定螺杆孔位8个，沿圆周均分且在同一水平面上水平；螺杆与4号钢筋焊接，螺杆伸出井座65mm,挂钩部位呈圆形，内空直径40mm，防坠网挂于圆形钩内，并固定牢。

10.验收标准：用150kg重物置于网中2-3分钟后取出，检查井圈略无破损，不锈钢螺杆不锈不弯，防坠网无破损，为合格者。

11.防坠网及不锈钢螺杆需每年定期检查，如发现防坠网老化破损、挂钩脱落不牢应及时更换，防坠网的使用寿命由厂家根据耐久性实验确定，到期之前应更换。

井座							钢筋总重 (kg)	砼砼 (m^3)	重量 (kg)
井座	钢筋形式 (mm)	直径 (mm)	根数	长度/根 (mm)	共长 (m)	重量 (kg)			
1	R562	Φ14	2	3669	7.34	8.88	31.16	0.146	367
2	R388	Φ14	2	2577	5.14	6.22			
3	R526	Φ14	2	3443	6.89	8.34			
4	52 138 80 50 160 80 190	Φ8	16	800	12.80	5.06	防坠网 (张)	不锈钢螺杆 (根)	
5	120 180	Φ14	2	1103	2.21	2.66	1	8	

建设工程设计出图专用章
正宇设计有限公司
建筑行业乙级：市政行业乙级：
农林行业（农业综合开发生态工程）专业乙级：
资质证书编号：A352012684 出图日期：2025年09月23日

正宇设计有限公司
ZHENGYU DESIGN

工程设计资质证书：A352012684
建筑行业乙级、市政行业乙级
农林行业（农业综合开发生态工程）专业乙级
电力行业（送变电工程、新能源工程、核电工程）专业承装三级
机电工程施工总承包、化工石油工程、冶炼工程、电子工程、轻纺工程专业乙级

合作单位 COOPERATOR

修改 BY	日期 DATE	说明 DESCRIPTION
05		
04		
03		
02		
01		

职责	姓名	签署
项目负责人	冯小鹏	冯小鹏
	肖雨芳	肖雨芳
审定	袁李方	袁李方
审核	徐迪	徐迪
专业负责人	冯小鹏	冯小鹏
校对	张军	张军
设计	吕文林	吕文林
制图	韦耀东	韦耀东

建设单位 C.C
贵港市覃塘区山北乡中心小学

项目名称 PROJECT
贵港市覃塘区山北乡中心小学运动场建设项目

图名 TITLE
检查井井座图
（含防坠网安装）

工程编号			
阶段	施工图	版次	01
图别	建施	日期	2025.03
图号	JS-09		

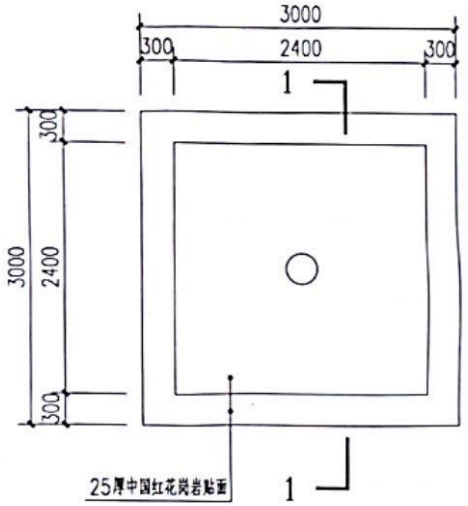

升旗台平面图 1:50

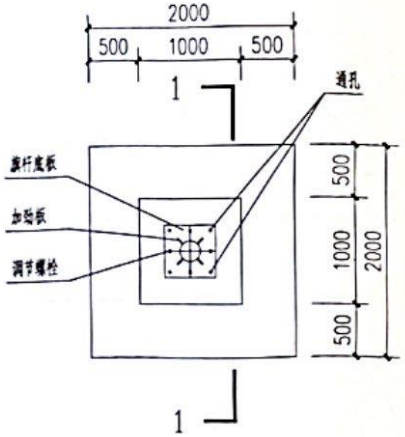

升旗台基础平面图 1:50

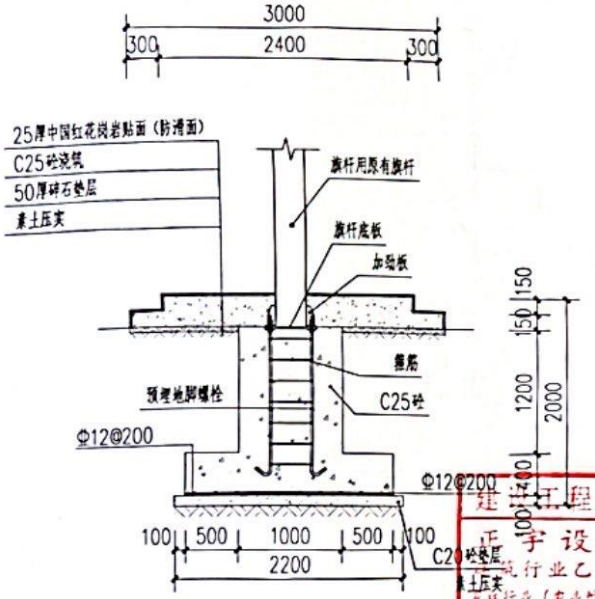

1—1剖面图 1:50

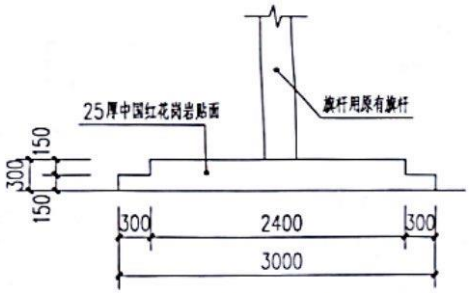

升旗台立面图 1:50

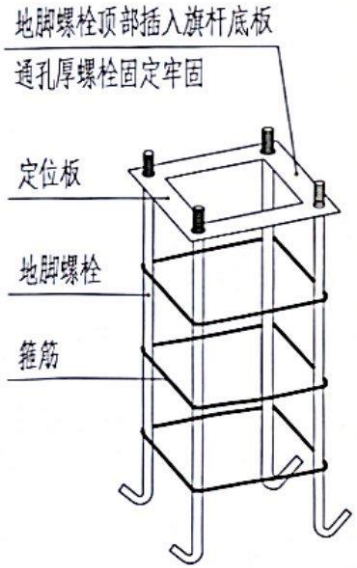

配筋示意图

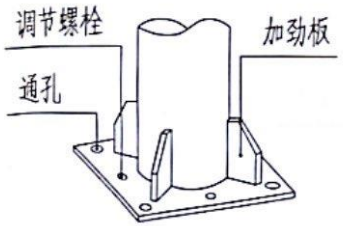

旗杆底座示意图

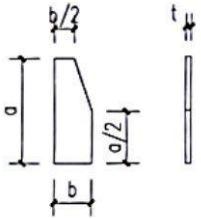

加劲板示意图 1:100

旗杆基础预埋参数表

旗杆高度（H）(m)	预埋基础混凝土 AxAxB(mm)	地脚螺栓 (mm)	定位板厚度 (mm)	旗杆底板尺寸 CxCxT(mm)	螺栓中心距 DxD(mm)	通孔	调节螺栓	箍筋	加劲板尺寸 axaxt(mm)	加劲板数量
9≥H≤13	详图纸	4-M22x1000	4	500x500x18	400x400	4-Φ28	4-M16	Φ8@200	200x75x10	4

建设工程设计出图专用章
正宇设计有限公司
市政行业乙级；
农业综合开发生态工程）专业乙级；
有效期：2026年09月23日

正宇设计有限公司
ZHENGYU DESIGN

合作单位 COOPERATOR

注册执业章

版次 REV	日期 DATE	说明 DESCRIPTION
05		
04		
03		
02		
01		

职责 DUTY	姓名 NAME	签署 SIGNATURE
项目负责人 MANAGER	冯小鹏	冯小鹏
	肖雨万	肖雨万
审定 APPROVAL	袁李方	袁李方
审核 CHECK	徐 进	徐进
专业负责人 MAJOR CHIEF	冯小鹏	冯小鹏
校对 PROOF	张 军	张军
设计 DESIGN	吕文林	吕文林
制图 DRAFTING	韦耀东	韦耀东

建设单位 C.C

贵港市覃塘区山北乡中心小学

项目名称 PROJECT

贵港市覃塘区山北乡中心小学运动场建设项目

图名 TITLE

升旗台大样图

工程编号 PROJ. NO.			
阶段 STATUS	施工图	版次 REV	01
图别	建 施	日期 DATE	2025.03
图号 NO.	JS-10		

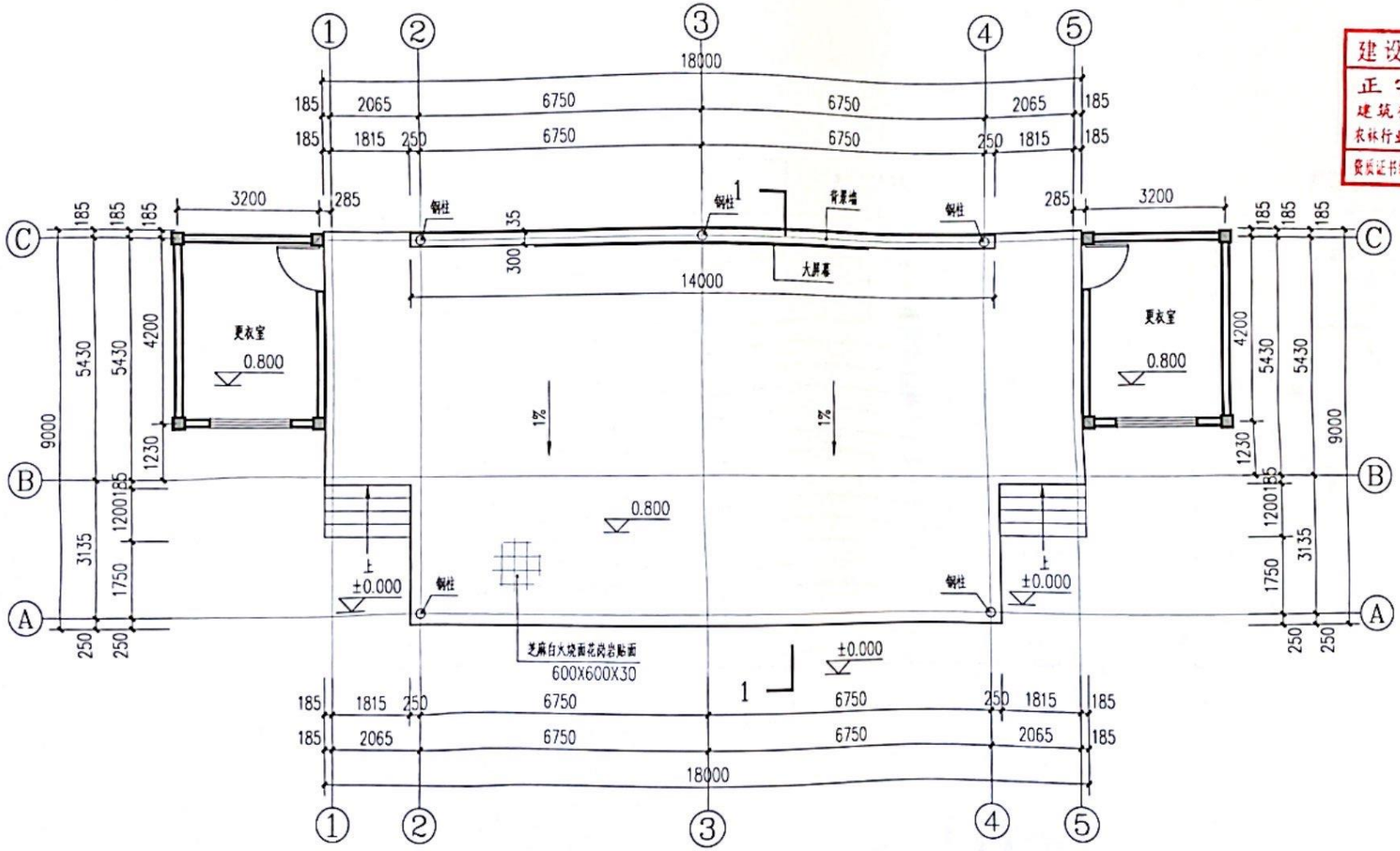

舞台平面图 1:100

正宇设计有限公司
ZHENGYU DESIGN

建设工程设计 出图专用章
正宇设计有限公司
建筑行业乙级：市政行业乙级：
农林行业（农业综合开发工程）专业乙级：
资质证书编号：A352012684 有效期至：2026年09月23日

勘察设计专用章

注册执业章

修改	日期	摘要
05		
04		
03		
02		
01		

职责	姓名	签署
项目负责人	冯小鹏	冯小鹏
	门晓芳	门晓芳
审定	袁学方	袁学方
审核	徐迪	徐迪
专业负责人	冯小鹏	冯小鹏
校对	张军	张军
设计	吕文林	吕文林
制图	韦耀东	韦耀东

建设单位 C.C

贵港市覃塘区山北乡中心小学

项目名称 PROJECT

贵港市覃塘区山北乡中心小学运动场建设项目

图名 TITLE

舞台平面图

工程编号			
阶段	施工图	版次	01
图别	建筑	日期	2025.03
图号	JS-12		

2025年03月版，未加盖勘察设计出图专用章无效

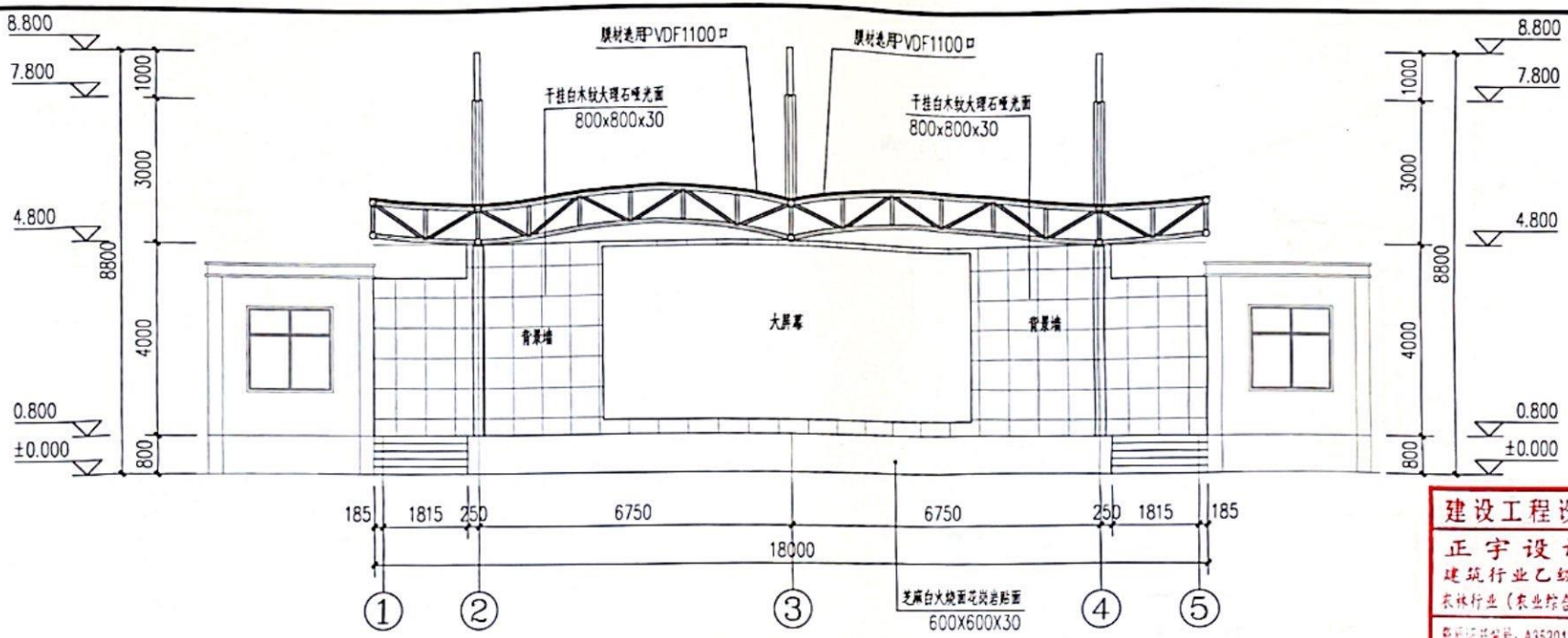

①—⑤轴立面图 1:100

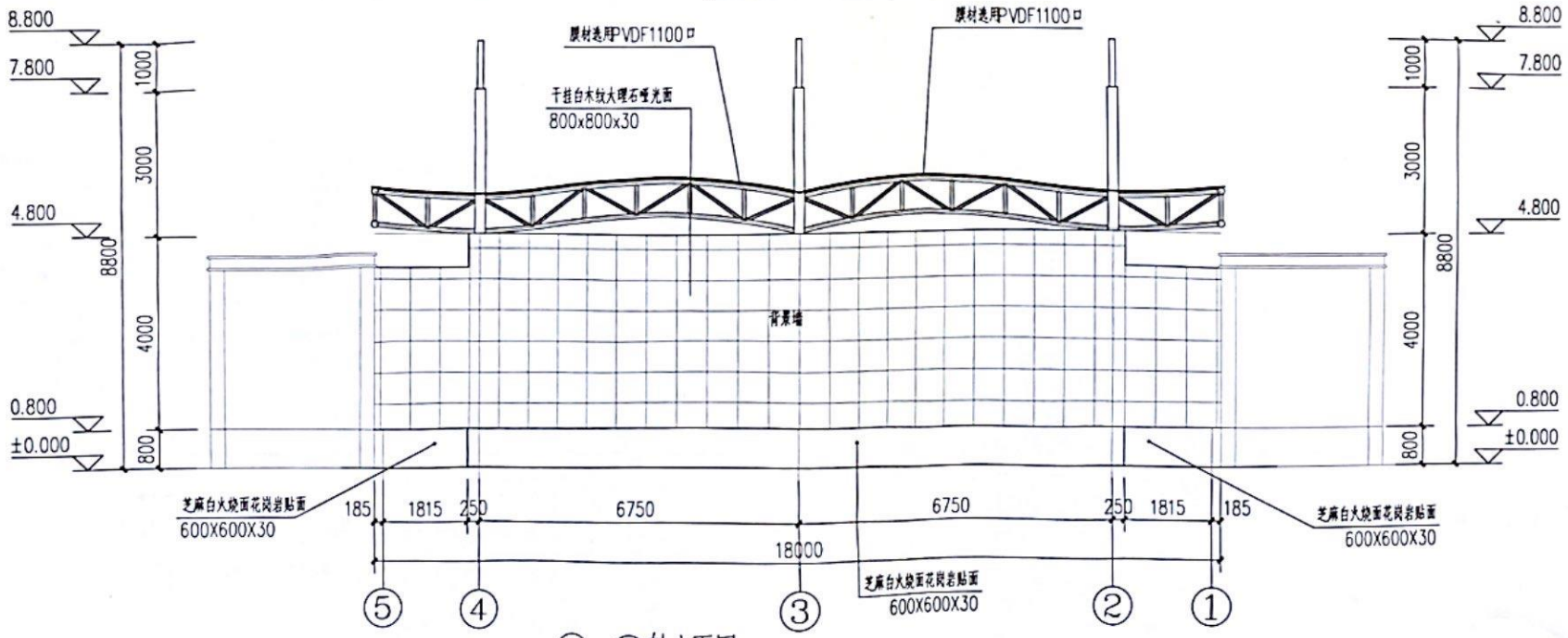

⑤—①轴立面图 1:100

建设工程设计出图专用章
正宇设计有限公司
建筑行业乙级；市政行业乙级；
农林行业（农业综合开发生态工程）专业乙级；
资质证书编号：A352012684 有效期至：2026年09月23日

正宇设计有限公司
ZHENGYU DESIGN

工程设计资质证书：A352012684
建筑行业乙级、市政行业乙级
农林行业（农业综合开发生态工程）专业乙级
电力行业（风力发电、送电工程、输变电工程、变电工程）专业乙级
电子工业行业（无线通信电子产品测试、电子产品、信息工程、电子工程）专业乙级

合作单位
COOPERATOR

版次 REV	日期 DATE	说明 DESCRIPTION
05		
04		
03		
02		
01		

职责 DUTY	姓名 NAME	签署 SIGNATURE
项目负责人 MANAGER	冯小鹏	冯小鹏
	肖辉万	肖辉万
审定 APPROVAL	袁李方	袁李方
审核 CHECK	徐迅	徐迅
专业负责人 ASSN. CH. OFF	冯小鹏	冯小鹏
校对 PROOF	张军	张军
设计 DESIGN	吕文林	吕文林
制图 DRAWING	韦耀东	韦耀东

建设单位 C.C
贵港市覃塘区山北乡中心小学

项目名称 PROJECT
贵港市覃塘区山北乡中心小学运动场建设项目

图名 TITLE
1-5轴立面图
5-1轴立面图

工程编号 PROJ. NO.			
阶段 STATUS	施工图	版次 REV	01
图别 N.S.	建施	日期 DATE	2025.03
图号 DWG. NO.	JS-14		

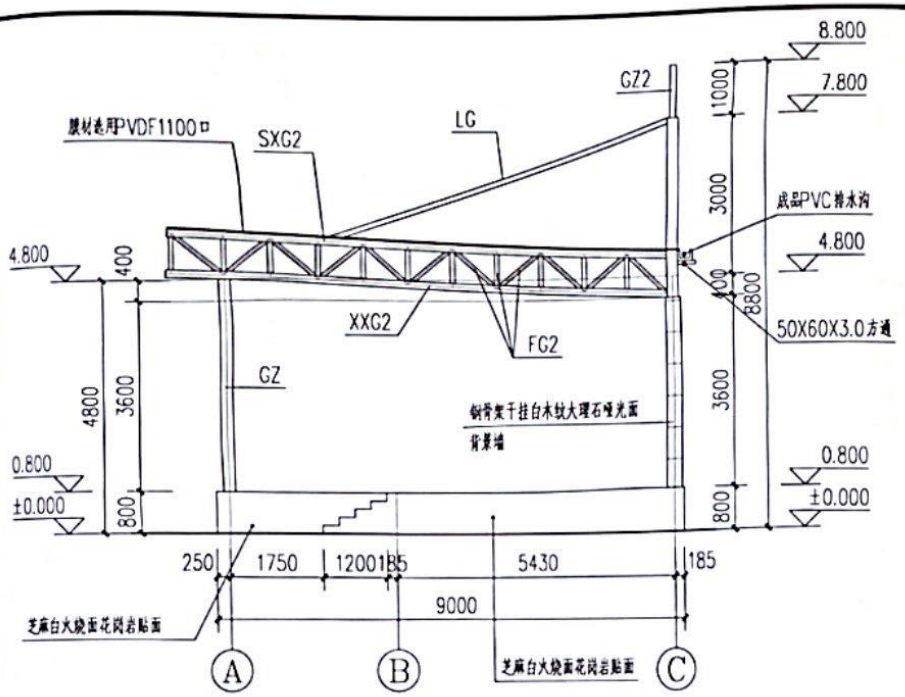

Ⓐ—Ⓒ轴立面图 1:100

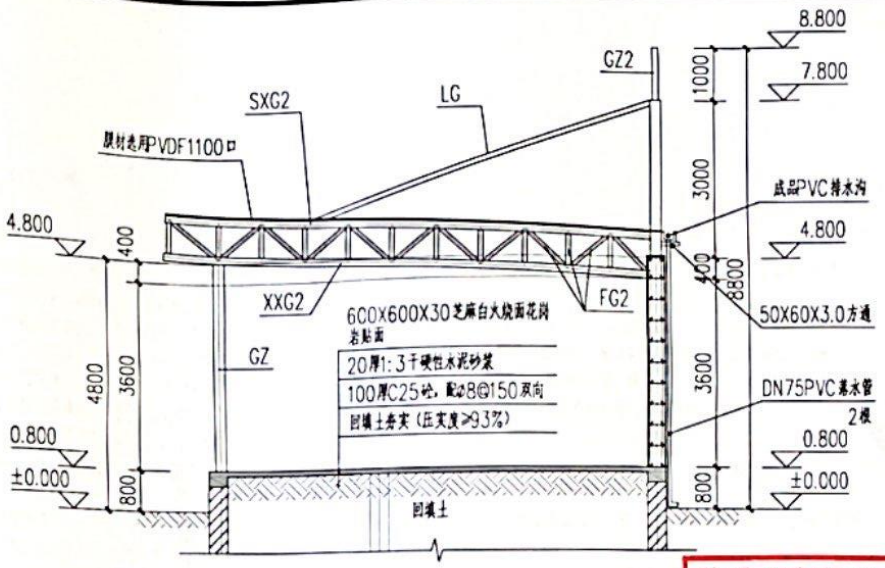

1—1剖面图 1:100

注：钢结构表面处理为底漆二道 白色醇酸面漆二道，两层漆干厚度不小于150um。

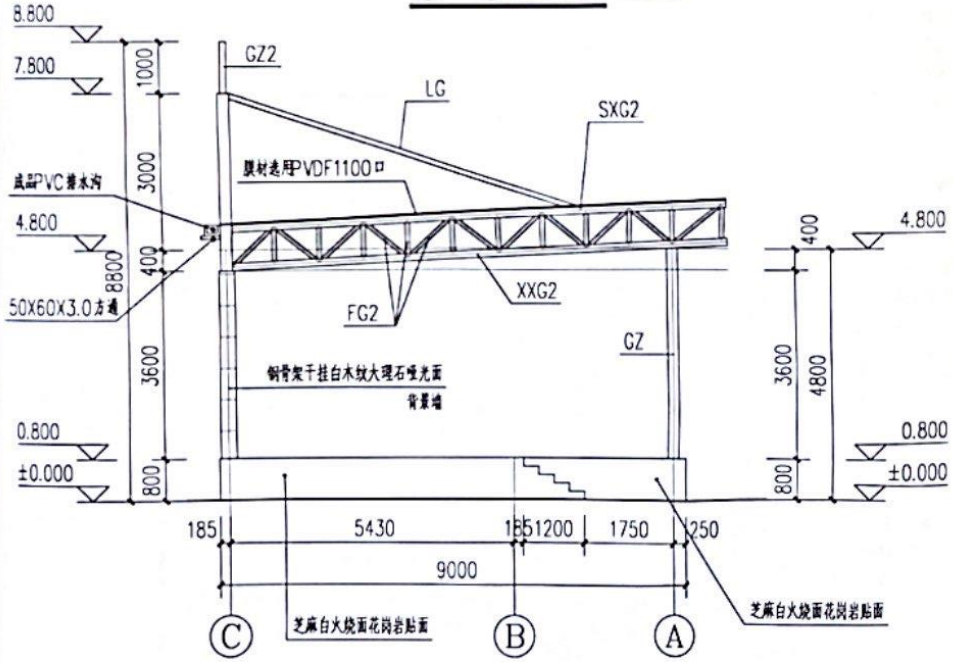

Ⓒ—Ⓐ轴立面图 1:100

正宇设计有限公司
ZHENGYU DESIGN

工程设计资质证书：A352012584
建筑行业乙级 市政行业乙级
电力行业（送变电工程、变电工程）专业乙级
通信行业（有线通信网络设施工程）专业乙级
机电工程施工总承包贰级（含高压电气设备安装、电子设备、装饰工程、防水工程）专业乙级

合作单位
COOPERATOR

建设工程设计出图专用章
正宇设计有限公司
建筑行业乙级：市政行业乙级：
行业（农业综合开发生态工程）专业乙级；
资质证书编号：A352012584 有效期至：2026年03月23日

修改	日期	概要
05		
04		
03		
02		
01		

职责	姓名	签署
项目负责人	冯小鹏	冯小鹏
	肖鹏万	肖鹏万
审定	袁李方	袁李方
审核	徐迪	徐迪
专业负责人	冯小鹏	冯小鹏
校对	张军	张军
设计	吕文林	吕文林
制图	韦耀东	韦耀东

建设单位 C.C
贵港市覃塘区山北乡中心小学

项目名称 PROJECT
贵港市覃塘区山北乡中心小学运动场建设项目

图名 TITLE
A-C轴立面图 1-1剖面图 C-A轴立面图

工程编号			
阶段	施工图	版次	01
版别	建施	日期	2025.03
图号	JS-15		

2025年03月版，未加盖建设出图专用章无效

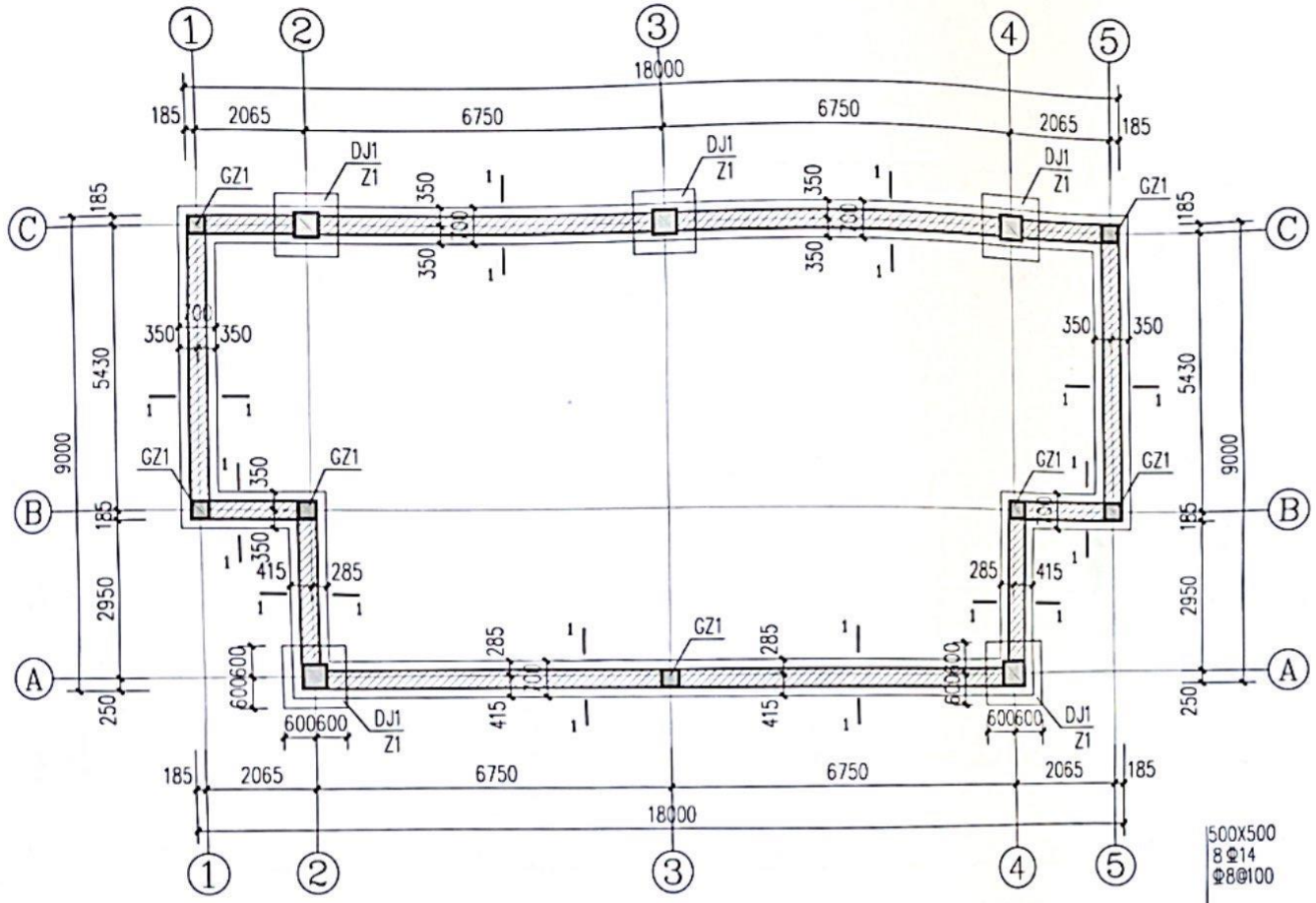

基础平面图

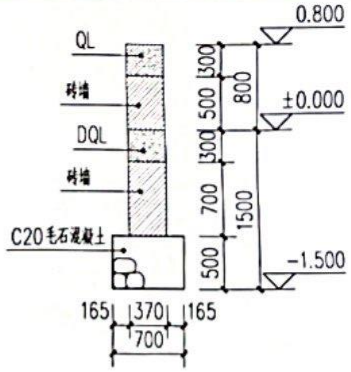

1—1剖面图

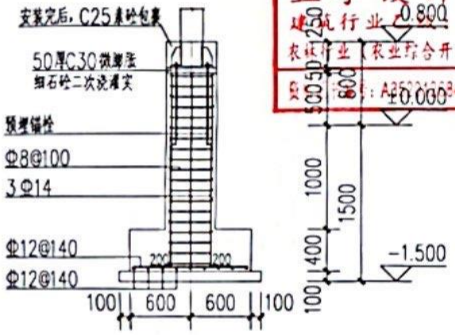

1—1

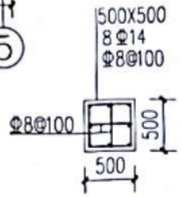

Z1

注：-1.4~0.5m

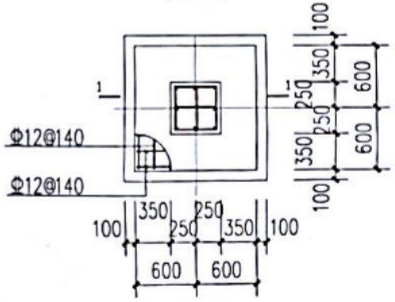

DJ1

注：C25砼

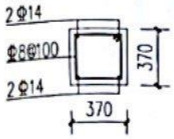

GZ1

注：-1~0.8m

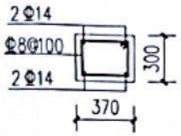

DQL、QL

基础设计说明：

1.采用条形基础，地基承载力特征值=160kpa，基础设计等级为丙级

2.本工程未注明的基底设计标高按-1.500米考虑（0.000绝对高程详建施图），要求基底须深入持力层300以上，如开挖至设计标高仍不满足时应继续开挖至入持力层300mm为止，基础超深1米以内可直接降基础底标高，如超深大于1米应反馈设计单位处理后再施工。

3..基槽有高差时应按宽：高=2:1放坡处理。

4.材料

基础圈梁（QL）、构造柱为C25；条形基础为C20毛石混凝土，基础施工时应避免基槽长时间暴晒或泡水.，基础垫层C20，垫层100厚，自基底周边外挑100mm

钢筋：HPB300级（Φ）；HRB400E级（Φ）；

5.混凝土保护层厚度：基础为 40mm；基础梁、柱为 30mm。

6.基础底板受力筋长向钢筋放于底层，短向钢筋置于上层。

7.基础~0.800标高墙体部分采用MU10烧结页岩标准砖,M7.5水泥砂浆，且须采用不低于C20的灌孔混凝土浇实砌体以下部位的孔洞。

8.土方回填时，应采用素土（宜选用非膨胀土）回填，分层夯实，严禁灌水操作，填土工程必须在上部结构施工前完成，分层压实，每层约500mm，压实系数不小于0.94.

9.本说明未详之处均按《建筑地基基础设计规范》（GB 50007-2011）、22G106-3（独立基础）、条形基础。

正宇设计有限公司
ZHENGYU DESIGN

工程设计资质证书：A252012664
建筑行业乙级、市政行业乙级
农业行业（农业综合开发生态工程）专业乙级
电子行业（洁净厂房）、通信工程、机械设备安装、管道工程）专业乙级
电子系统工程（机电设备安装工程、电子厂房、电子厂房、装修工程、电子工程）专业乙级

合作单位
COOPERATOR

建设工程设计出图专用章
正宇设计有限公司
建筑行业 甲级 市政行业 乙级；
农业行业（农业综合开发生态工程）专业乙级；
资质证书：A252012664 出图日期：2026年09月23日

注册执业章

版次 REV	日期 DATE	摘要 DESCRIPTION
05		
04		
03		
02		
01		

职责 DUTY	姓名 NAME	签署 SIGNATURE
项目负责人 MANAGER	邓小鹏	邓小鹏
	肖魏芳	肖魏芳
审定 APPROVAL	袁李方	袁李方
审核 CHECK	徐迪	徐迪
专业负责人 ASSIS. CHIEF	邓小鹏	邓小鹏
校对 PROOF	张军	张军
设计 DESIGN	吕文林	吕文林
制图 DRAW	韦耀东	韦耀东

建设单位 C.C
贵港市覃塘区山北乡中心小学

项目名称 PROJECT
贵港市覃塘区山北乡中心小学运动场建设项目

图名 TITLE
基础平面图

工程编号 PROJ. NO.			
阶段 STATE	施工图	版次 REV	01
图别 DWG.	建施	日期 DATE	2025.03
图号 DWG. NO.	JS-17		

2025年03月版：未加盖出图专用章无效

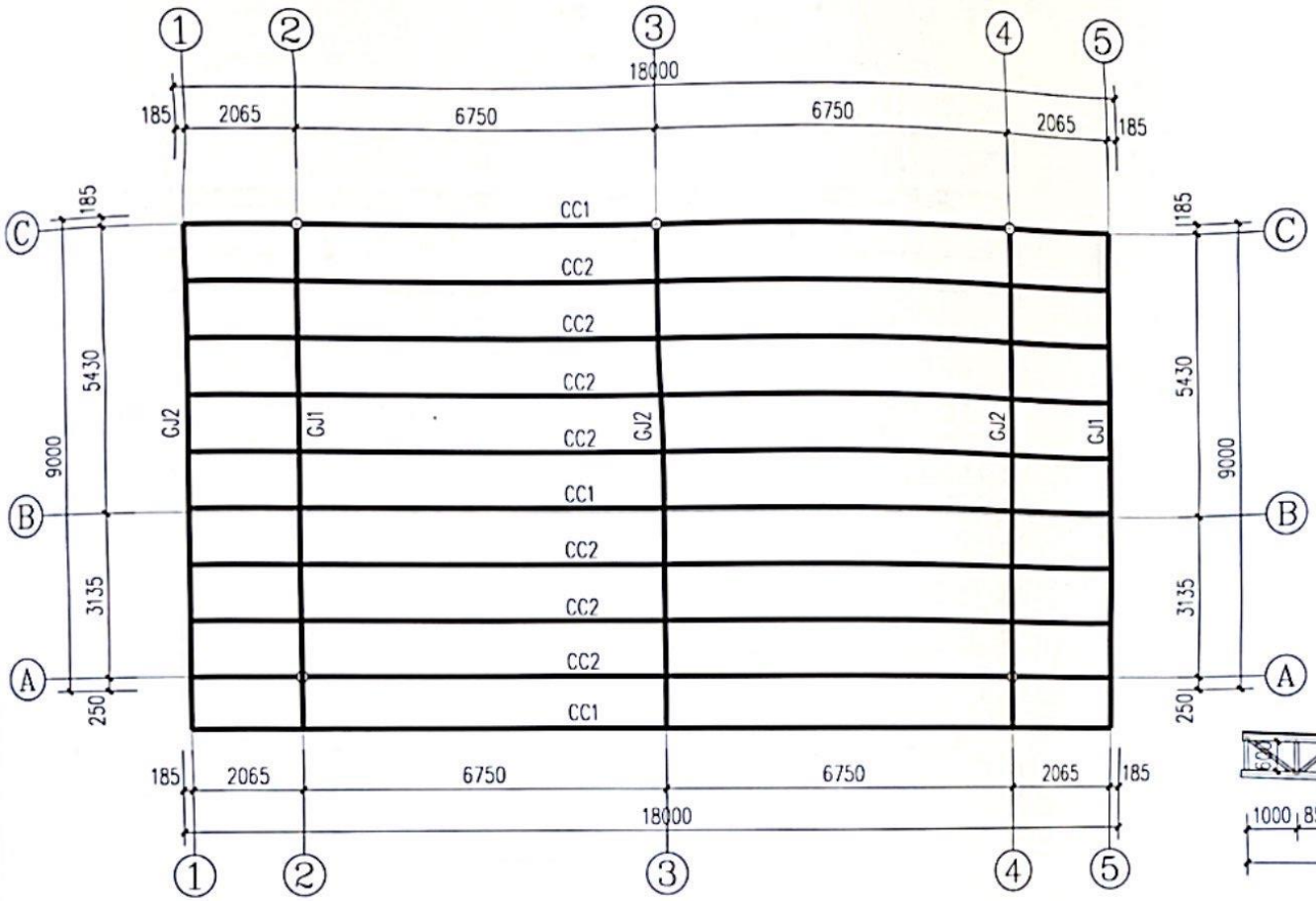

屋面结构平面布置图

材料表

代号	名称	规格	材质
GZ	钢柱	Φ219*6	Q235B
GZ2	钢柱	Φ140*4.5	Q235B
SXG	上弦杆	Φ89*4.0	Q235B
XXG	下弦杆	Φ89*4.0	Q235B
FG	腹杆	Φ76*4.0	Q235B
LG	拉杆	Φ60*3.8	Q235B
SXG2	上弦杆2	Φ140*4.5	Q235B
XXG2	下弦杆2	Φ140*4.5	Q235B
FG2	腹杆2	Φ89*4.0	Q235B

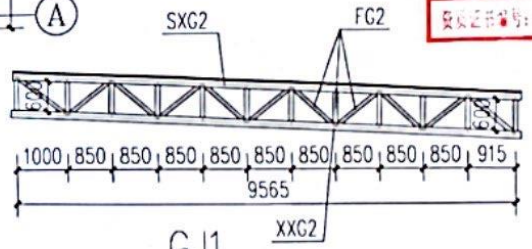

GJ1

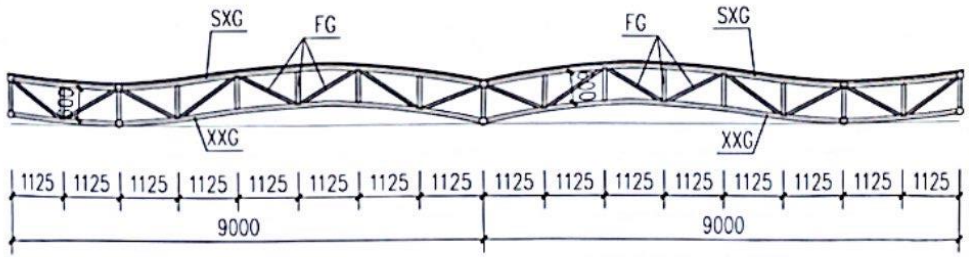

CC1

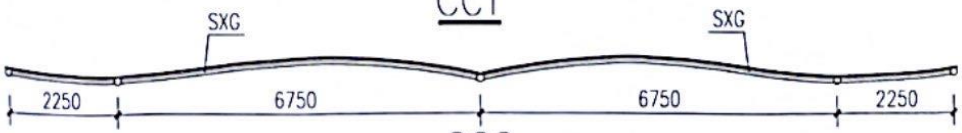

CC2

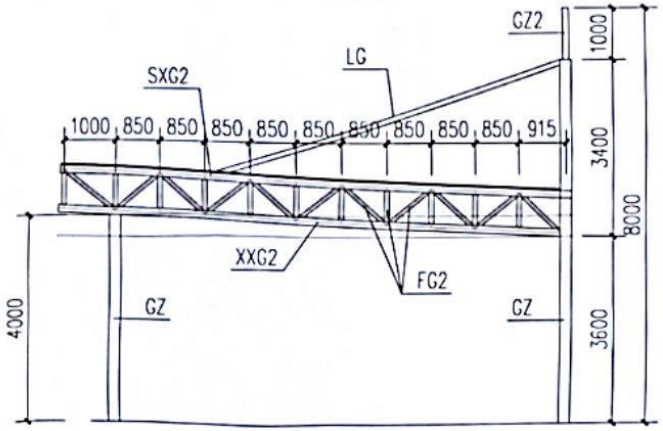

GJ1

正宇设计有限公司
ZHENGYU DESIGN

建设工程设计出图专用章
正宇设计有限公司
建筑行业乙级：市政行业乙级：
农林行业（农业综合开发生态工程）专业乙级：
有效期至：2026年09月23日

修改	日期	说明
05		
04		
03		
02		
01		

职责	姓名	签名
项目负责人	冯小鹏	冯小鹏
	闫鹏芳	闫鹏芳
审定	袁李方	袁李方
审核	徐超	徐超
专业负责人	冯小鹏	冯小鹏
校对	张军	张军
设计	吕文林	吕文林
制图	杨瑞东	杨瑞东

建设单位 C.C
贵港市覃塘区山北乡中心小学

项目名称 PROJECT
贵港市覃塘区山北乡中心小学运动场建设项目

图名 TITLE
屋面结构平面布置图
CC1 CC2 GJ1 GJ2
材料表

工程编号

阶段	施工图	版次	01
图别	建施	日期	2025.03
图号	JS-19		

大屏幕产品参数

模组尺寸(mm)		数量	合计尺寸(mm)	显示尺寸 (M)	包边尺寸 (米)
长	320	25	8000	8	8.1
高	160	22	3250	3.25	3.62
模组数量		550		28.16	29.32

分辨率	模组分辨率		数量	总分辨率
	模组像素点	128	25	3200
	显像像素点	64	22	1408
	LED屏总像素点			4505600

序号	设备名称	重要参数	数量	单位
1	LED全彩屏	单元板尺寸 Dimension (W)320mm*160mm (H) 点间距离 Pixel pitch2.5mm 物理密度 Pixel Density160000/ M2 发光点颜色 Pixel configuration1R1G1B 灯珠 LED specification SMD1415 单元板分辨率 Pixel resolution (W)128*64 (H) 单元板平均功率 Average power 16W 单元板电流 Panel current 8A 单元板重量 Panel weight 0.49 KG	28.16	平方
2	视频拼接器	单机具有 8 个网口，单网口带载 65 万像素，整机最大带载 520 万像素，宽度可达到 8000	1	台
3	接收卡	12个 HUB75E接口，支撑级联 数字恒流驱动，低功耗，低亮高灰度 支持各种 PWM 芯片、通用驱动芯片及通用芯片 支持一键识别连接配置文件信息 支持一键修复功能，换卡无线 支持任意输出，灵活设置各种异型屏 支持热、色度矫正技术，确保显示更为真实的画面效果	52	张
4	LED专用电源	输出端5V200W	140	个
5	E结构	1定制结构+5公分包边	29.30	平方
6	屏幕内部辅料	屏幕接线内部线缆相配件等+（模组、电源、接收卡）备品	1	套
7	线缆布线	用电线路与信号线路：1.平方从弱电箱给出用配电箱或给LED专用配电箱布置电线管 弱电线到屏幕位置预留 2.六类网线从电脑控制端布置到屏幕处屏幕位置预留	50	米
8	控制电脑		1	台
9	电脑鼠标		3	套
10	机柜	规格：1200*600*1000：22U	1	台

序号	设备名称	重要参数	数量	单位
1	无线话筒	1.UHF频率、PLL2通道无线会议话筒，采用640-690MHz频率进行覆盖； 2.内置静音功能，静音15分钟后自动关机，内置既满足节能模式又所功能； 3.内置静电感应功能，距离人手5S自动静音，避免话筒意外采响导致扰耳噪声，保证会场质量； 4.红外对码，采用"SET"一键配对，一键上锁功能； 5.屏幕显示当前频道，25级调频信号接收电平、25级音频强度、静音状态等信息； 6.内置高性能锂电池，支撑不间断会议全程使用，同时主机内置最大容量控制电池功能，防止会场断音； 7.不少于1路专业卡侬平衡输出，不少于1路平衡输出接口，以适应不同的使用环境。	2	只
2	音频处理器	1.多功能专业处理器，采用高品质专业音频DSP芯片设计，具有215路DSP专业模式； 2.配置液晶显屏，可显示当前DSP模式、静音状态模式、输出音量、话筒音量、音乐音量输入大小、音乐输入状态等信息； 3.支持不少于3路MIC话筒输入，具有输入限制调节功能，话筒防啸叫功能，声音处理功能，支持2路主扬声音频输入； 4.支持不少于6路音频输出，包括两路主输出、两路后置输出、一路中置输出以及一路调低音输出； 5.具有MIC话筒麦克、EFF效果麦克以及MUSIC音乐麦克，可对其单独进行调节； 6.具有智能功能至和USB接口，可对参数进行调整以及编辑，通过USB接口连接PC电脑软件，可对设备进行调试； 7.话筒具有不少于20段均衡调节，支持动态EQ开关选择，支持对话筒进入的音量和使用增益进行调节； 8.音乐具有不少于10段均衡调节，可对压缩比率、启动时间、释放时间、压缩比例等参数进行调节； 9.效果具有不少于5段均衡调节，具有回声调节和混响调节功能，支持对回声、混响增益进行单独调节； 10.中置、环绕、超低音、主输出通道均具有不少于5段均衡，中置、环绕、超低音通道支持对压缩比率、启动时间、释放时间、压缩比例等参数进行调节； 11.支持声音对时调节，可对环绕左声道、音乐左声道、中置、音乐右声道、环绕右声道、超低音以及话筒等对时设置； 12.支持音音输出，可分别对音乐、话筒、混响、效果等音音输出音量进行调整； 13.支持通过软件远程操作对模式快速调用、音乐曲目选择以及对音量进行调节。	1	台
3	专业功放	1.智能控制温度散热设计，风机噪音小，散热效率高等特点； 2.内置智能压限系统，控制功率模块及扬声器系统在安全范围内工作； 3.具有BRI标准、STE立体声、PAR立体声等模式，≥2种增益开关可选； 4.AB类高效的功率放大电路，完善可靠的安全保护装置和工作状态指示，让用户放心使用； 5.8Ω立体声额定功率≥350W X2；4Ω立体声额定功率≥650W X2；8Ω桥接功率≥870W； 6.输入阻抗：10KΩ单平衡，20KΩ平衡； 7.频率响应(@1W功率下)：20-20KHz/±0.5dB 8.信噪比(A计权)：≥90dB； 9.额定输出电压不低于630mV； 10.保护方式 直流保护、短路保护、过热保护、过载保护、开机关机保护、温度保护。	1	台
4	音箱	1.低音单元≥1X8"； 2.高音单元≥1X1"； 3.额定阻抗：8Ω； 4.额定功率≥120W； 5.灵敏度≥94dB 1w/1m； 6.最大声压≥115dB； 7.频率响应：50HZ-20KHZ。	4	只
5	24口接入交换机	24口10/100/1000BASE-T以太网端口，光速供电。		

建设工程设计出图专用章
正宇设计有限公司
建筑行业乙级：市政行业乙级：
园林行业（园林绿化工程）专业乙级；
资质证书编号：A352012284 有效期至：2025年09月23日

正宇设计有限公司
ZHENGYU DESIGN

工程设计资质证书：A352012284
建筑行业乙级、市政行业乙级
园林行业（园林绿化工程）专业乙级
电子行业（通信工程、广电工程、信息系统集成、电子工程）专业乙级
机电行业（机电工程、轻纺工程、化工石油工程、冶炼工程、矿山工程、核工业工程）专业乙级

合作单位
COOPERATOR

勘察设计专用章

版次	日期	说明
05		
04		
03		
02		
01		

职责	姓名	签署
项目负责人	刘小鹏	刘小鹏
	肖雨芳	肖雨芳
审定	赵李方	赵李方
审核	徐超	徐超
专业负责人	刘小鹏	刘小鹏
校对	张军	张军
设计	吕文林	吕文林
制图	韦耀东	韦耀东

建设单位 C.C
贵港市覃塘区山北乡中心小学

项目名称 PROJECT
贵港市覃塘区山北乡中心小学运动场建设项目

图名 TITLE
设配参数表

工程编号			
阶段	施工图	版次	01
图别	建施	日期	2025.03
图号	JS-21		

2025年03月出图，未加盖勘察设计专用章无效

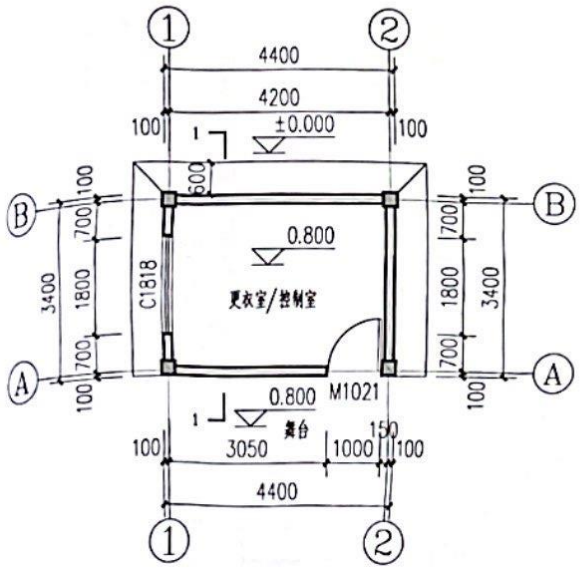

一层平面图 1:100

建筑占地面积：14.96m²
总建筑占地面积：14.96m²

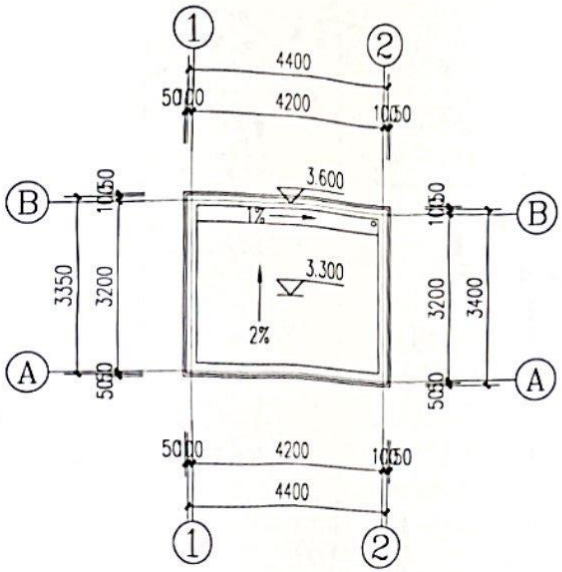

屋面平面图 1:100

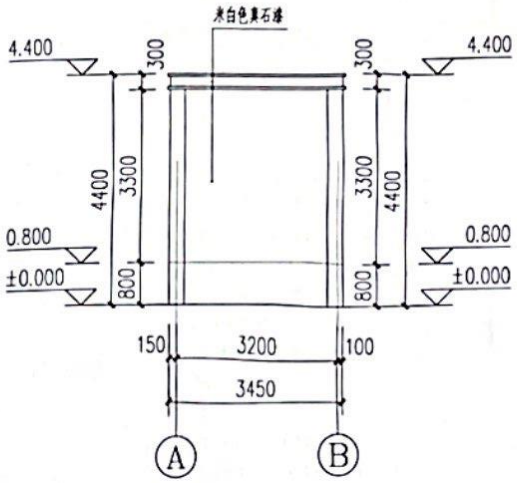

Ⓐ–Ⓑ轴立面图 1:100

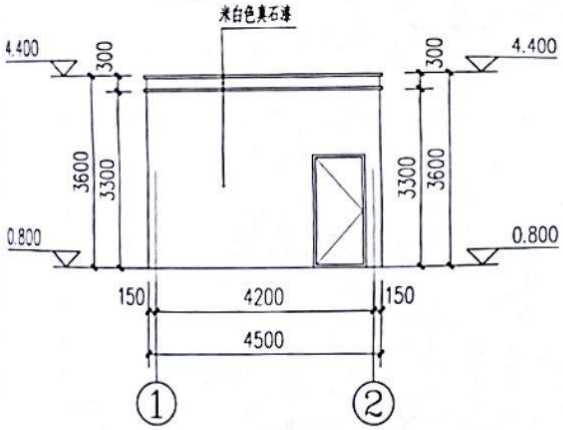

①–②轴立面图 1:100

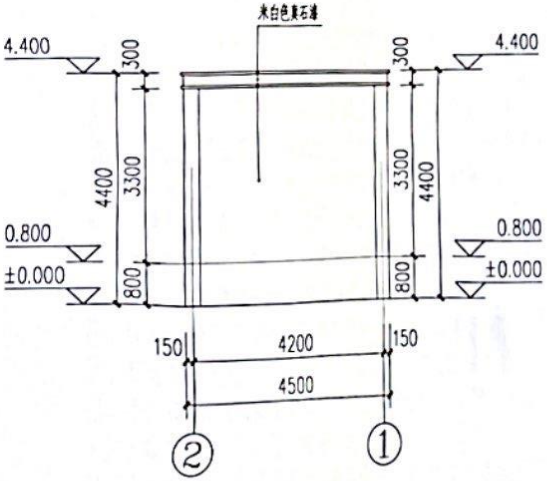

②–①轴立面图 1:100

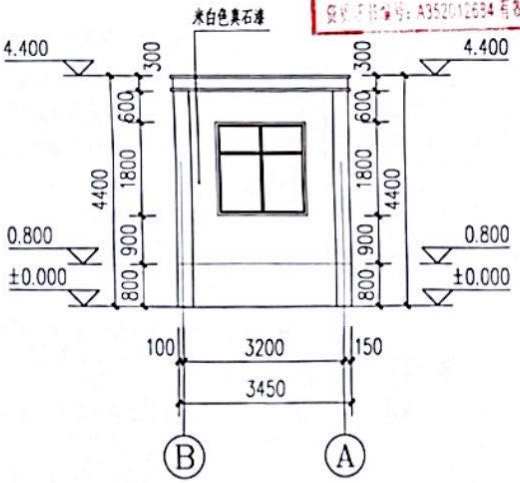

Ⓑ–Ⓐ轴立面图 1:100

建设工程设计出图专用章
正宇设计有限公司
建筑行业乙级；市
农林行业（农业综合开发生
资质证书编号：A352012684 有效

正宇设计有限公司
ZHENGYU DESIGN

工程设计资质证书：A252012684
建筑行业乙级、市政行业乙级
园林行业（园林绿化工程）专业乙级
电力行业（高压送电、变电工程、新能源发电、导电工程）专业
化工石油类（石油及液化石油产品储运）、化工产品、环境工程
化工工程）专业乙级

合作单位
COOPERATOR

勘察设计专用章

会签		
05		
04	业乙级；	
03	业乙级；	
02		
01	2025年09月23日	
版次 REV	日期 DATE	说明 DESCRIPTION

职责	姓名	签署
项目负责人	冯小鹏	冯小鹏
	肖晓芳	肖晓芳
审定	袁学方	袁学方
审核	徐 迪	徐迪
专业负责人	冯小鹏	冯小鹏
校对	张 军	张军
设计	吕文林	吕文林
制图	韦耀东	韦耀东

建设单位 C.C
贵港市覃塘区山北乡中心小学

项目名称 PROJECT
贵港市覃塘区山北乡中心小学运动场建设项目

图名 TITLE
一层平面图　屋面平面图
A-B轴立面图　B-A轴立面图
1-2轴立面图　2-1轴立面图

工程编号 PROJ. NO.			
阶段 STATUS	施工图	版次 REV	01
图别	建 施	日期 DATE	2025.03
图号 DWG. NO.	JS-23		

2025年03月版，未加盖勘察设计出图专用章无效

结构设计总说明二

3.本图未注明的构造详图和要求均应按该图集施工。当上柱（墙）的配筋大于或多于下柱（墙）的配筋时，应在下柱（墙）顶预埋插筋，插筋的直径及根数应满足上柱（墙）的要求。

4.柱混凝土强度等级高于梁且相差>5MPa时，梁柱节点区混凝土强度等级应与柱同，按本图大样 ⑥ 施工。

五、填充墙、构造柱和过梁

1. 墙体：200厚页岩烧结多孔砖，卫生间隔墙采用100厚MU10页岩烧结多孔砖。

M7.5混合砂浆砌筑（容重≤14kN/m³）；±0.00以下砌体采用MU15页岩烧结多孔砖砌筑，M10砂浆灌孔，且要灌密实。砌体施工质量控制等级B级。

2. 墙与构造柱连接处，砌体应砌成马牙槎，先砌墙后浇柱；马牙槎做法详本图大样 ⑦；砌体与框架柱、构造柱连接处沿高度设 2Φ6@500~600 拉结筋，拉结筋伸入砌体内长度沿全墙长通长贯通，遇门窗洞口按实际长度截取。

3. 当填充墙长度 ≥5000 时于墙中设构造柱，间距小于5000；构造柱按墙厚取用，柱宽同墙厚，详本图大样⑧ GZ1。构造柱沿房屋全高对正贯通，纵筋应穿过各层梁。构造柱纵筋层间搭接长度为 48d，搭接长度范围内箍筋加加密至@100，构造柱顶留30空隙，用沥青麻丝填充。

4. 当填充墙高度 ≥4000 时沿墙高在中部设与柱连接的通长圈梁：梁高300，梁宽同墙厚，箍筋Φ6@200，纵筋4Φ10，并锚入两端柱内 400。

5. 墙中的门、窗洞及设备预留孔洞洞顶均应设置钢筋混凝土过梁，过梁混凝土强度等级 C25。洞边为混凝土柱时，须在过梁标高处的柱内预埋过梁钢筋。当洞口宽度<1200时，按附图一设置；当洞口宽度≥1200时，按附表一设置。过梁支座长度均应≥240。当门、窗洞顶离结构梁（或板）底距离小于过梁高度时，应按附图二做挂板与结构梁浇成整体。

6. 电梯井四角、屋面女儿墙构造柱间距不超过3.6米以及转角应设构造柱，截面取墙厚X200，纵筋4Φ12，箍筋Φ6@100/200；

7. 楼梯间及人流通道填充墙用钢丝网砂浆面层加强。全部砌体未经设计同意，不得任意更改墙体材料及厚度和砌体位置。

六、其它

1. 柱、混凝土墙、梁、板的预留孔及预埋件除结施图中注明外，施工时注意按建施、水、暖、电设施图、通风排气烟道相关样本图及电梯样本图设置，预留孔不得后凿。当混凝土墙上所开洞口仅结施图中注明而建施、水、暖、电设施图无开洞要求时，在混凝土墙施工完毕后用砌体封填。

2. 卫生间周边墙设200高反边，屋面女儿墙，室内楼面与屋面交接处设300高反边，宽度同墙厚，反边与楼（屋）面梁板同时浇筑。卫生间处楼面梁或圈梁加高至卫生间板底，按本图大样 ⑤ 施工。

3. 凡有玻璃幕墙处，施工时应注意按玻璃幕墙施工图设置预埋件；钢结构雨篷应按相关施工图设置预埋件；电梯井道施工时，除按电梯样本图设置预埋件外，如井道为砖砌体则还应按样本图要求在井道四角设置构造GZ1 以及沿高每隔1500设圈梁一道，梁高300，梁宽同墙厚，箍筋Φ6@200，纵筋4Φ12。

4. 幕墙包括高层建筑外墙玻璃门窗，石材干挂幕墙、商标、广告牌、钢结构雨篷和构架等必须在上部结构施工前请有资质的单位进行设计，幕墙设计单位必须与上部结构设计单位配合，提供支点的反力供上部结构的验算。

5. 走廊、阳台、屋面等有铁艺栏杆处，应在与铁艺栏杆相连的构造柱或墙上按建筑图集放置预埋件。

6. 设备定货与土建关系：（1）、电梯定货必须符合本图所提供的电梯井道尺寸、门洞尺寸以及建筑图纸的电梯机房设计。门洞边的预留孔洞、电梯机房楼板、检修吊勾等，需待电梯定货后，经核实无误后方能施工。

（2）、地下室设备基础待设备定货后再行设计施工。

7. 以上所述的玻璃幕墙、钢结构构件、电梯以及其它设备预留的孔洞、基坑、基础、预埋件等有关尺寸在浇筑混凝土之前必须得到设备厂家签字认可方可施工。

8. 按建施、水、暖、电设施图施工，管道需要穿梁时，应严格按照本图大样 ③ 施工。若建施、水、暖、电设施图需穿梁的标高不满足本图大样所示尺寸范围时，应及时通知有关设计人员。

9. 设置后浇带处构件的钢筋不能截断，应通长设置。防止不均匀沉降而设的后浇带应在沉降稳定后才浇筑；其余施工后浇带宜在施工浇筑混凝土完毕60 天后再用高一级强度的细石微膨胀砼浇捣。施工期间后浇带两侧构件应按施工规范要求设置妥善支撑。后浇带大样详本图大样⑪⑫后浇带位置详见相应楼层结构平面图。

10. 严禁采用的影响结构使用安全的行为："1未经技术鉴定或设计许可，擅自改变结构用途和使用环境；2损坏或者擅自变动结构体系及抗震设施；3擅自增加结构使用荷载；4损坏地基基础；5违规存放爆炸性、毒害性、放射性、腐蚀性等危险物品；6影响毗邻结构使用安全的结构改造与施工。"。

12. 施工时应遵守《危险性较大的分部分项工程安全管理规定》的有关要求。

附表一 过梁

洞宽 L	梁高 h	负筋	底筋
1200≤L≤1800	200	2Φ10	2Φ12
1800<L≤2400	250	2Φ10	2Φ12
2400<L≤3000	300	2Φ10	2Φ12

过梁箍筋同梁筋，箍筋间距为Φ6@200；砼强度等级 C25

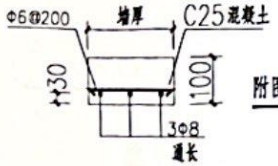

附图一 过梁

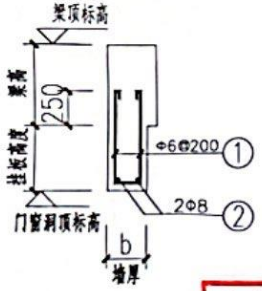

附图二 挂板大样

建设工程设计出图专用章
正宇设计有限公司
建筑行业乙级；市政行业乙级；
农林行业（农业综合开发生态工程）专业乙级；
证书编号：A352012684 有效期至：2026年09月23日

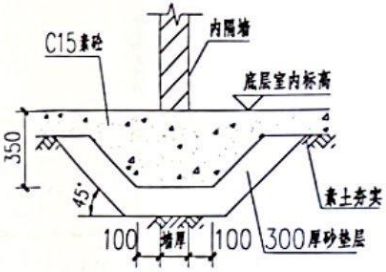

① 底层非承重墙基础大样

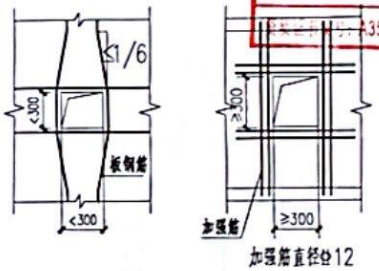

② 楼板开洞口构造措施

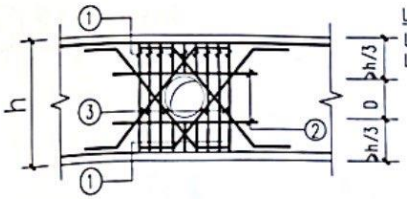

注：① 号附加箍筋直径肢距与梁相同，共 9 根，间距 50
② 号筋为上下各 2Φ16 直筋，长度 1400
③ 号筋为每侧各 2Φ16 钢筋，水平段长 160

③ 梁孔加固大样

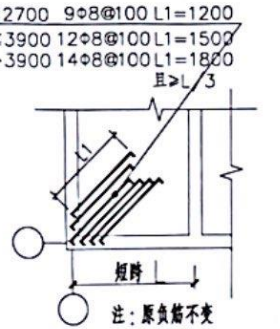

注：原负筋不变

④ 角部支座负筋加强大样

正宇设计有限公司
ZHENGYU DESIGN

工程设计资质证书：A352012684
建筑行业乙级、市政行业乙级、农林行业（农业综合开发生态工程）专业乙级
电子行业（高压电器、通信工程、微电源装备、信息工程）专业、化工行业（石油炼油、化工产品物品、电子材料、核电工程、化工工程）专业乙级

合作单位 COOPERATOR

挂图执业章

版次 REV	日期 DATE	摘要 DESCRIPTION
05		
04		
03		
02		
01		

职责 DUTY	姓名 NAME	签署 SIGNATURE
项目负责人 MANAGER	冯小鹏	冯小鹏
	肖霞芳	肖霞芳
审定 APPROVAL	袁李方	袁李方
审核 CHECK	徐迎	徐迎
专业负责人 ASS. CHIEF	冯小鹏	冯小鹏
校对 PROOF	张军	张军
设计 DESIGN	吕文林	吕文林
制图 GRAPHIC	韦耀东	韦耀东

建设单位 C.C

贵港市覃塘区山北乡中心小学

项目名称 PROJECT

贵港市覃塘区山北乡中心小学运动场建设项目

图名 TITLE

结构设计总说明(二)

工程编号 PROJ. NO.			
阶段 STATUS	施工图	版次 REV	01
专业 S. N.	建施	日期 DATE	2025.03
图号 DWG. NO.	JS-26		

2025年03月版，本图自取即视设计出图专用章无效