大才乡大麻村大麻屯水利渠道工程

施工图

项目负责人:黄艺

专业负责人:黄艺

设　计　人:钟庭

设 计 编 号：HCHJ-01-25-44

合裕设计集团有限公司

资质证书编号：A152010388(临)

2025年06月

图 纸 目 录

合裕设计集团有限公司 工程设计资质证书编号:A152010388(临)			建设单位	环江毛南族自治县大才乡人民政府			项目名称	大才乡大麻村大麻屯水利渠道工程	设计阶段	施工图	第 1 页 共 1 页
			子项名称				设计编号	HCHJ-01-25-44	设计专业	水利	日期:2025.06
审 定	审 核		项目负责	专业负责		校 对	蔡仲黎	设 计		版 本 号	图 号 00

序 号	图 号	图 名	图纸规格	页 数	备 注	序 号	图 号	图 名	图纸规格	页 数	备 注
1	00	目录	A3								
2	01	水渠工程设计总说明	A3								
3	02	水渠工程设计总说明	A3								
4	03	项目区位图	A3								
5	04	总平面布置图	A3								
6	05	水渠剖面图	A3								
7	06	渠道1原状剖面图	A3								
8	07	新建渠道1剖面图	A3								
9	08	渠道2原状剖面图	A3								
10	09	新建渠道2剖面图	A3								
11	10	渠道3原状剖面图	A3								
12	11	新建渠道3剖面图	A3								
13	12	渠道4原状剖面图	A3								
14	13	新建渠道4剖面图	A3								
15	14	水池1大样图	A3								
16	15	水池2大样图	A3								
17	16	公示牌大样图	A3								

各专业会签栏		
总图	建筑	结构
给排水	电气	暖通

项目区位图 1:100

注：该项目位于环江毛南族自治县大才乡大麻村大麻屯。

设计单位：

合裕设计集团有限公司
Hopyu Design Group Co.,ltd
资质证书编号：A152010388(临)
水利行业乙级
公路行业（公路）专业乙级

备注：
本设计图纸未经规划部门同意和施工图
审查机构认可，不得用于现场施工，仅供业主
建设投资前估算建设造价之参考图。

图纸专用章：

注册章：

项目负责人	黄艺	黄艺
专业负责人	黄艺	黄艺
审　定	磨玉琼	磨玉琼
校　对	蔡仲黎	蔡仲黎
审　核	万志强	万志强
设　计	钟庭	钟庭

工程名称：
大才乡大麻村大麻屯水利渠道工程

建设单位：
环江毛南族自治县大才乡人民政府

图 名：
项目区位图

工程编号	HCHJ-01-25-44	专 业	水 利
版 次		日 期	2025.06
设计阶段	施工图	图 号	03

各专业会签栏		
总图	给排水	
建筑	电气	
结构	暖通	

总平面布置图 1:100

说明：1、由于原有渠道流水面高于水源，导致原有渠道不通水，现需拆除原有水渠重新建设；

2、新建渠道宽度按原有渠道宽度设计；深度另外进行设计；

3、渠道1总长100m、渠道2总长190m、渠道3总长522m、渠道4总长293m；渠道大小详见大样图；

4、由于渠道4途径村庄，其中有93m穿越原有道路，需拆除原有道路硬化，施工完成后再恢复原样；

5、本次设计新增2座水池，位置详见平面图。

设计单位：

合裕设计集团有限公司
Hopyu Design Group Co.,ltd

资质证书编号：A152010388(临)
水利行业乙级
公路行业（公路）专业乙级

备注：
本设计图纸未经规划部门同意和施工图
审查机构认可，不得用于现场施工，仅供业主
建设投资前估算建设造价之参考图。

图纸专用章：

注册章：

项目负责人	黄艺	
专业负责人	黄艺	
审　定	磨玉琼	
校　对	蔡仲黎	
审　核	万志强	
设　计	钟庭	

工程名称：
大才乡大麻村大麻屯水利渠道工程

建设单位：
环江毛南族自治县大才乡人民政府

图 名：
总平面布置图

工程编号	HCHJ-01-25-44	专 业	水 利
版 次		日 期	2025.06
设计阶段	施工图	图 号	04

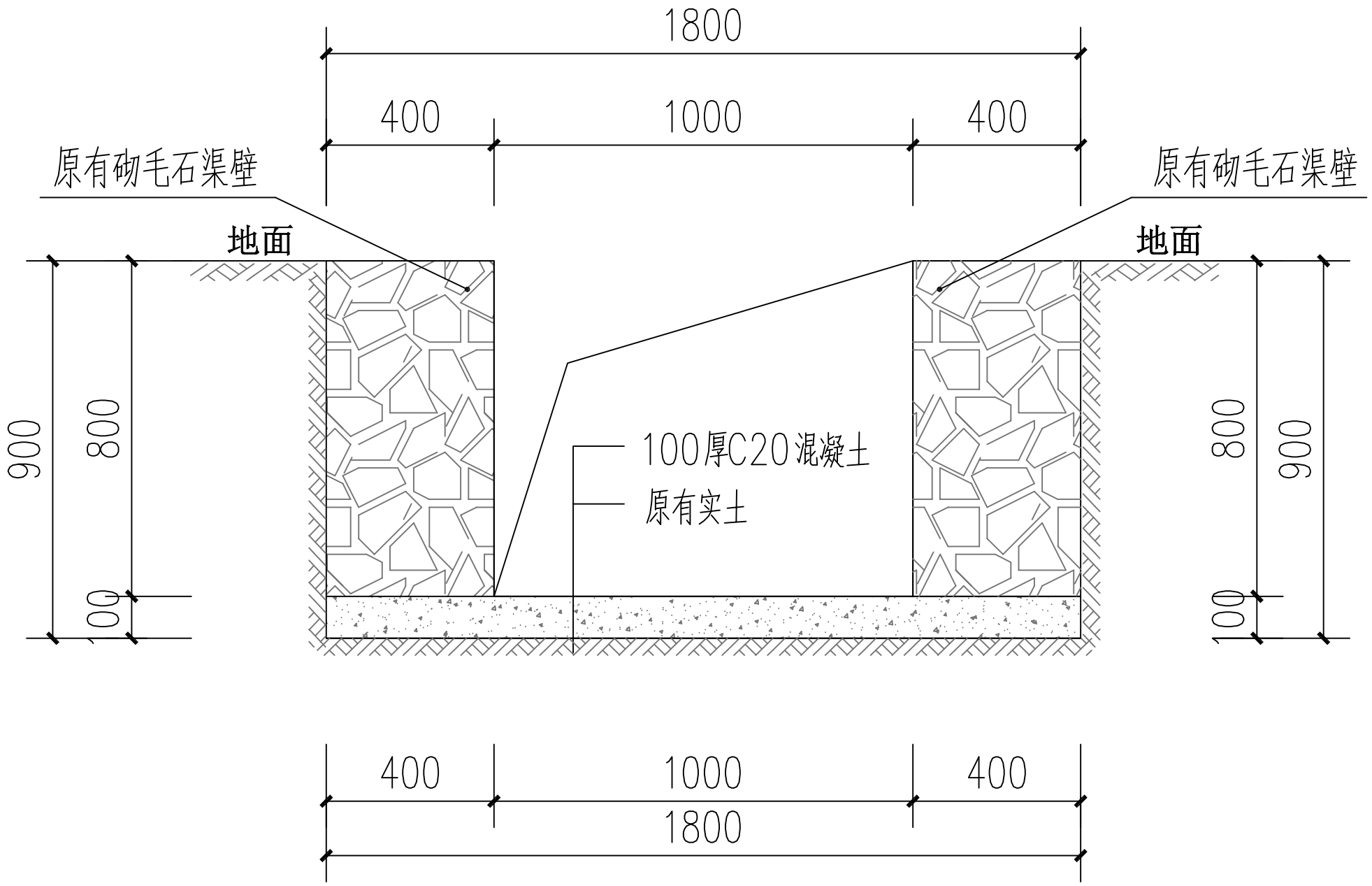

渠道1原状剖面图 1:25

说明：渠道1总长100m，需拆除原有渠道后重新建设。

各专业会签栏	
总图	给排水
建筑	电气
结构	暖通

设计单位：

合裕设计集团有限公司
Hopyu Design Group Co.,ltd
资质证书编号：A152010388(临)
水利行业乙级
公路行业（公路）专业乙级

备注：
本设计图纸未经规划部门同意和施工图
审查机构认可，不得用于现场施工，仅供业主
建设投资前估算建设造价之参考图。

图纸专用章：

注册章：

项目负责人	黄艺	
专业负责人	黄艺	
审　定	磨玉琼	
校　对	蔡仲黎	蔡仲黎
审　核	万志强	
设　计	钟庭	

工程名称：
大才乡大麻村大麻屯水利渠道工程

建设单位：
环江毛南族自治县大才乡人民政府

图 名：
渠道1原状剖面图

工程编号	HCHJ-01-25-44	专 业	水 利
版 次		日 期	2025.06
设计阶段	施工图	图 号	05

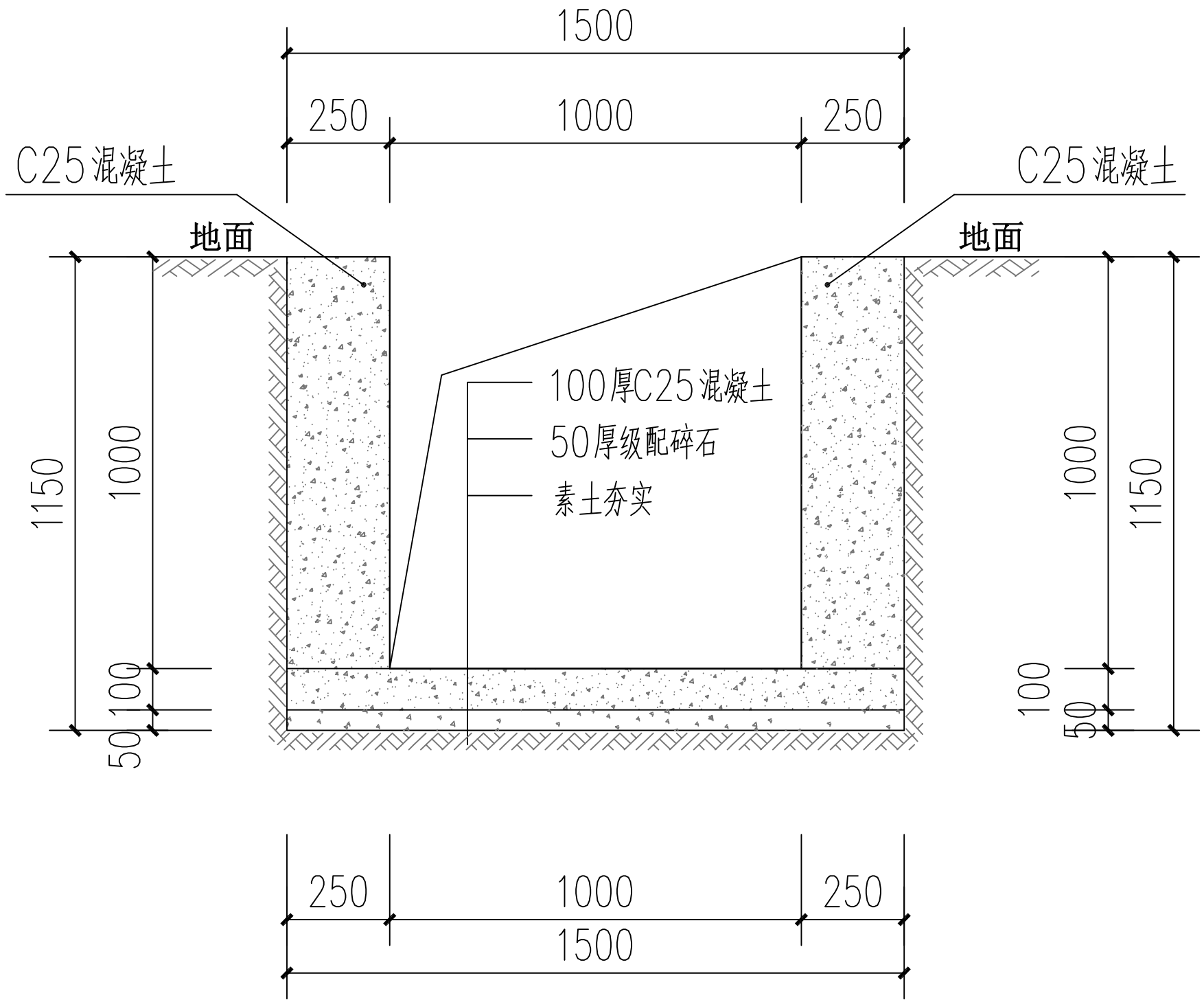

新建渠道1剖面图 1:25

说明：渠道1总长100m,需拆除原有渠道后重新建设。

说明:

1、图中 高程经m计，尺寸单位以mm为单位；

2、渠道采用C25现浇砼结构，渠肩需要安装模板浇筑；

3、排灌渠道开挖的土方须运至指定地点推放，不得随意推放，入为耕作表土可就地平整到周边田块；

4、改建渠道施工前应先对渠底进行清淤并可回填至设计基底高程，然后再进行下一步工序施工，部分过窄渠道渠肩外侧须回填土，上述回填土均不能才用根植土，腐植土，淤泥土等土质，并应夯实至密度0.91以上；

各专业会签栏：总图 建筑 结构 给排水 电气 暖通

设计单位：

合裕设计集团有限公司
Happy Design Group Co.,ltd
资质证书编号：A152010388(临)
水利行业乙级
公路行业（公路）专业乙级

备注：
本设计图纸未经规划部门同意和施工图
审查机构认可,不得用于现场施工，仅供业主
建设投资前估算建设造价之参考图。

图纸专用章：

注册章：

项目负责人	黄艺	
专业负责人	黄艺	
审 定	磨玉琼	
校 对	蔡仲黎	
审 核	万志强	
设 计	钟庭	

工程名称：
大才乡大麻村大麻屯水利渠道工程

建设单位：
环江毛南族自治县大才乡人民政府

图 名：
新建渠道1剖面图

工程编号	HCHJ-01-25-44	专 业	水 利
版 次		日 期	2025.06
设计阶段	施工图	图 号	07

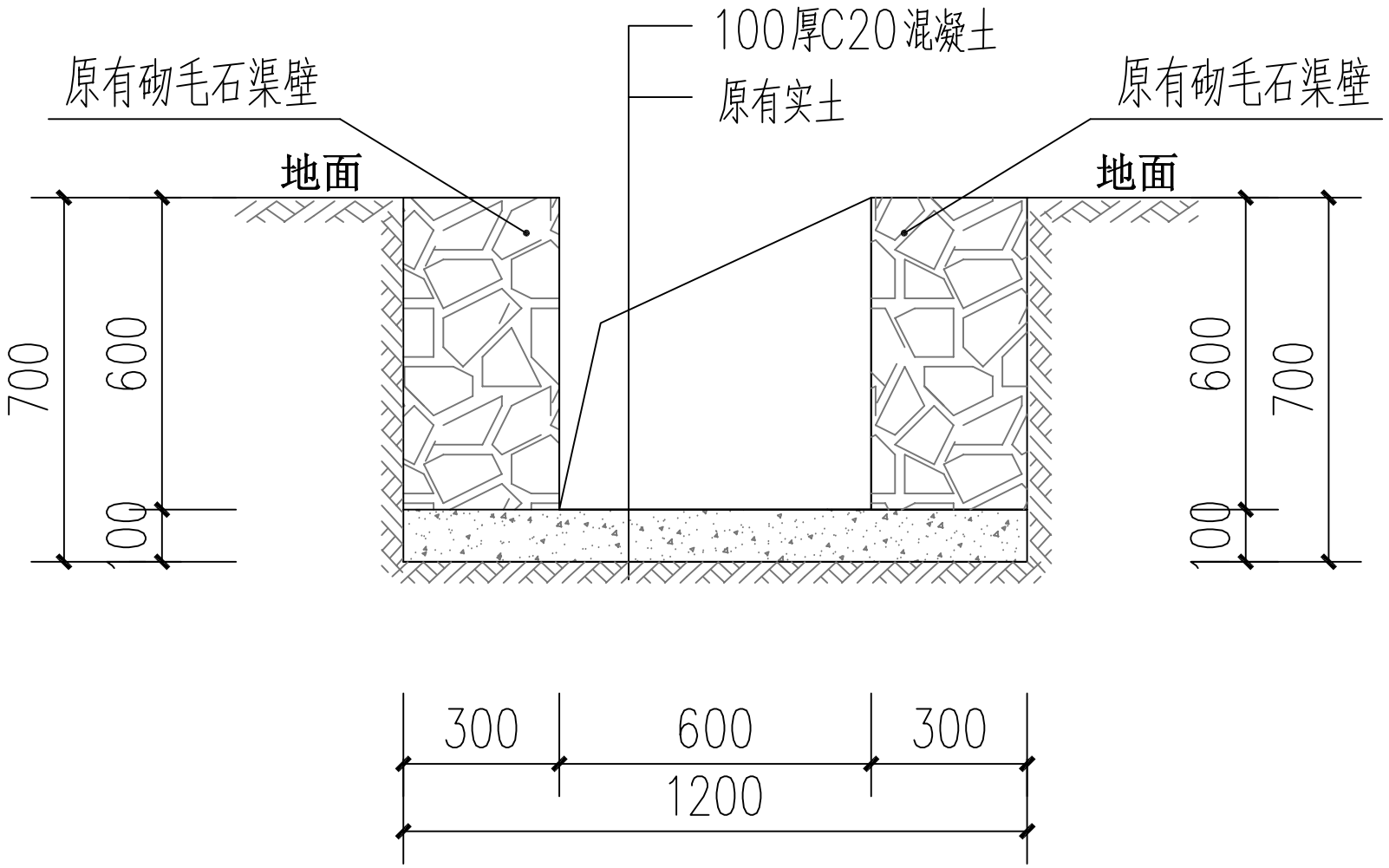

渠道2原状剖面图 1:25

说明：渠道2总长190m,需拆除原有渠道后重新建设。

各专业会签栏			
总图		给排水	
建筑		电气	
结构		暖通	

设计单位：

合裕设计集团有限公司
Hopyu Design Group Co.,ltd
资质证书编号：A152010388(临)
水利行业乙级
公路行业（公路）专业乙级

备注：
本设计图纸未经规划部门同意和施工图
审查机构认可,不得用于现场施工,仅供业主
建设投资前估算建设造价之参考图。

图纸专用章：

注册章：

项目负责人	黄艺	黄艺
专业负责人	黄艺	黄艺
审　定	磨玉琼	磨玉琼
校　对	蔡仲黎	蔡仲黎
审　核	万志强	万志强
设　计	钟庭	钟庭

工程名称：
大才乡大麻村大麻屯水利渠道工程

建设单位：
环江毛南族自治县大才乡人民政府

图 名：
渠道2原状剖面图

工程编号	HCHJ-01-25-44	专 业	水 利
版 次		日 期	2025.06
设计阶段	施工图	图 号	08

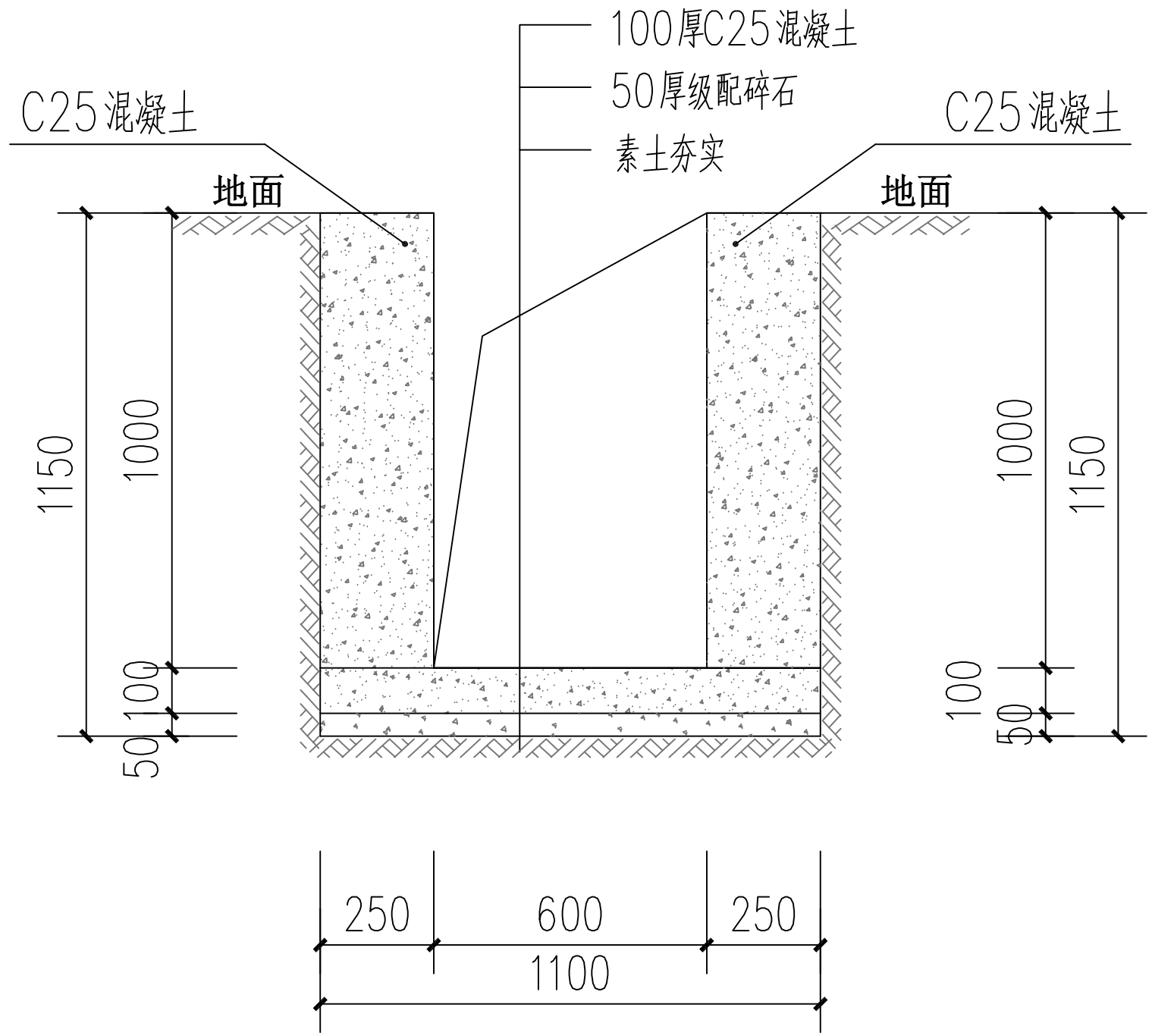

新建渠道2剖面图 1:25

说明：渠道2总长190m,需拆除原有渠道后重新建设。

说明:

1、图中 高程经m计，尺寸单位以mm为单位；

2、渠道采用C25现浇砼结构，渠肩需要安装模板浇筑；

3、排灌渠道开挖的土方须运至指定地点推放，不得随意推放，入为耕作表土可就地平整到周边田块；

4、改建渠道施工前应先对渠底进行清淤并可回填至设计基底高程，然后再进行下一步工序施工，部分过窄渠道渠肩外侧须回填土，上述回填土均不能才用根植土，腐植土，淤泥土等土质，并应夯实至密度0.91以上；

各专业会签栏	
总图	给排水
建筑	电气
结构	暖通

设计单位：

合裕设计集团有限公司
Hopyu Design Group Co.,ltd
资质证书编号：A152010388(临)
水利行业乙级
公路行业（公路）专业乙级

备注：
本设计图纸未经规划部门同意和施工图
审查机构认可,不得用于现场施工，仅供业主
建设投资前估算建设造价之参考图。

图纸专用章：

注册章：

项目负责人	黄艺	
专业负责人	黄艺	
审　定	磨玉琼	
校　对	蔡仲黎	
审　核	万志强	
设　计	钟庭	

工程名称：
大才乡大麻村大麻屯水利渠道工程

建设单位：
环江毛南族自治县大才乡人民政府

图 名：
新建渠道2剖面图

工程编号	HCHJ-01-25-44	专 业	水 利
版 次		日 期	2025.06
设计阶段	施工图	图 号	09

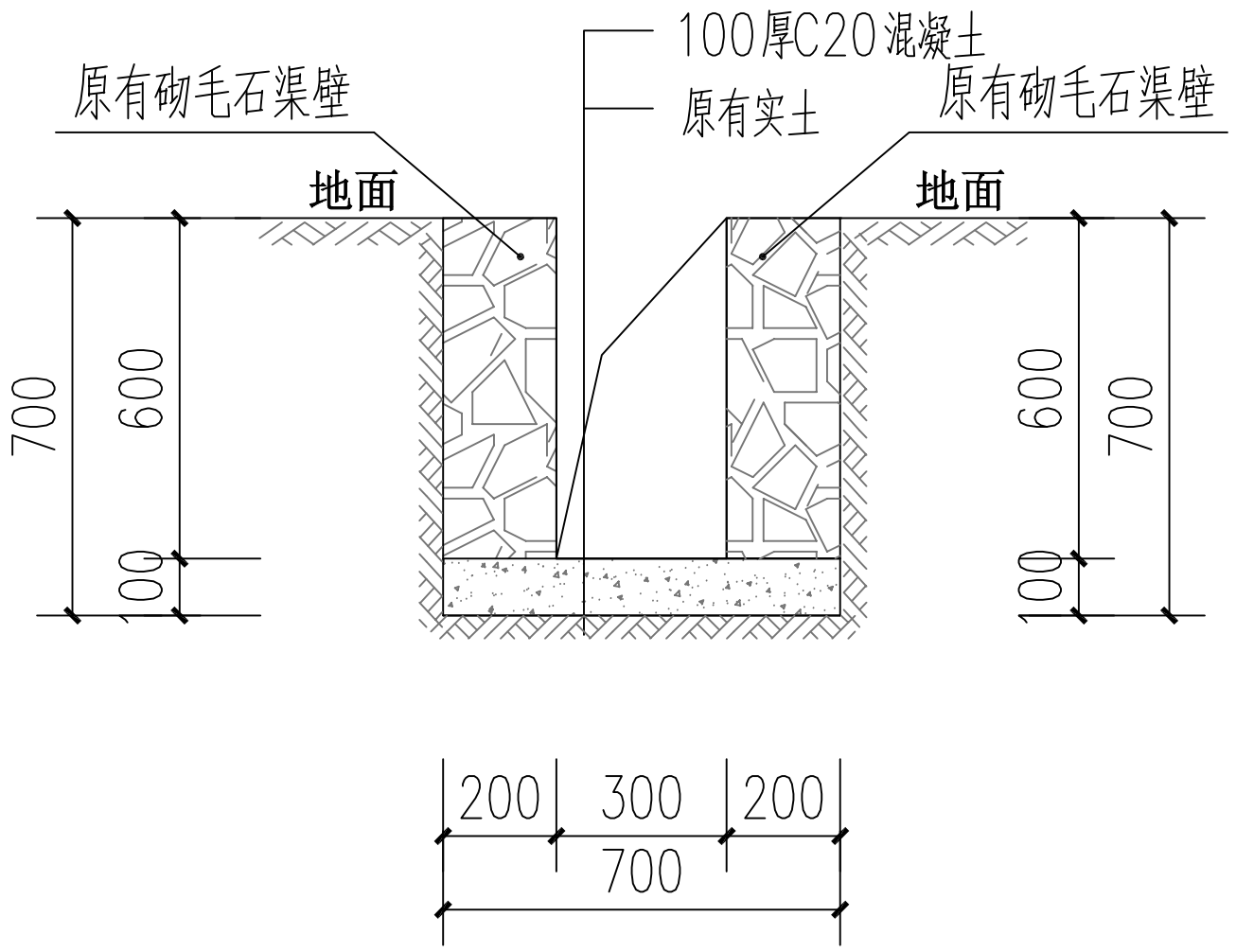

渠道3原状剖面图 1:25

说明：渠道3总长522m,需拆除原有渠道后重新建设。

各专业会签栏	
总图	给排水
建筑	电气
结构	暖通

设计单位：

合裕设计集团有限公司
Hepyu Design Group Co.,ltd

资质证书编号：A152010388(临)
水利行业乙级
公路行业（公路）专业乙级

备注：
本设计图纸未经规划部门同意和施工图
审查机构认可,不得用于现场施工,仅供业主
建设投资前估算建设造价之参考图。

图纸专用章：

注册章：

项目负责人	黄艺	
专业负责人	黄艺	
审　定	磨玉琼	
校　对	蔡仲黎	蔡仲黎
审　核	万志强	
设　计	钟庭	

工程名称：
大才乡大麻村大麻屯水利渠道工程

建设单位：
环江毛南族自治县大才乡人民政府

图 名：
渠道3原状剖面图

工程编号	HCHJ-01-25-44	专 业	水 利
版 次		日 期	2025.06
设计阶段	施工图	图 号	10

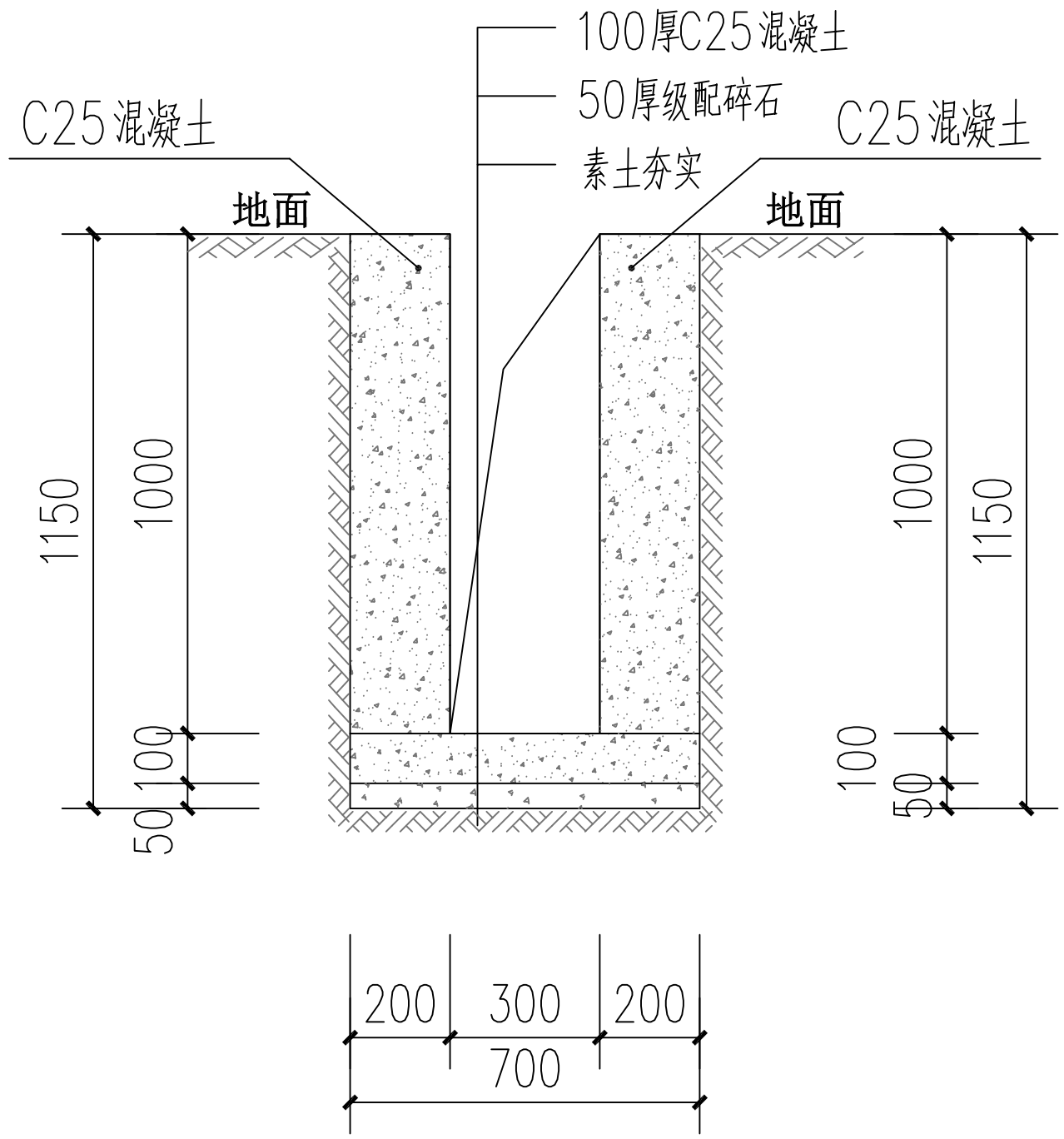

新建渠道3剖面图 1:25

说明：渠道3总长522m,需拆除原有渠道后重新建设。

说明:

1、图中 高程经m计，尺寸单位以mm为单位；

2、渠道采用C25现浇砼结构，渠肩需要安装模板浇筑；

3、排灌渠道开挖的土方须运至指定地点推放，不得随意推放，入为耕作表土可就地平整到周边田块；

4、改建渠道施工前应先对渠底进行清淤并可回填至设计基底高程，然后再进行下一步工序施工，部分过窄渠道渠肩外侧须回填土，上述回填土均不能才用根植土，腐植土，淤泥土等土质，并应夯实至密度0.91以上；

各专业会签栏

总图	建筑	结构
给排水	电气	暖通

设计单位：

合裕设计集团有限公司
Heyu Design Group Co.,ltd
资质证书编号：A152010388(临)
水利行业乙级
公路行业（公路）专业乙级

备注：
本设计图纸未经规划部门同意和施工图
审查机构认可,不得用于现场施工,仅供业主
建设投资前估算建设造价之参考图。

图纸专用章：

注册章：

项目负责人	黄艺	
专业负责人	黄艺	
审　定	磨玉琼	
校　对	蔡仲黎	蔡仲黎
审　核	万志强	
设　计	钟庭	

工程名称：
大才乡大麻村大麻屯水利渠道工程

建设单位：
环江毛南族自治县大才乡人民政府

图 名：
新建渠道3剖面图

工程编号	HCHJ-01-25-44	专 业	水 利
版 次		日 期	2025.06
设计阶段	施工图	图 号	11

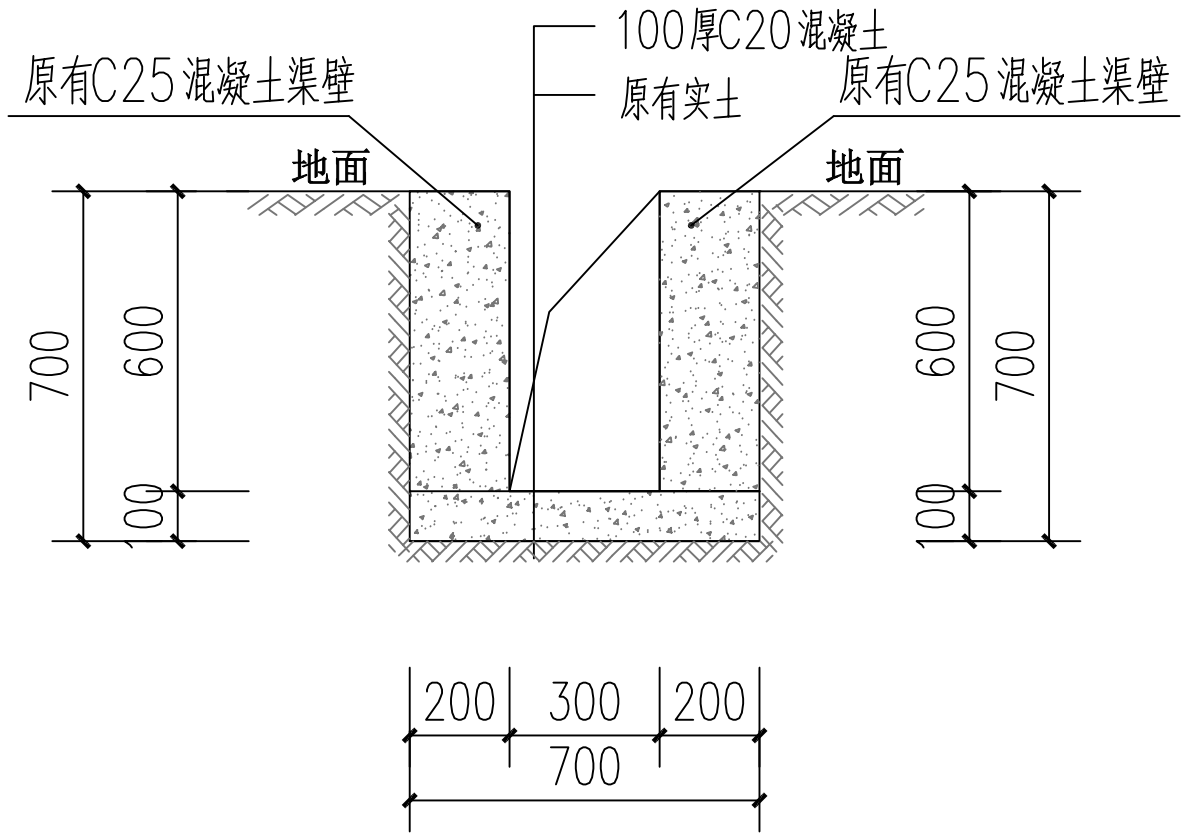

渠道4原状剖面图(不过路) 1:25

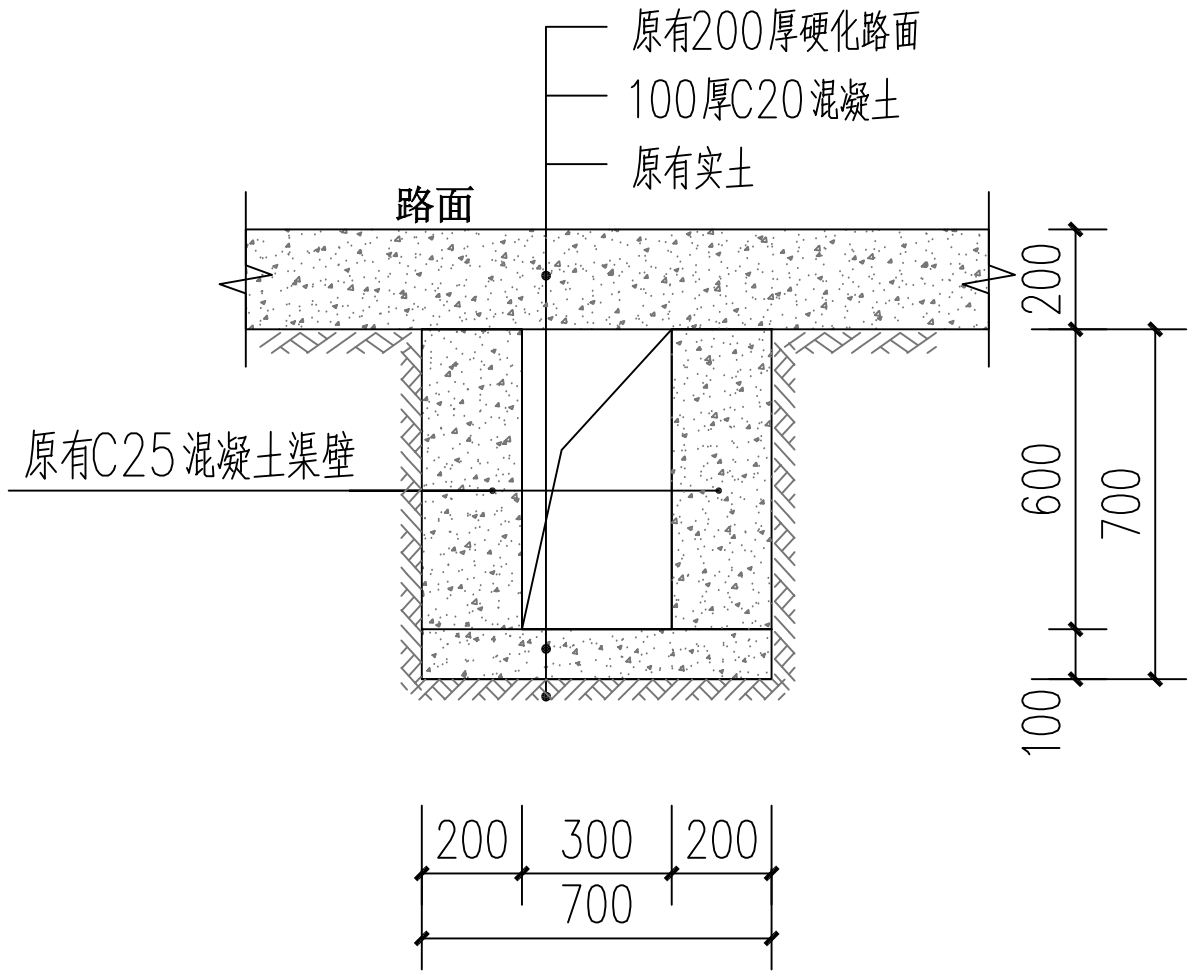

渠道4原状剖面图(过路) 1:25

说明：渠道4总长293m,其中93m过路面、200m不过路面；需拆除原有渠道后重新建设。

各专业会签栏	
总图	给排水
建筑	电气
结构	暖通

设计单位：

合裕设计集团有限公司
Heyu Design Group Co.,ltd
资质证书编号：A152010388(临)
水利行业乙级
公路行业（公路）专业乙级

备注：
本设计图纸未经规划部门同意和施工图
审查机构认可,不得用于现场施工,仅供业主
建设投资前估算建设造价之参考图。

图纸专用章：

注册章：

项目负责人	黄艺	
专业负责人	黄艺	
审　定	磨玉琼	
校　对	蔡仲黎	蔡仲黎
审　核	万志强	
设　计	钟庭	

工程名称：
大才乡大麻村大麻屯水利渠道工程

建设单位：
环江毛南族自治县大才乡人民政府

图 名：
渠道4原状剖面图

工程编号	HCHJ-01-25-44	专 业	水 利
版 次		日 期	2025.06
设计阶段	施工图	图 号	12

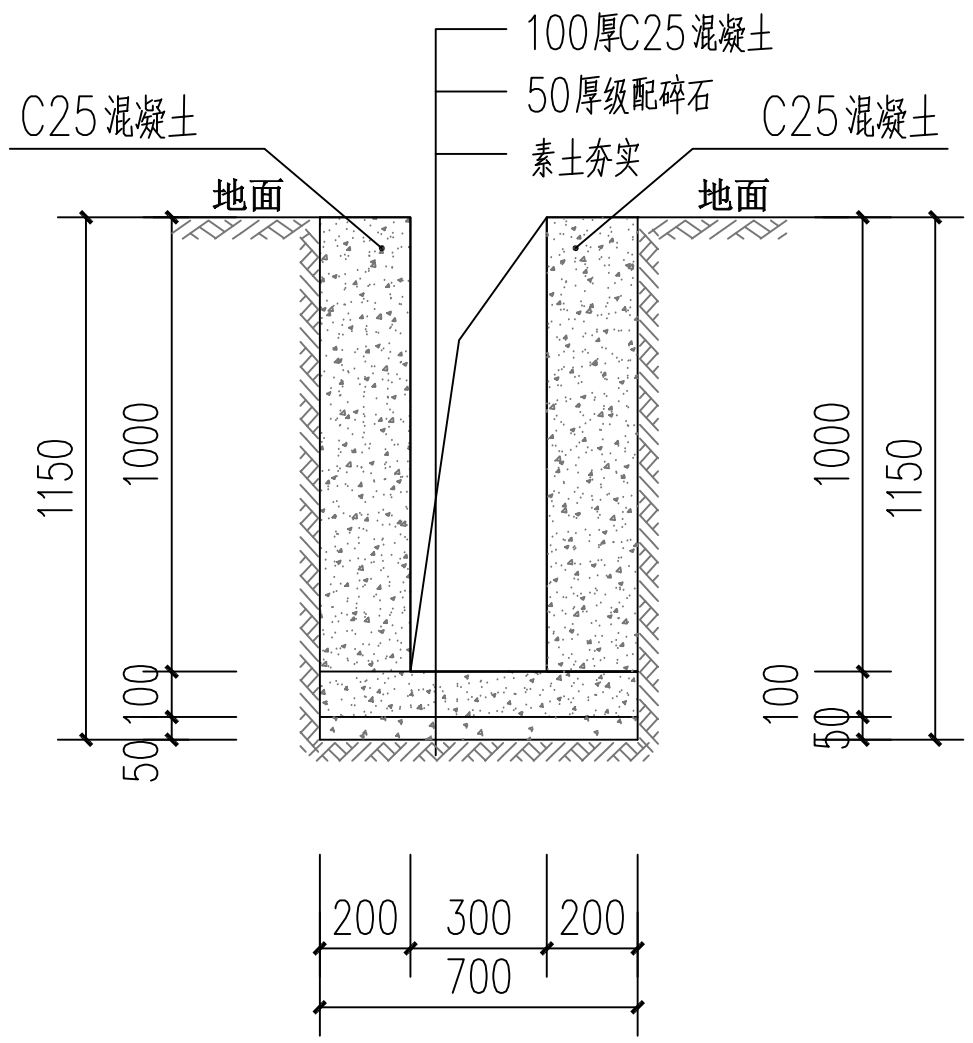

新建渠道4剖面图(不过路) 1:25

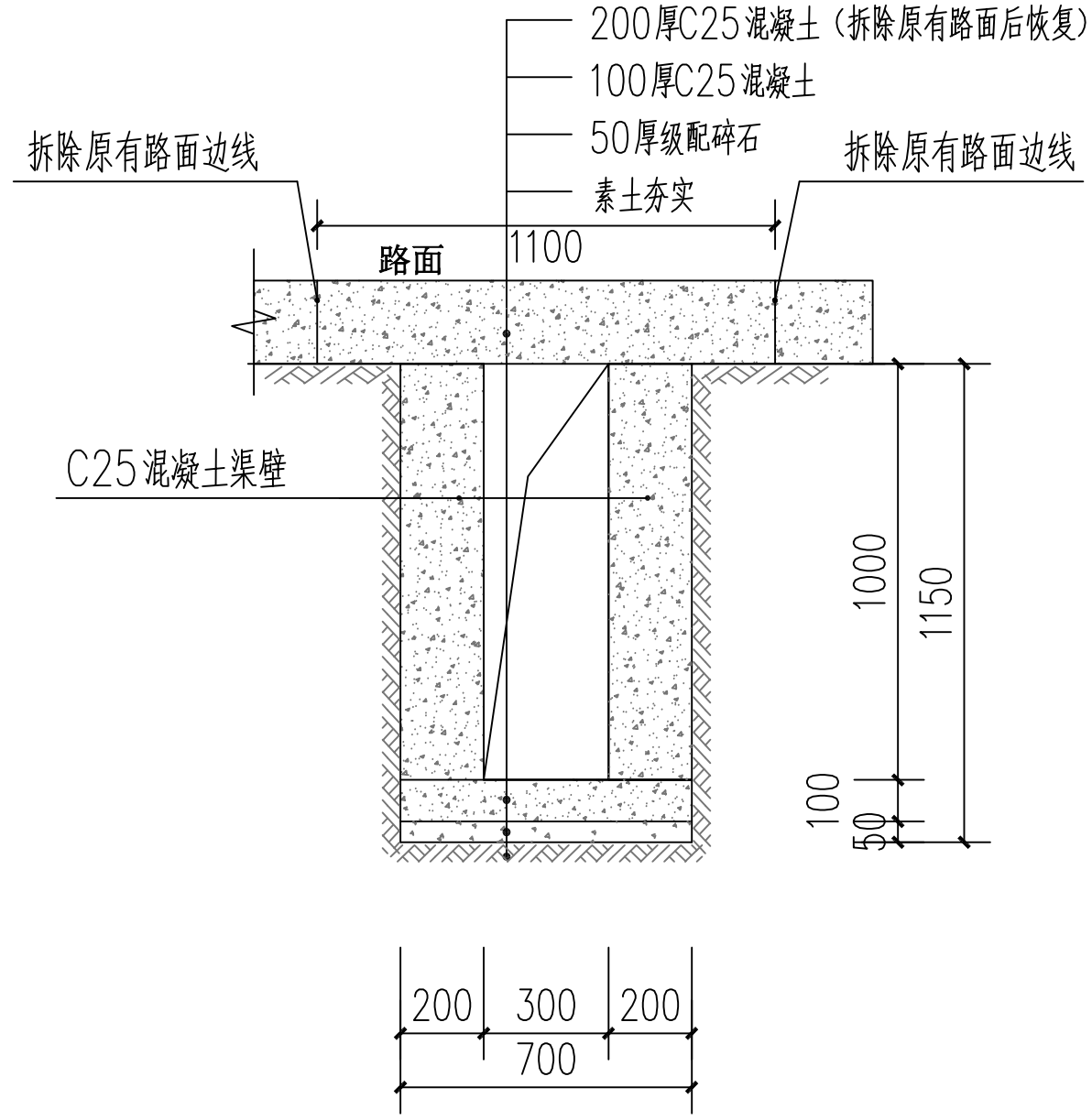

新建渠道4剖面图(过路) 1:25

说明：渠道4总长293m,其中93m过路面、200m不过路面；需拆除原有渠道后重新建设。

各专业会签栏	
总图	给排水
建筑	电气
结构	暖通

设计单位：

合裕设计集团有限公司
Hepyu Design Group Co.,ltd
资质证书编号：A152010388(临)
水利行业乙级
公路行业（公路）专业乙级

备注：
本设计图纸未经规划部门同意和施工图
审查机构认可,不得用于现场施工,仅供业主
建设投资前估算建设造价之参考图。

图纸专用章：

注册章：

项目负责人	黄艺	
专业负责人	黄艺	
审　定	磨玉琼	
校　对	蔡仲黎	蔡仲黎
审　核	万志强	
设　计	钟庭	

工程名称：
大才乡大麻村大麻屯水利渠道工程

建设单位：
环江毛南族自治县大才乡人民政府

图 名：
新建渠道4剖面图

工程编号	HCHJ-01-25-44	专 业	水 利
版 次		日 期	2025.06
设计阶段	施工图	图 号	13

各专业会签栏		
总图	给排水	
建筑	电气	
结构	暖通	

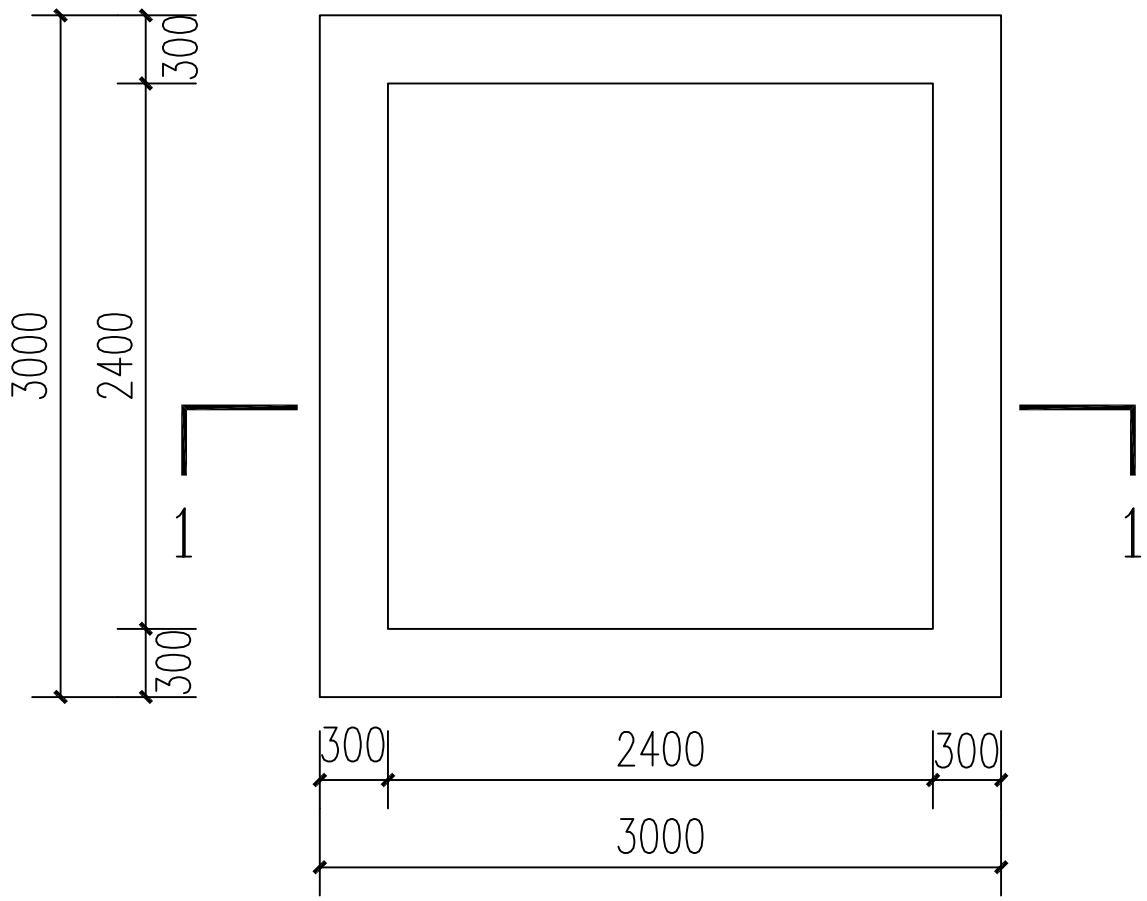

水池1平面布置图 1:50

说明：水池1位于渠道3 K0+400。

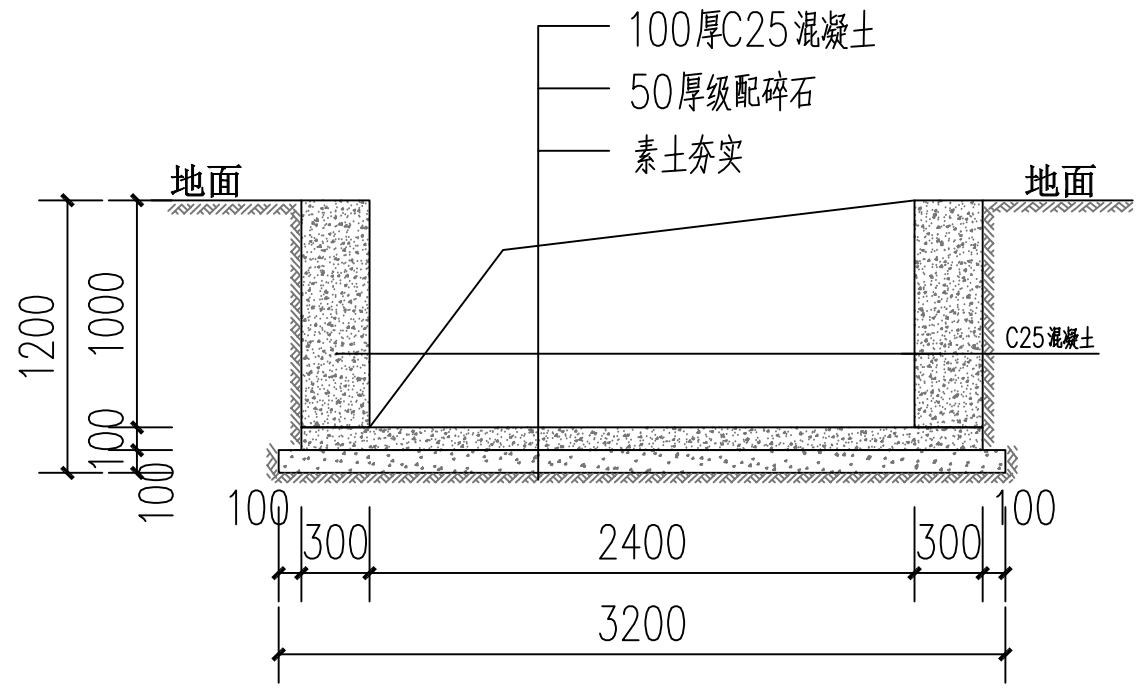

水池1 1-1剖面图 1:50

设计单位：

合裕设计集团有限公司
Hopyu Design Group Co.,ltd
资质证书编号：A152010388(临)
水利行业乙级
公路行业（公路）专业乙级

备注：
本设计图纸未经规划部门同意和施工图
审查机构认可，不得用于现场施工，仅供业主
建设投资前估算建设造价之参考图。

图纸专用章：

注册章：

项目负责人	黄艺	黄艺
专业负责人	黄艺	黄艺
审　定	磨玉琼	磨玉琼
校　对	蔡仲黎	蔡仲黎
审　核	万志强	万志强
设　计	钟庭	钟庭

工程名称：
大才乡大麻村大麻屯水利渠道工程

建设单位：
环江毛南族自治县大才乡人民政府

图 名：
水池1大样图

工程编号	HCHJ-01-25-44	专 业	水 利
版 次		日 期	2025.06
设计阶段	施工图	图 号	14

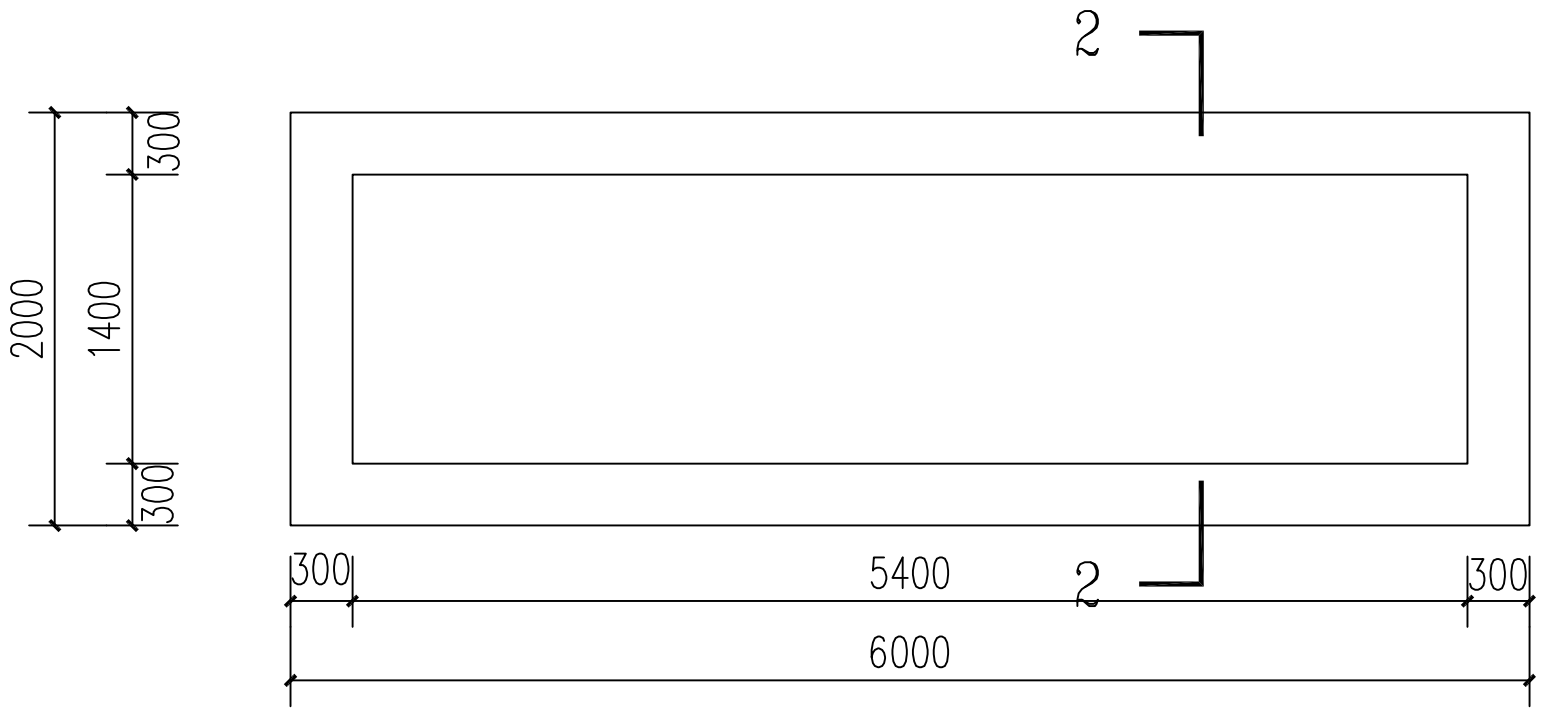

水池2平面布置图 1:50

说明：水池2位于渠道4 K0+220。

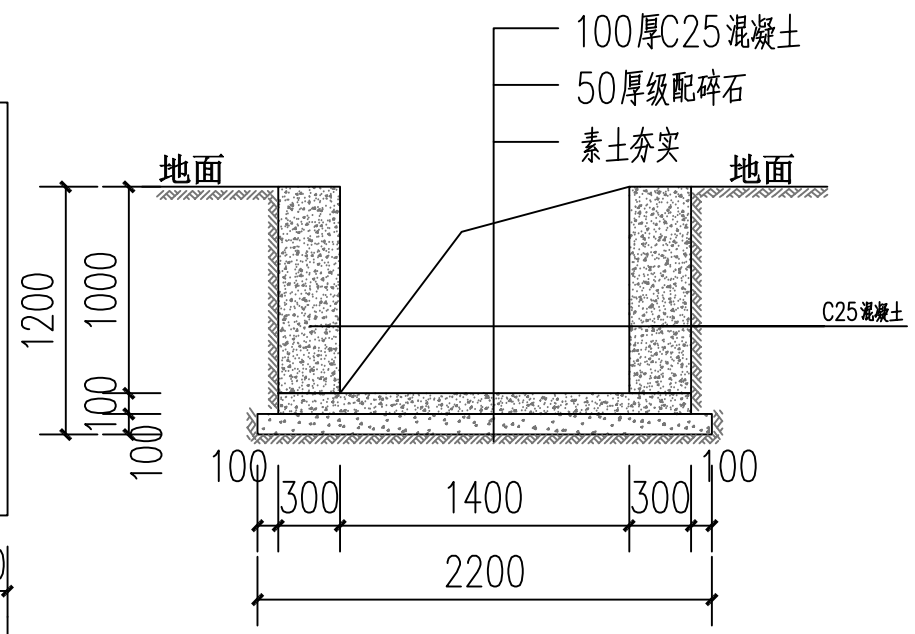

水池2 2-2剖面图 1:50

各专业会签栏	
总图	给排水
建筑	电气
结构	暖通

设计单位：

合裕设计集团有限公司
Hepyu Design Group Co.,ltd
资质证书编号：A152010388(临)
水利行业乙级
公路行业（公路）专业乙级

备注：
本设计图纸未经规划部门同意和施工图
审查机构认可，不得用于现场施工，仅供业主
建设投资前估算建设造价之参考图。

图纸专用章：

注册章：

项目负责人	黄艺	
专业负责人	黄艺	
审　定	磨玉琼	
校　对	蔡仲黎	蔡仲黎
审　核	万志强	
设　计	钟庭	

工程名称：
大才乡大麻村大麻屯水利渠道工程

建设单位：
环江毛南族自治县大才乡人民政府

图 名：
水池2大样图

工程编号	HCHJ-01-25-44	专 业	水 利
版 次		日 期	2025.06
设计阶段	施工图	图 号	15

各专业会签栏		
总图	给排水	
建筑	电气	
结构	暖通	

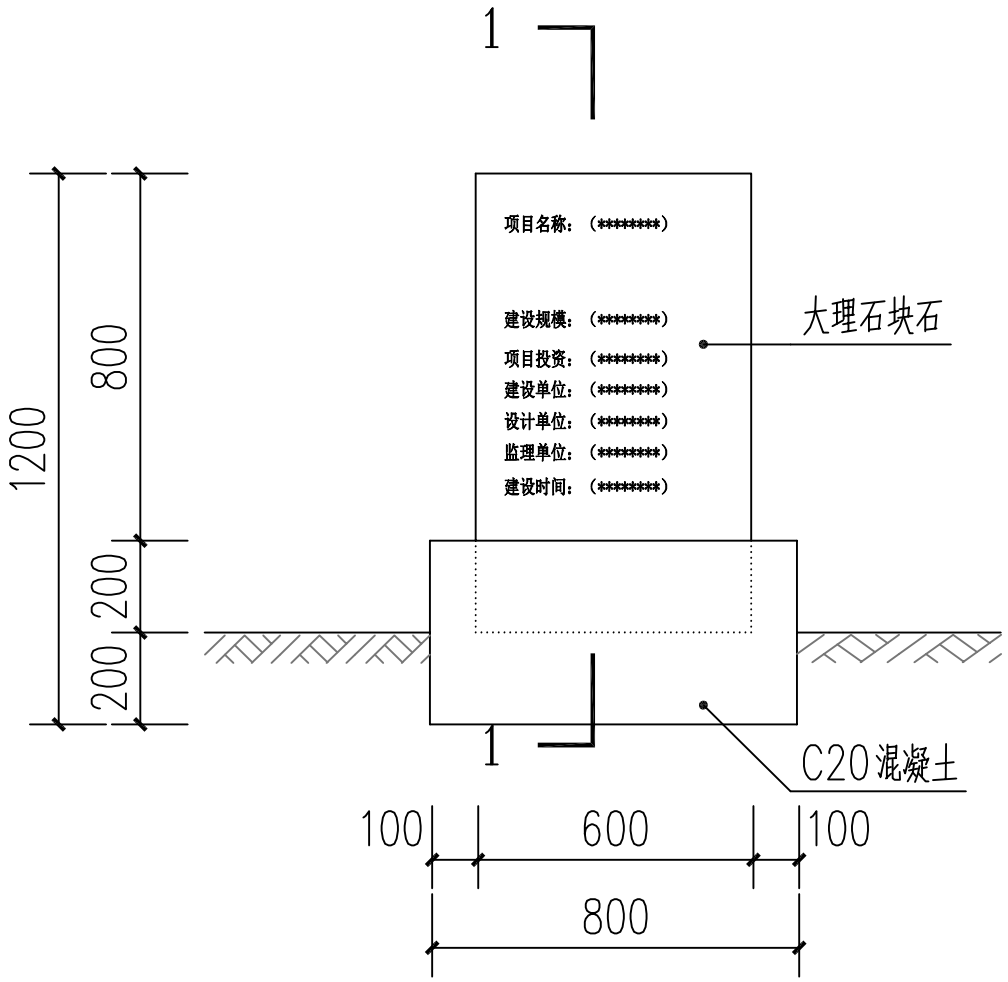

公示牌立面图 1:50

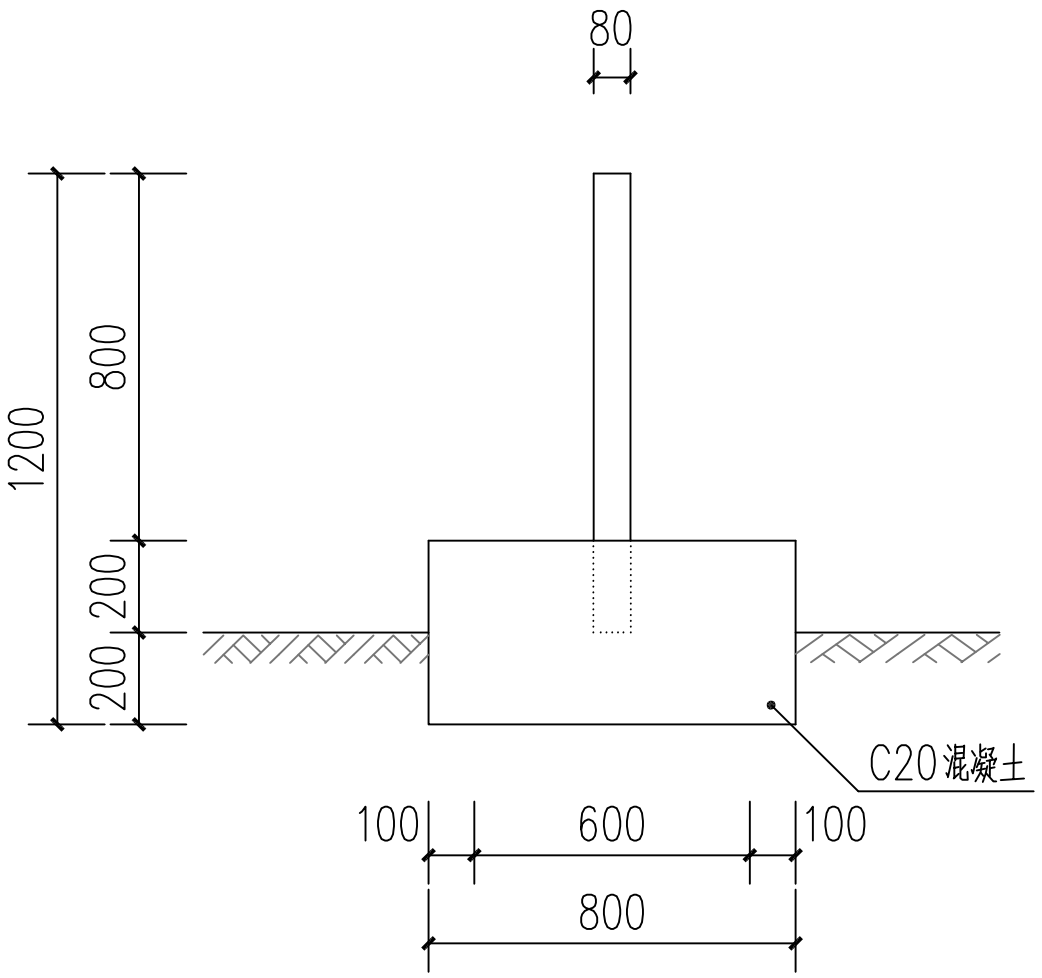

1-1剖面图 1:50

说明：拟建公示牌一个，具体安装位置由现场而定。

设计单位：

合裕设计集团有限公司
Hopyu Design Group Co.,ltd

资质证书编号：A152010388(临)
水利行业乙级
公路行业（公路）专业乙级

备注：
本设计图纸未经规划部门同意和施工图
审查机构认可，不得用于现场施工，仅供业主
建设投资前估算建设造价之参考图。

图纸专用章：

注册章：

项目负责人	黄艺	
专业负责人	黄艺	
审　定	磨玉琼	
校　对	蔡仲黎	蔡仲黎
审　核	万志强	
设　计	钟庭	

工程名称：
大才乡大麻村大麻屯水利渠道工程

建设单位：
环江毛南族自治县大才乡人民政府

图 名：
公示牌大样图

工程编号	HCHJ-01-25-44	专 业	水 利
版 次		日 期	2025.06
设计阶段	施工图	图 号	16