兴业县小平山镇片区水库移民美丽乡村人居环境整治工程

施工图

◆ 道路工程

市政
编号：20091
施工图技术审查专用章
玉林市建标工程咨询有限公司
有效期至：2026年11月14日
广西壮族自治区住房和城乡建设厅监制

广西壮族自治区工程勘察设计出图专用章
泽圣勘察设计有限公司（1）
资质证书编号 A245016211
广西壮族自治区住房和城乡建设厅监制（A）
有效期至 二〇二六年六月八日

（版本号）

第一册 共一册

泽圣勘察设计有限公司

Zesheng Survey and Design Co.,Ltd.

市政行业（排水工程、环境卫生工程、桥梁工程、给水工程、道路工程）专业乙级
公路行业（公路）专业乙级　证书编号：A145016214(临)

完 成 日 期　2025　年 08 月 07 日

建设单位：兴业县生态移民发展中心

项目名称：兴业县小平山镇片区水库移民安置点人居环境整治工程

市政
编号：20091
施工图技术审查专用章
玉林市建标工程咨询有限公司
有效期至：2026年11月14日
广西壮族自治区住房和城乡建设厅监制

法定代表人：陆 玮

总工程师：　陆 玮

项目负责人：陆 玮

各专业负责人：

广西壮族自治区工程勘察设计出图专用章
泽圣勘察设计有限公司（1）
资质证书编号 A2450162 11
广西壮族自治区住房和城乡建设厅监制（A）
有 效 期 至 二〇二六年六月六日

道路专业：何帆静　　排水专业：陈宗绍

桥涵专业：麦 亮　　照明专业：葛晓斌

交通专业：何帆静　　绿化专业：陆园园

泽圣勘察设计有限公司

Zesheng Survey and Design Co.,Ltd.

市政行业（排水工程、环境卫生工程、桥梁工程、给水工程、道路工程）专业乙级

公路行业（公路）专业乙级　证书编号：A145016214(临)

完 成 日 期　2025　年 08 月 07 日

图 纸 目 录

泽圣勘察设计有限公司
Zesheng Survey and Design Co.,Ltd.

城乡规划编制资质证书甲级 证书编号：自资规甲字24450818
工程勘察专业类（工程测量、岩土工程、水文地质勘察）乙级
证书编号：B245016211
建筑行业（建筑工程）甲级 市政行业（排水工程、环境卫生工程、桥梁工程、给水工程、道路工程）专业乙级 风景园林工程设计专项乙级 电力行业（新能源发电、送电工程、变电工程）专业乙级
证书编号：A245016211
公路行业（公路）专业乙级 证书编号：A145016214(临)

建设单位	兴业县生态移民发展中心	日 期	2025.08
		设计阶段	施工图
项目名称 (子项名称)	兴业县小平山镇片区水库移民美丽乡村人居环境整治工程	专 业	道路
		设计号	ZS20250096

序 号	图 号 (通知单编号)	图 名 (或采用标准图的图集编号 标准图号)	页数	图 幅	日 期	备 注
1	1	A道路平纵缩略图	1	A3+1		
2	2	A道路设计平面图	4	A3		
3	3	A道路纵断面图	7	A3		
4	4	A道路平曲线表	2	A3		
5	5	A道路竖曲线表	1	A3		
6	6	A逐桩坐标表	1	A3		
7	7	A道路标准横断面图 A道路路面结构层大样图	1	A3		
8	8	缩缝、胀缝布置图	1	A3		
9	9	A路基填挖交接处处理设计图	1	A3		
10	10	A挡土墙大样图	3	A3		
11	11	A波形护栏大样图	1	A3		

制图: 设计: 专业负责人: 项目负责人:

广西壮族自治区工程勘察设计出图专用章
泽圣勘察设计有限公司（1）
资质证书编号 A245016211
广西壮族自治区住房和城乡建设厅监制（A）
有 效 期 至 二〇二六年六月八日

图 纸 目 录

泽圣勘察设计有限公司
Zesheng Survey and Design Co.,Ltd.

城乡规划编制资质证书甲级 证书编号：自资规甲字24450818
工程勘察专业类（工程测量、岩土工程、水文地质勘察）乙级
证书编号：B245016211
建筑行业（建筑工程）甲级 市政行业（排水工程、环境卫生工程、桥梁工程、给水工程、道路工程）专业乙级 风景园林工程设计专项乙级 电力行业（新能源发电、送电工程、变电工程）专业乙级
证书编号：A245016211
公路行业（公路）专业乙级 证书编号：A145016214(临)

建设单位	兴业县生态移民发展中心	日 期	2025.08
		设计阶段	施工图
项目名称 (子项名称)	兴业县小平山镇片区水库移民美丽乡村人居环境整治工程	专 业	道路
		设计号	ZS20250096

序 号	图 号 (通知单编号)	图 名 (或采用标准图的图集编号 标准图号)	页数	图 幅	日 期	备 注
12	12	A道路平纵缩略图	1	A3+1		
13	13	A道路设计平面图	6	A3		
14	14	D波形护栏大样图	1	A3		

市政
编号：20091
施工图技术审查专用章
玉林市建标工程咨询有限公司
有效期至：2026年11月14日
广西壮族自治区住房和城乡建设厅监制

制图: 设计: 专业负责人: 项目负责人:

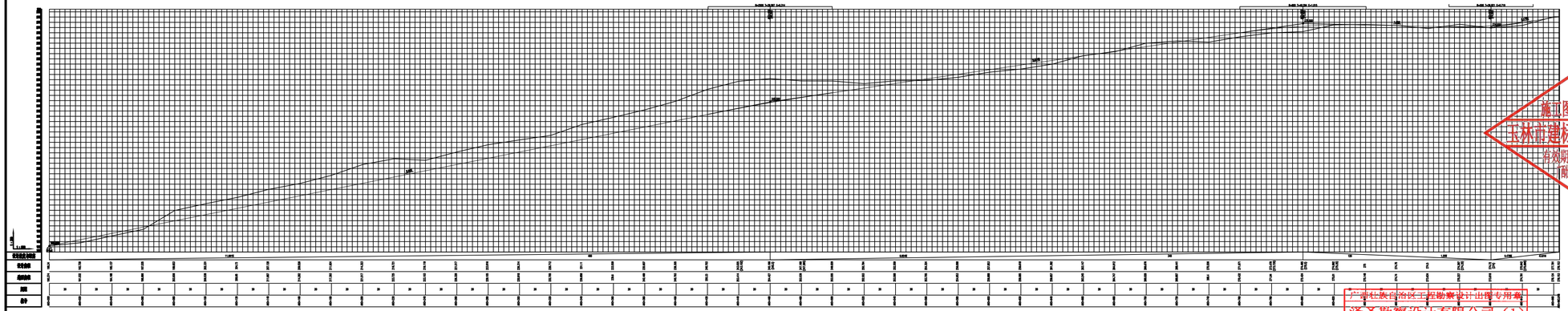

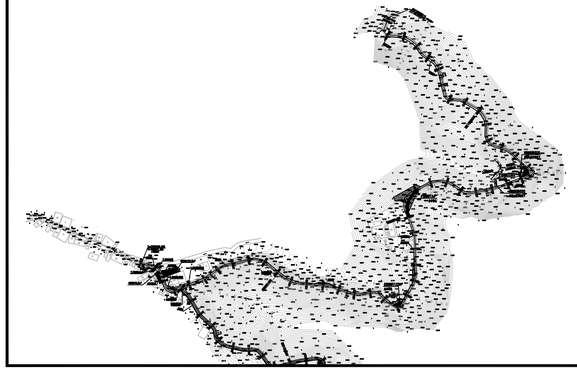

北

工程量表		
	单位:m	备注
道路硬化	963.816	宽3.5米(AK0+000~AK0+963.816)
护栏(A段)	912.9	AK0+000~AK0+963.816
挡土墙(2米高)	26.87	AK0+000~AK0+963.816
挡土墙(3米高)	58.79	AK0+000~AK0+963.816
挡土墙(4.6米高)	28.34	AK0+000~AK0+963.816
场地硬化	377.42	(平方米)
双壁波纹管Ø500	30.51	

一、概述

1、设计规范

（1）《工程建设标准强制性条文》（城市建设部分）

（2）《小交通量农村公路工程技术标准》(JTG 2111—2019)

（3）《公路路基设计规范》(JTG D30—2004)

（4）《乡村道路工程技术规范》(GB/T 51224 —2017)

（5）《公路水泥混凝土路面设计规范》(JTG D40—2002)

（6）《公路工程技术标准》(GB5768—2009)

（7）《公路工程质量检验评定标准》(JTG F80/1—2017)

（8）《公路工程质量验收规范》(CJJ1—2008)

2、设计内容

本项目内容包括：3.5m宽硬化道路963.816m.

护栏(A段)912.9m，护栏(B段)1026.2m，

挡土墙114m.

3、设计标准

本项目采用乡村支路四级标准，主要技术指标如下：

（1）计算行车车速：15km/h

（2）道路红线宽度：4.5米宽

（3）道路横断面形式：单幅路，宽3.5米.

（4）路面面层类型：水泥混凝土

（5）道路交通量达到饱和状态时的设计年限：15年

（6）路面结构达到临界状态的设计年限： 6年

4、道路规划情况

(1)兴业县小平山镇深塘村村内路段为乡村道路，本项目拟建场地位兴业县小平山深塘村。现状道路崎岖高差较大，部分路段为泥路，部分路段宽度较窄，存在坑洼，且局部路段有塌方等情况。本项目为了保护现状自然地形地貌，尽量减少对道路周边生态环境和山体的不利影响，本次仅对现状道路进行改造，并根据现状情况对局部塌方处进行防护处理。

(2) 、交通概况

本工程的完成将使该区域的交通顺畅，带动当地的经济发展。

(5) 工程地址与水文地质条件

根据业主要求，本次设计暂参考道路周边的情况，本项目实施前应按业主提供地勘资料修改完成后的施工图进行相关的使用。

市政分 编号:(2009)k
施工图技术审查专用章
玉林市建标工程咨询有限公司
有效期至：2026年11月11日

广西壮族自治区工程勘察设计出图专用章
洋圣勘察设计有限公司（1）
资质证书编号 A245016211
广西壮族自治区住房和城乡建设厅监制（A）
有 效 期 至 二〇二六年六月八日

洋圣勘察设计有限公司 Yangsheng Survey and Design Co.,Ltd. 地址:南宁市青秀区民族大道100号 证书编号:B244020018 建筑行业(建筑工程)甲级、市政行业(道路工程)甲级、水利水电工程、环境工程(水利水电工程)、林业工程、电力工程、通信工程、公路工程、水运工程、化工石油工程、冶炼工程、矿山工程、机电工程、轻纺工程、农业工程、林业工程、核工业工程、电子工程、民航工程、石油天然气工程、市政公用工程、电力行业(新能源发电、送电工程、变电工程)专业乙级 证书编号:A245016211 工程设计资质证书(工程咨询)甲级证书编号:A14050214(1)	建设单位	兴业县生态移民发展中心	图名	道路平纵缩略图 工程量表 设计说明	专业负责	何帆静	审核	陆 玮	设计	黄凤梅	专 业	道 路	设计阶段	施工图	比 例		版本号	01
	项目名称	兴业县小平山镇片区水库移民美丽乡村人居环境整治工程			项目负责	陆 玮	校核	何帆静	制图	黄凤梅	设计号	ZS20250096			日 期	2025.08	图 号	道路-01

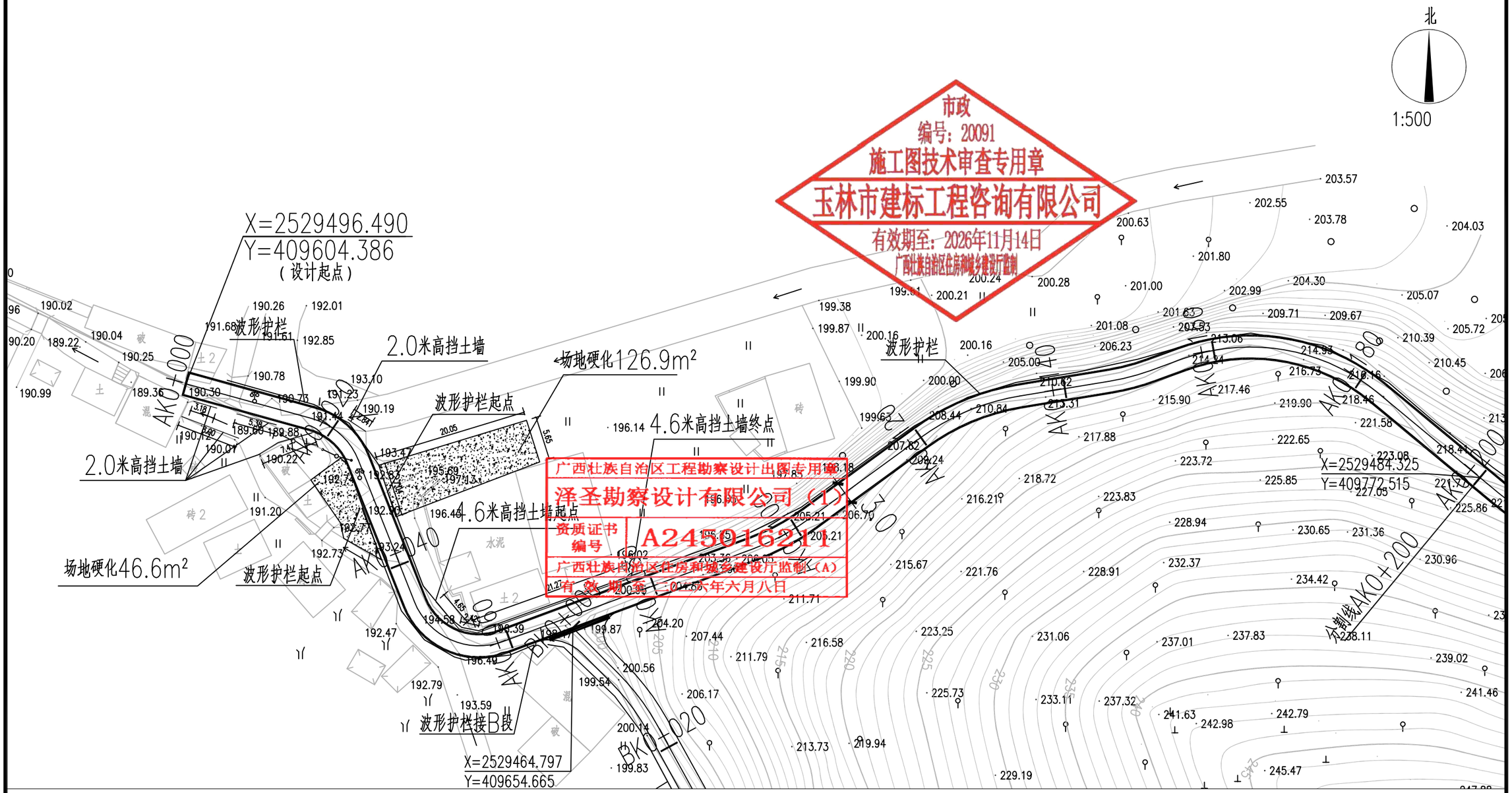

市政
编号：20091
施工图技术审查专用章
玉林市建标工程咨询有限公司
有效期至：2026年11月14日
广西壮族自治区住房和城乡建设厅监制

广西壮族自治区工程勘察设计出图专用章
泽圣勘察设计有限公司（1）
资质证书编号 A245016211
广西壮族自治区住房和城乡建设厅监制（A）
有效期至：二〇二六年六月八日

图例：

道路范围线

汇车位置

说明：

1.粗线为本次设计范围。

2.本工程采用大地2000坐标系，黄海高程。

3.本次设计汇车位置利用现状路基较宽的位置填土与道路标高一致压实后使用。

泽圣勘察设计有限公司 Zesheng Survey and Design Co.,Ltd. 城乡规划编制资质证书甲级 证书编号：自资规甲字24450818 工程勘察专业类（工程测量、岩土工程、水文地质勘察）乙级 证书编号：B245016211 建筑行业（建筑工程）甲级 市政行业（排水工程、环境卫生工程、桥梁工程、给水工程、道路工程）专业乙级 风景园林工程设计专项乙级 电力行业（新能源发电、送电工程、变电工程）专业乙级 证书编号：A245016211 公路行业（公路）专业乙级 证书编号：A145016214(临)	建设单位	兴业县生态移民发展中心	图名	道路设计平面图 A护栏设计平面图	专业负责	何帆静	审核	陆 玮	设计	黄凤梅	专 业	道 路	设计阶段	施工图	比 例		版本号	01
	项目名称	兴业县小平山镇片区水库移民美丽乡村人居环境整治工程			项目负责	陆 玮	校核	何帆静	制图	黄凤梅	设计号	ZS20250096			日 期	2025.08	图 号	道路-02

图例：

道路范围线

汇车位置

说明：

1.粗线为本次设计范围。

2.本工程采用大地2000坐标系，黄海高程。

3.本次设计汇车位置利用现状路基较宽的位置填土与道路标高一致压实后使用。

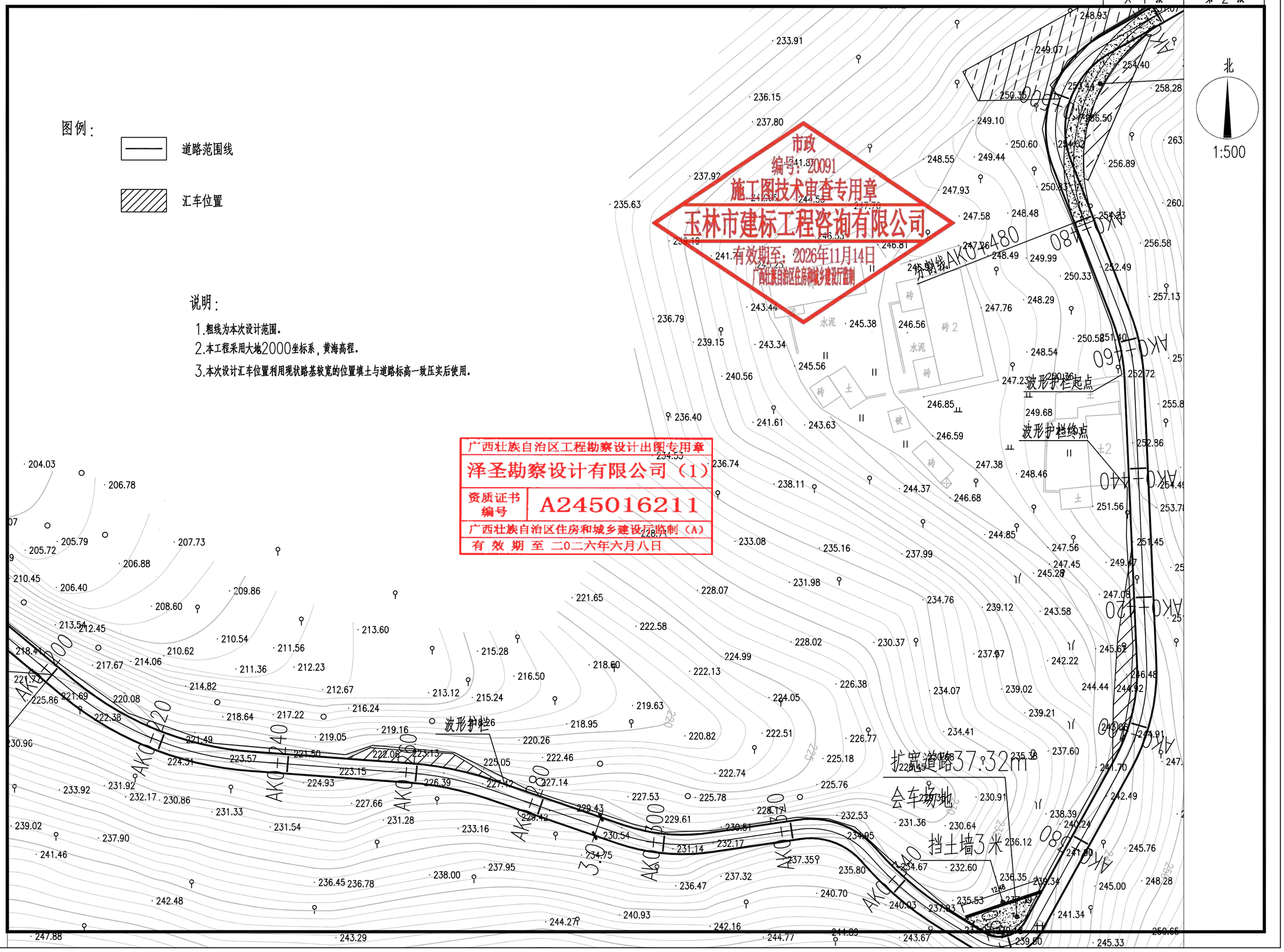

市政
编号：20091
施工图技术审查专用章
玉林市建标工程咨询有限公司
有效期至：2026年11月14日
广西壮族自治区住房和城乡建设厅监制

广西壮族自治区工程勘察设计出图专用章
泽圣勘察设计有限公司（1）
资质证书编号 A245016211
广西壮族自治区住房和城乡建设厅监制（A）
有效期至 二0二六年六月八日

图例：

道路范围线

汇车位置

说明：

1.粗线为本次设计范围。

2.本工程采用大地2000坐标系，黄海高程。

3.本次设计汇车位置利用现状路基较宽的位置填土与道路标高一致压实后使用。

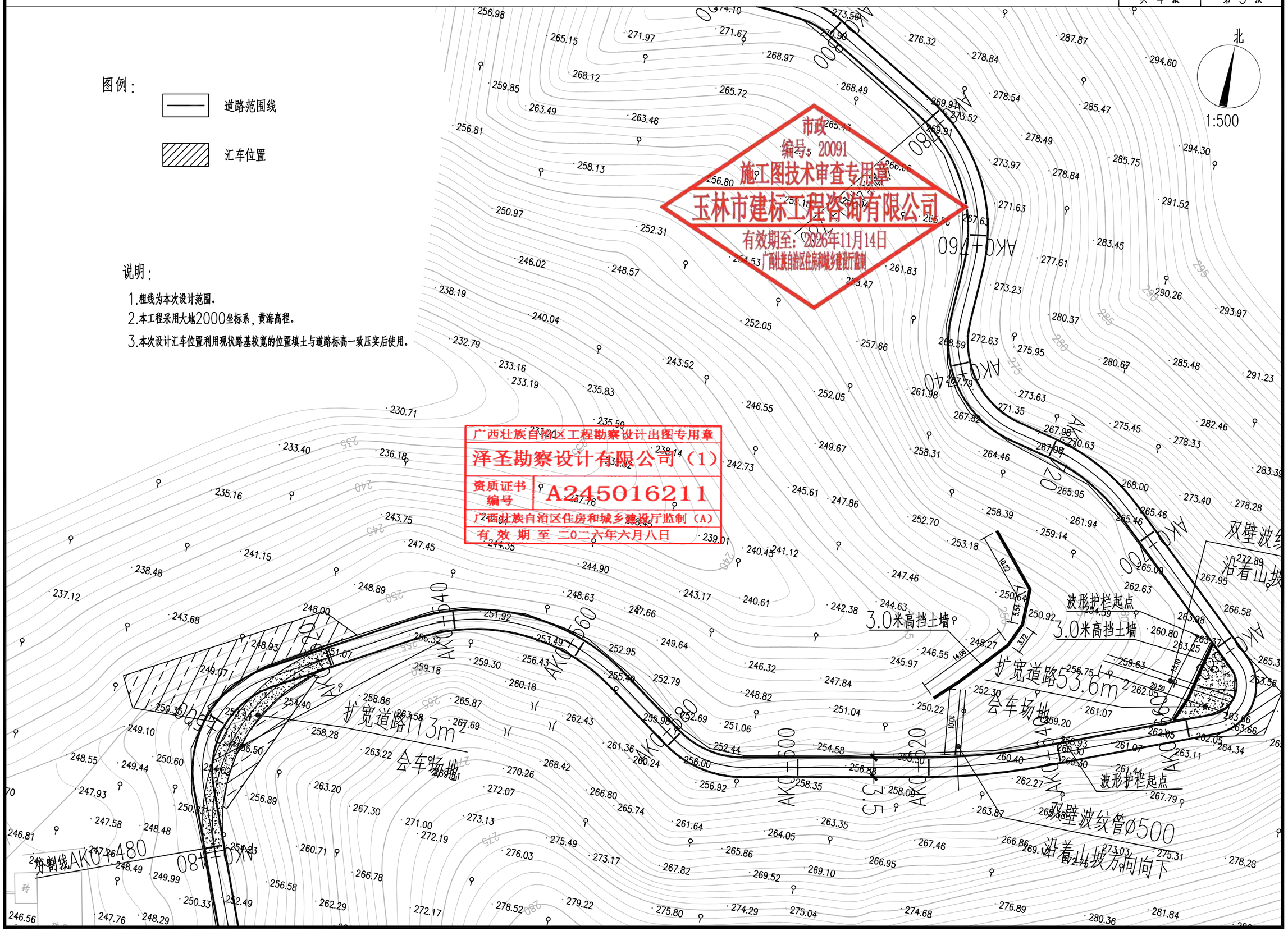

市政
编号：20091
施工图技术审查专用章
玉林市建标工程咨询有限公司
有效期至：2026年11月14日
广西壮族自治区住房和城乡建设厅监制

广西壮族自治区工程勘察设计出图专用章
泽圣勘察设计有限公司（1）
资质证书编号 A245016211
广西壮族自治区住房和城乡建设厅监制（A）
有 效 期 至 二〇二六年六月八日

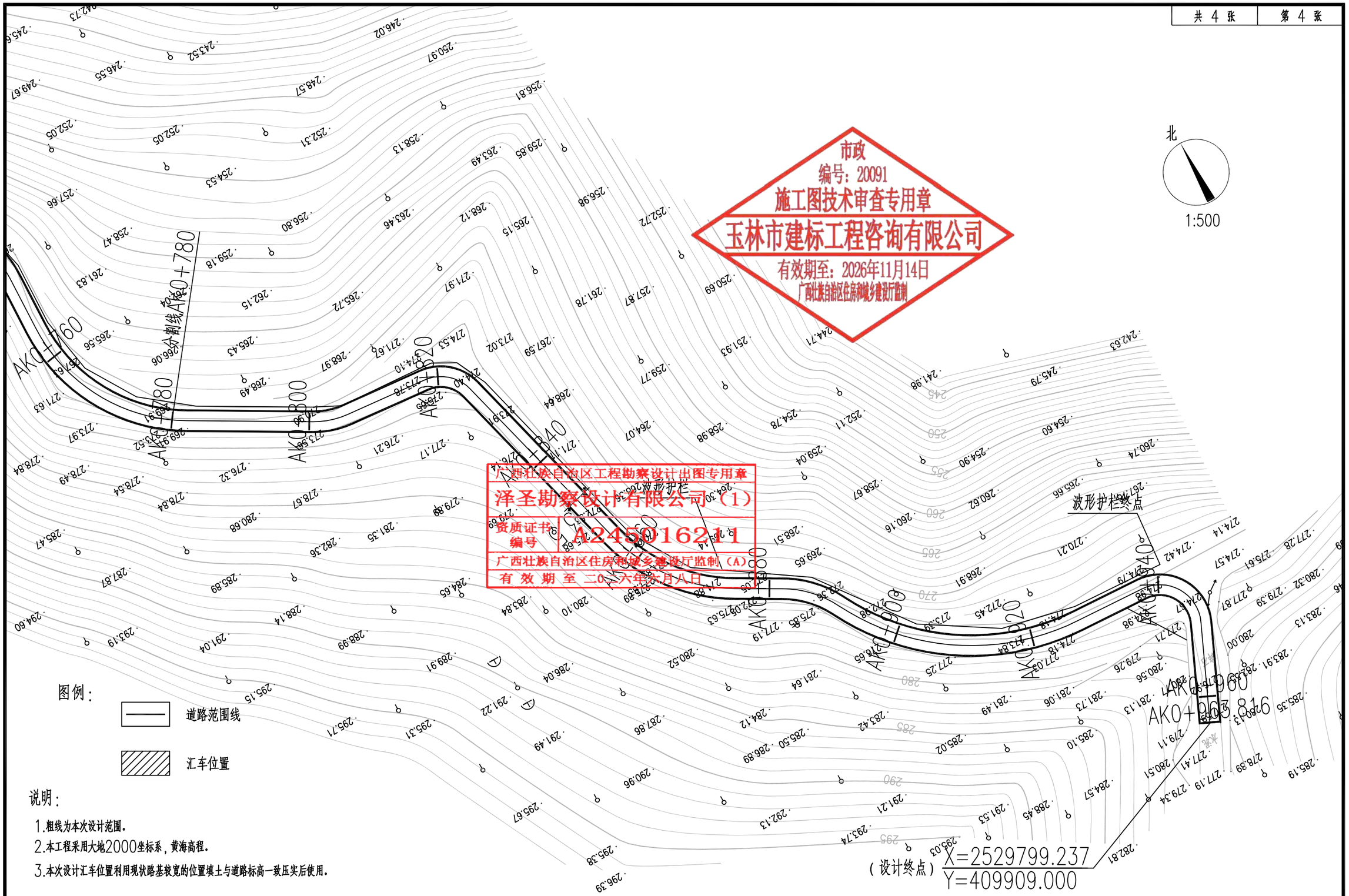

市政
编号：20091
施工图技术审查专用章
玉林市建标工程咨询有限公司
有效期至：2026年11月14日
广西壮族自治区住房和城乡建设厅监制

广西壮族自治区工程勘察设计出图专用章
泽圣勘察设计有限公司（1）
资质证书编号 A245016211
广西壮族自治区住房和城乡建设厅监制（A）
有效期至 二〇二六年六月八日

图例：

道路范围线

汇车位置

说明：

1.粗线为本次设计范围。

2.本工程采用大地2000坐标系，黄海高程。

3.本次设计汇车位置利用现状路基较宽的位置填土与道路标高一致压实后使用。

道路设计平面图

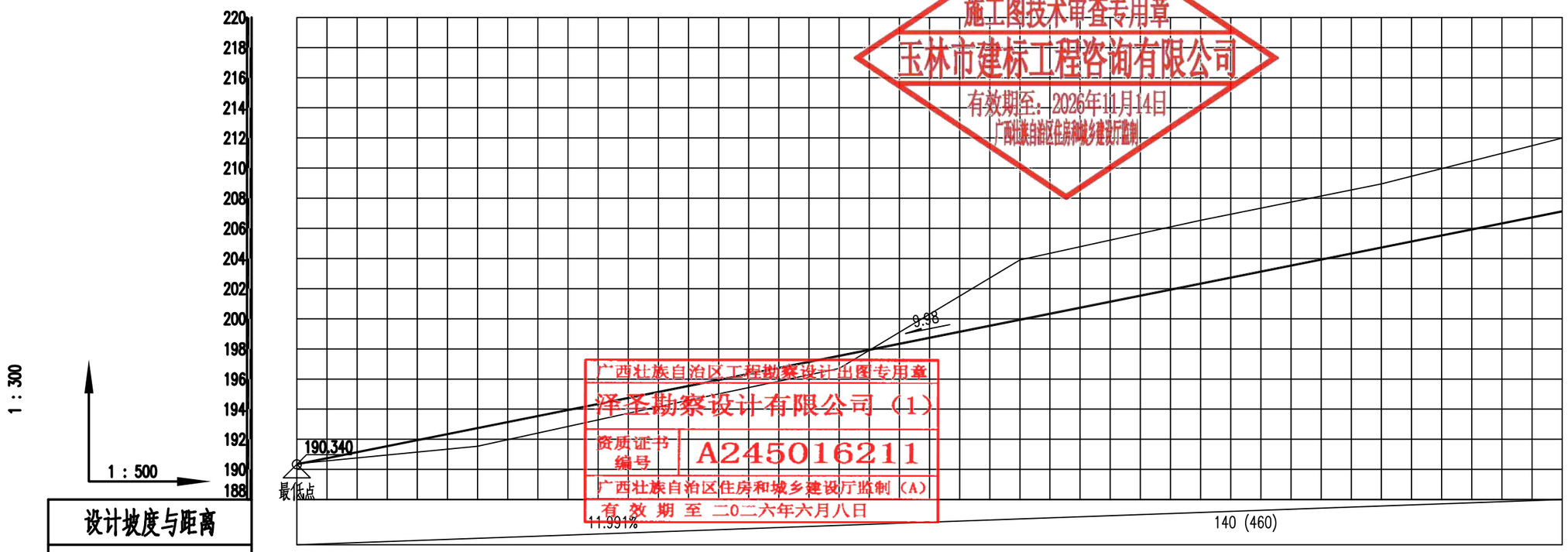

市政
编号：20091
施工图技术审查专用章
玉林市建标工程咨询有限公司
有效期至：2026年11月14日
广西壮族自治区住房和城乡建设厅监制

广西壮族自治区工程勘察设计出图专用章
泽圣勘察设计有限公司（1）
资质证书编号 A245016211
广西壮族自治区住房和城乡建设厅监制（A）
有 效 期 至 二〇二六年六月八日

设计坡度与距离								
设计高程	190.34	192.738	195.137	197.535	199.933	202.331	204.73	207.128
地面高程	190.374	191.532	194.168	196.696	203.906	206.538	208.95	211.987
间距		20	20	20	20	20	20	20
桩号	AK0+000	AK0+020	AK0+040	AK0+060	AK0+080	AK0+100	AK0+120	AK0+140

泽圣勘察设计有限公司
Zesheng Survey and Design Co.,Ltd.
城乡规划编制资质证书甲级 证书编号：自资规甲字24450818
工程勘察专业类（工程测量、岩土工程、水文地质勘察）乙级 证书编号：B245016211
建筑行业（建筑工程）甲级 市政行业（排水工程、环境卫生工程、桥梁工程、给水工程、道路工程）专业乙级 风景园林工程设计专项乙级 电力行业（新能源发电、送电工程、变电工程）专业乙级 证书编号：A245016211
公路行业（公路）专业乙级 证书编号：A145016214(临)

建设单位	兴业县生态移民发展中心	图名	A道路纵断面图	专业负责	何帆静	审核	陆 玮	设计	黄凤梅	专 业	道 路	设计阶段	施工图	比 例		版本号	01
项目名称	兴业县小平山镇片区水库移民美丽乡村人居环境整治工程			项目负责	陆 玮	校核	何帆静	制图	黄凤梅	设计号	ZS20250096			日 期	2025.08	图 号	道路-03

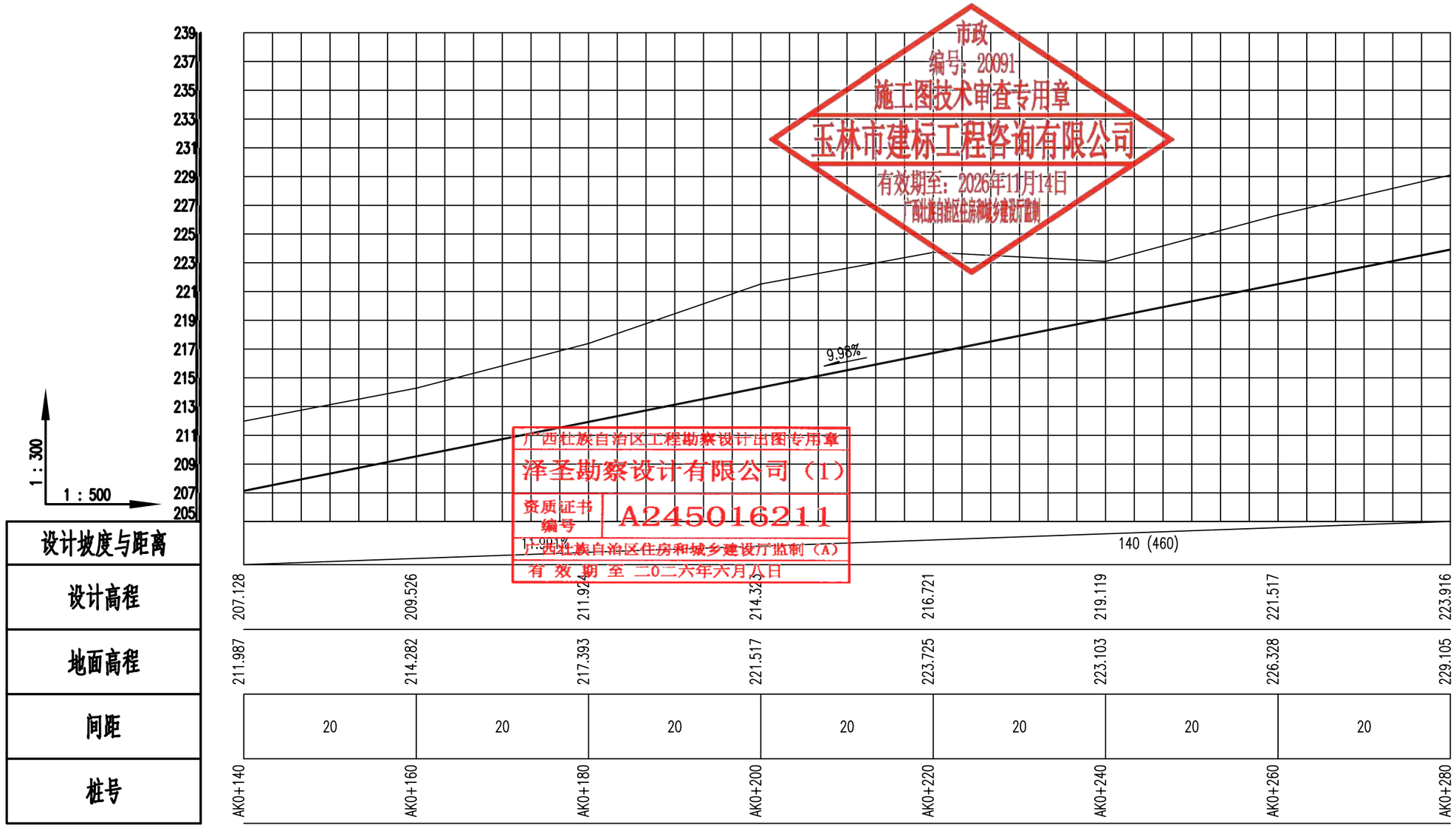

市政
编号：20091
施工图技术审查专用章
玉林市建标工程咨询有限公司
有效期至：2026年11月14日
广西壮族自治区住房和城乡建设厅监制

广西壮族自治区工程勘察设计出图专用章
泽圣勘察设计有限公司（I）
资质证书编号 A245016211
广西壮族自治区住房和城乡建设厅监制（A）
有 效 期 至 二0二六年六月八日

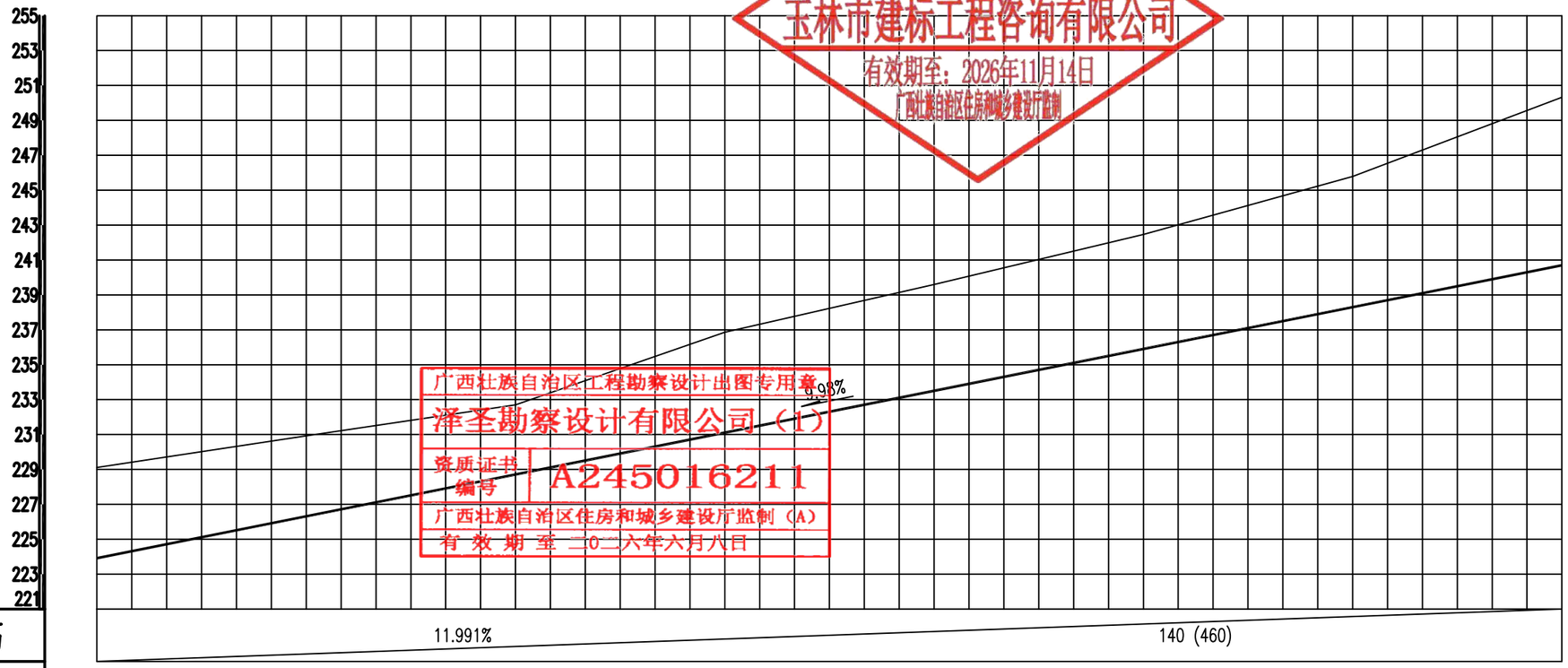

市政
编号：20091
施工图技术审查专用章
玉林市建标工程咨询有限公司
有效期至：2026年11月14日
广西壮族自治区住房和城乡建设厅监制

广西壮族自治区工程勘察设计出图专用章
泽圣勘察设计有限公司（1）
资质证书编号 A245016211
广西壮族自治区住房和城乡建设厅监制（A）
有效期至 二〇二六年六月八日

设计坡度与距离							
设计高程	223.916	226.314	228.712	231.11	233.509	235.907	238.305	240.703
地面高程	229.105	230.918	232.705	236.858	239.6	242.469	245.793	250.33
间距		20	20	20	20	20	20	20
桩号	AK0+280	AK0+300	AK0+320	AK0+340	AK0+360	AK0+380	AK0+400	AK0+420

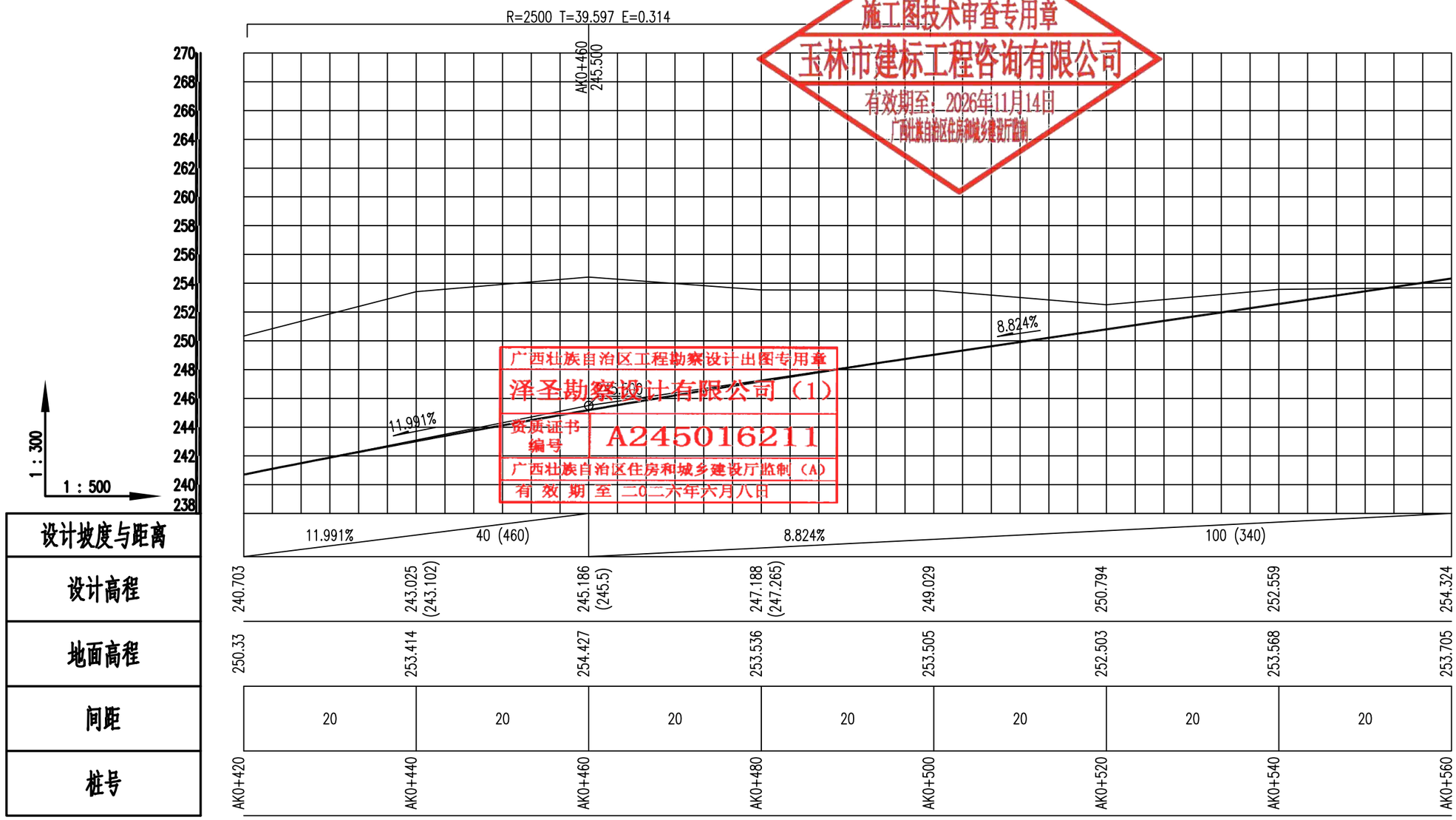

市政
编号：20091
施工图技术审查专用章
玉林市建标工程咨询有限公司
有效期至：2026年11月14日
广西壮族自治区住房和城乡建设厅监制

广西壮族自治区工程勘察设计出图专用章
泽圣勘察设计有限公司（1）
资质证书编号 A245016211
广西壮族自治区住房和城乡建设厅监制（A）
有效期至 二〇二六年六月八日

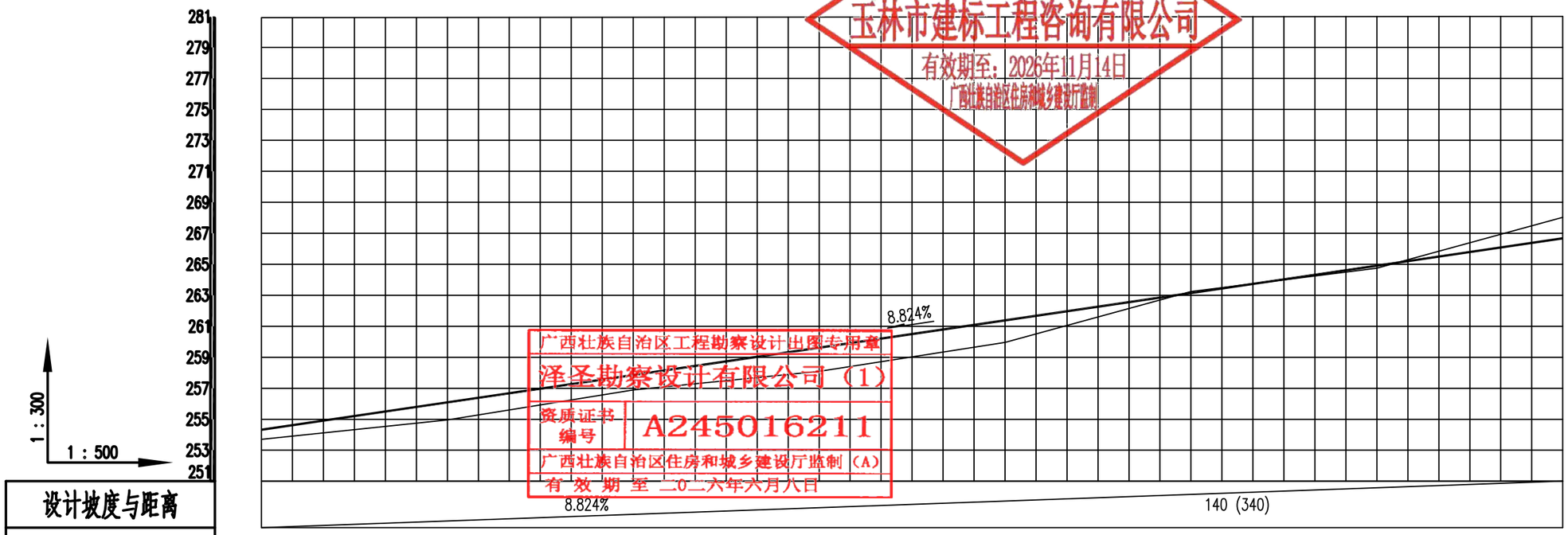

市政
编号：20091
施工图技术审查专用章
玉林市建标工程咨询有限公司
有效期至：2026年11月14日
广西壮族自治区住房和城乡建设厅监制

广西壮族自治区工程勘察设计出图专用章
泽圣勘察设计有限公司（1）
资质证书编号 A245016211
广西壮族自治区住房和城乡建设厅监制（A）
有效期至二〇二六年六月八日

设计坡度与距离								
设计高程	254.324	256.088	257.853	259.618	261.382	263.147	264.912	266.676
地面高程	253.705	254.953	256.888	258.085	259.957	263.245	264.747	268.028
间距		20	20	20	20	20	20	20
桩号	AK0+560	AK0+580	AK0+600	AK0+620	AK0+640	AK0+660	AK0+680	AK0+700

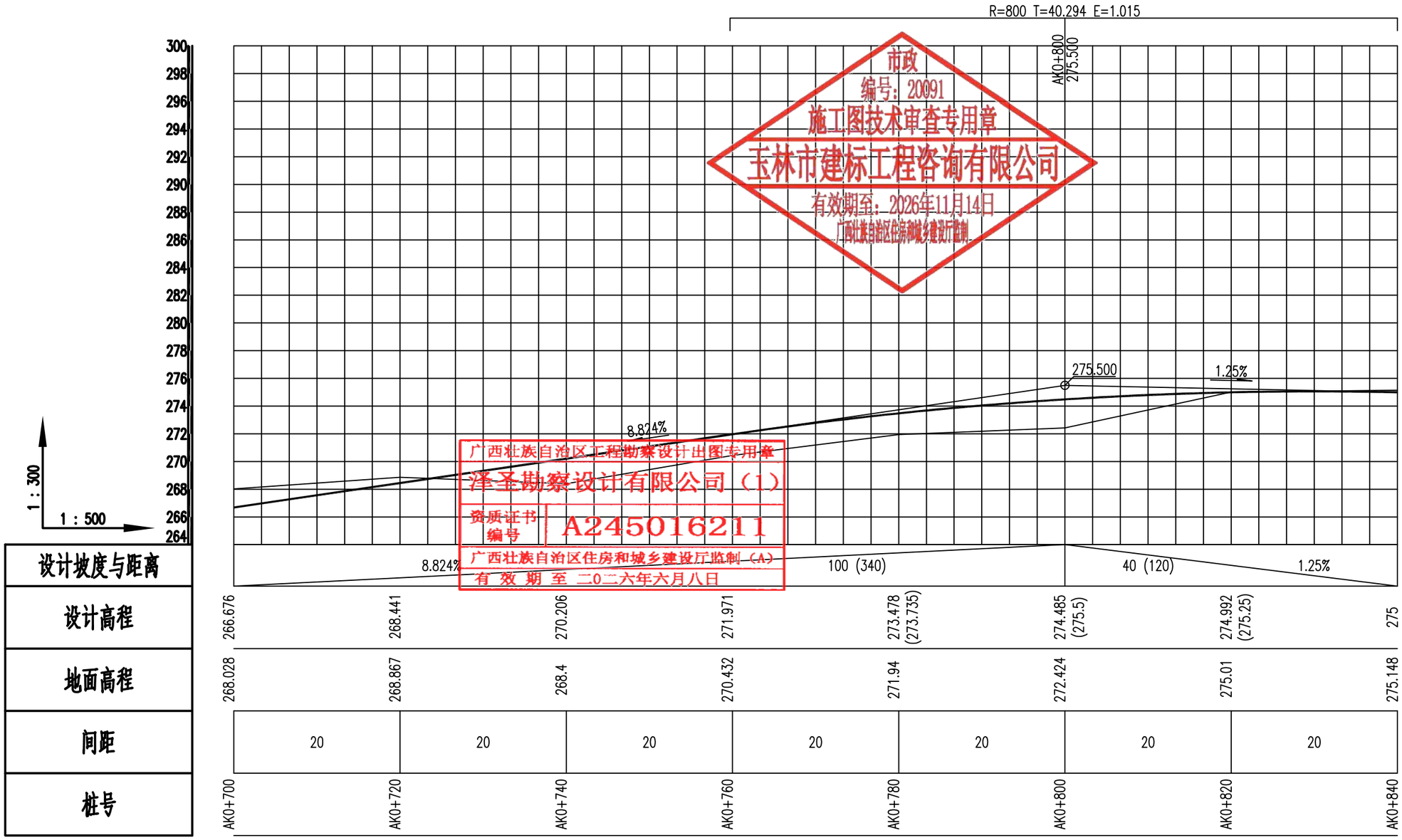

市政
编号：20091
施工图技术审查专用章
玉林市建标工程咨询有限公司
有效期至：2026年11月14日
广西壮族自治区住房和城乡建设厅监制

广西壮族自治区工程勘察设计出图专用章
泽圣勘察设计有限公司（1）
资质证书编号 A245016211
广西壮族自治区住房和城乡建设厅监制（A）
有效期至 二〇二六年六月八日

市政
编号：20091
施工图技术审查专用章
玉林市建标工程咨询有限公司
有效期至：2026年11月14日
广西壮族自治区住房和城乡建设厅监制

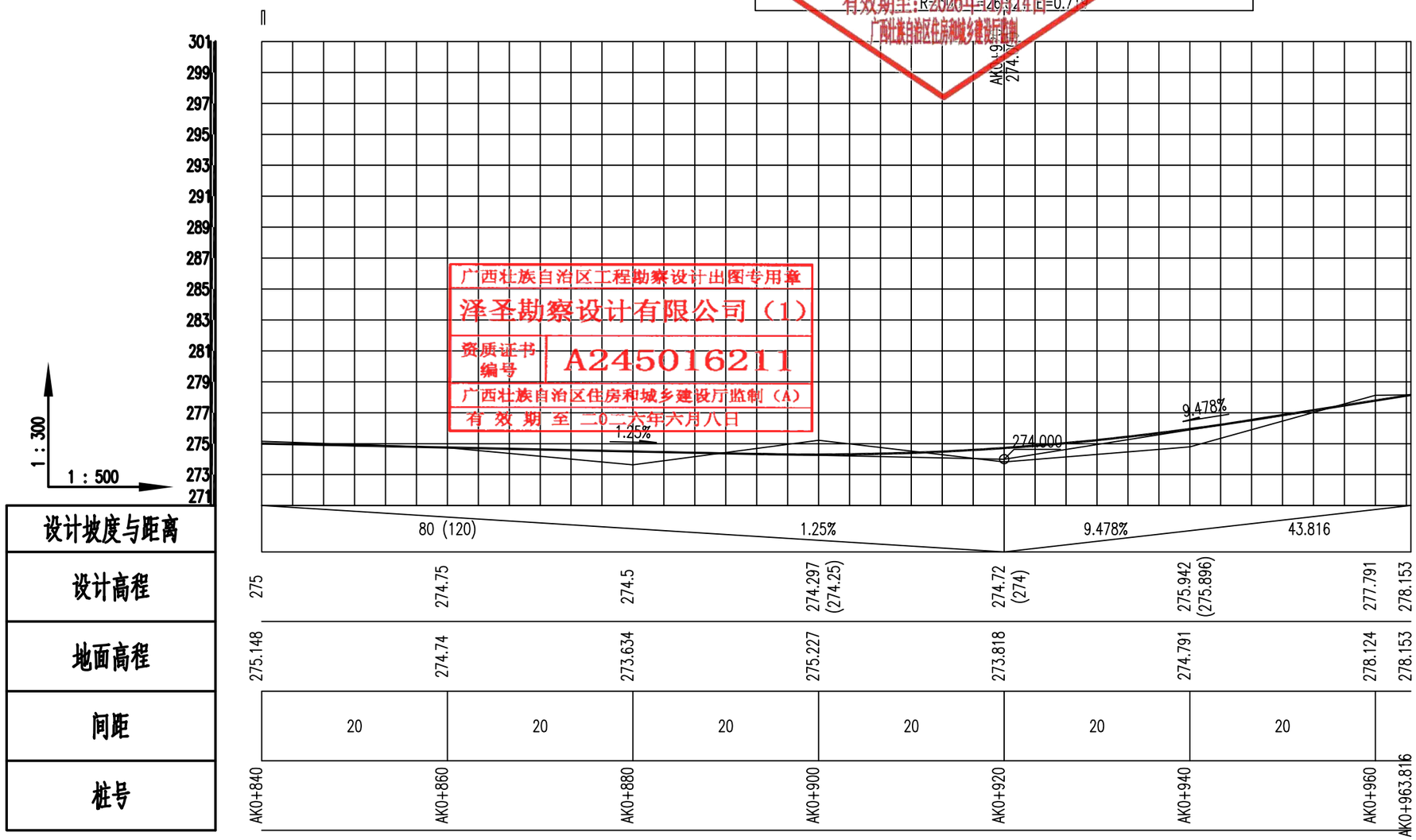

广西壮族自治区工程勘察设计出图专用章
泽圣勘察设计有限公司（1）
资质证书编号 A245016211
广西壮族自治区住房和城乡建设厅监制（A）
有效期至二〇二六年六月八日

平 曲 线 表

交点号	交点桩号	交点坐标		转角值		曲线要素值（米）							曲线位置					直线长度及方向			备注
		X	Y	左转角	右转角	半径	缓和曲线参数	缓和曲线长度	切线长度	曲线长度	外距	校正值	第一缓和曲线起点	第一缓和曲线终点或圆曲线起点	曲线中点	第二缓和曲线起点或圆曲线终点	第二缓和段终点	直线长度（米）	交点间距（米）	计算方位角	
1	2	3	4	5	6	7	8	9	10	11	12	13	14	15	16	17	18	19	20	21	22
QD	AK0+000	2686.456	4054.07																	105°	
JD1	AK0+021.513	2680.733	4074.807		53°	10	0	0	4.48	8.313	1.053	0.646		AK0+017.033	AK0+021.189	AK0+025.346		17.033	21.513	158°	
JD2	AK0+053.993	2649.943	4087.027	89°		10	0	0	8.797	13.932	3.585	3.662		AK0+045.196	AK0+052.162	AK0+059.128		19.85	33.127	70°	
JD3	AK0+097.964	2666.499	4131.69	16°		30	0	0	4.132	8.213	0.283	0.052		AK0+093.832	AK0+097.938	AK0+102.044		34.704	47.633	54°	
JD4	AK0+127.186	2683.716	4155.366		27°	30	0	0	7.12	13.982	0.833	0.259		AK0+120.066	AK0+127.057	AK0+134.048		18.022	29.274	81°	
JD5	AK0+148.637	2687.233	4176.788	11°		30	0	0	2.802	5.588	0.131	0.016		AK0+145.834	AK0+148.628	AK0+151.423		11.786	21.709	70°	
JD6	AK0+170.655	2694.767	4197.495		60°	26	0	0	14.905	27.067	3.969	2.742		AK0+155.751	AK0+169.284	AK0+182.818		4.328	22.035	130°	
JD7	AK0+219.221	2662.026	4236.998	35°		50	0	0	15.985	30.944	2.493	1.027		AK0+203.236	AK0+218.707	AK0+234.179		20.418	51.308	94°	
JD8	AK0+265.430	2658.571	4284.108		15°	50	0	0	6.487	12.902	0.419	0.072		AK0+258.943	AK0+265.394	AK0+271.845		24.764	47.236	109°	
JD9	AK0+300.314	2647.203	4317.163	27°		30	0	0	7.307	14.335	0.877	0.279		AK0+293.007	AK0+300.174	AK0+307.342		21.162	34.956	82°	
JD10	AK0+327.805	2651.259	4344.635		58°	12	0	0	6.6	12.069	1.695	1.132		AK0+321.204	AK0+327.239	AK0+333.273		13.863	27.77	139°	
JD11	AK0+341.077	2640.351	4354.043	18°		50	0	0	7.804	15.482	0.605	0.125		AK0+333.273	AK0+341.014	AK0+348.756			14.404	121°	
JD12	AK0+361.303	2629.723	4371.397	93°		10	0	0	6.281	9.699	2.686	2.863		AK0+355.022	AK0+359.871	AK0+364.721		6.266	20.351	29°	
JD13	AK0+401.881	2667.768	4392.367	31°		30	0	0	8.428	16.432	1.161	0.424		AK0+393.454	AK0+401.670	AK0+409.885		28.733	43.441	357°	
JD14	AK0+459.013	2725.268	4389.837	19°		30	0	0	4.957	9.825	0.407	0.089		AK0+454.057	AK0+458.969	AK0+463.881		44.171	57.556	339°	
JD15	AK0+502.063	2765.464	4374.179		81°	15	0	0	12.92	21.331	4.797	4.509		AK0+489.143	AK0+499.808	AK0+510.474		25.261	43.138	60°	
JD16	AK0+552.618	2792.835	4421.959		65°	30	0	0	19.055	33.952	5.54	4.157		AK0+533.564	AK0+550.540	AK0+567.516		23.09	55.064	125°	
JD17	AK0+585.923	2771.327	4452.632	46°		15	0	0	6.418	12.128	1.315	0.707		AK0+579.505	AK0+585.570	AK0+591.634		11.99	37.462	79°	
JD18	AK0+628.443	2779.79	4495.022	11°		100	0	0	9.303	18.552	0.432	0.053		AK0+619.141	AK0+628.417	AK0+637.693		27.507	43.227	68°	
JD19	AK0+673.628	2796.677	4536.99	115°		10	0	0	9.487	12.082	5.225	6.892		AK0+664.141	AK0+670.182	AK0+676.223		26.448	45.238	313°	

泽圣勘察设计有限公司 Zesheng Survey and Design Co.,Ltd. 城乡规划编制资质证书甲级 证书编号：自资规甲字24450818 工程勘察专业类（工程测量、岩土工程、水文地质勘察）乙级 证书编号：B245016211 建筑行业（建筑工程）甲级 市政行业（排水工程、环境卫生工程、桥梁工程、给水工程、道路工程）专业乙级 风景园林工程设计专项乙级 电力行业（新能源发电、送电工程、变电工程）专业乙级 证书编号：A245016211 公路行业（公路）专业乙级 证书编号：A145016214(临)	建设单位	兴业县生态移民发展中心	图名	A道路平曲线表	专业负责	何帆静	审核	陆 玮	设计	黄凤梅	专 业	道 路	设计阶段
	项目名称	兴业县小平山镇片区水库移民美丽乡村人居环境整治工程			项目负责	陆 玮	校核	何帆静	制图	黄凤梅	设计号	ZS20250096	施工图

比 例		版本号	01
日 期	2025.08	图 号	道路-04

平 曲 线 表

交点号	交点桩号	交点坐标		转角值		曲线要素值(米)							缓和曲线长度及位置					直线长度及方向			备注
		X	Y	左转角	右转角	半 径	缓和曲线参数	缓和曲线长度	切线长度	曲线长度	外 距	校正值	第一缓和段起点	第一缓和曲线起点或圆曲线起点	曲线中点	第二缓和曲线起点或圆曲线终点	第二缓和段终点	直线长度（米）	交点间距（米）	计算方位角	
1	2	3	4	5	6	7	8	9	10	11	12	13	14	15	16	17	18	19	20	21	22
JD20	AK0+712.659	2827.822	4503.243	30°		30	0	0	7.961	15.563	1.038	0.359		AK0+704.698	AK0+712.480	AK0+720.261		28.475	45.923	283°	
JD21	AK0+738.603	2833.73	4477.613		79°	15	0	0	12.463	20.798	4.502	4.127		AK0+726.140	AK0+736.539	AK0+746.938		5.879	26.302	2°	
JD22	AK0+770.085	2869.307	4479.118	62°		25	0	0	15.054	27.1	4.183	3.008		AK0+755.031	AK0+768.581	AK0+782.131		8.093	35.609	300°	
JD23	AK0+803.165	2887.522	4447.964	25°		12	0	0	2.617	5.154	0.282	0.081		AK0+800.548	AK0+803.125	AK0+805.702		18.417	36.088	276°	
JD24	AK0+822.147	2889.417	4428.997		70°	10	0	0	7.204	13.04	1.552	0.06		AK0+817.933	AK0+821.606	AK0+825.280		12.231	19.062	346°	
JD25	AK0+865.579	2932.582	4418.128	46°		25	0	0	10.532	19.996	2.142	1.139		AK0+855.011	AK0+865.009	AK0+875.007		29.731	44.512	300°	
JD26	AK0+886.368	2943.56	4399.144		33°	15	0	0	4.481	8.708	0.655	0.253		AK0+881.887	AK0+886.242	AK0+890.596		6.88	21.929	333°	
JD27	AK0+910.741	2965.56	4388.08	60°		35	0	0	20.145	46.558	5.393	3.731		AK0+890.596	AK0+908.875	AK0+927.154			24.626	273°	
JD28	AK0+946.281	2967.927	4348.88		111°	10	0	0	6.777	11.654	4.632	5.9		AK0+937.504	AK0+943.331	AK0+949.158		10.35	39.272	25°	
ZD	AK0+963.816	2989.211	4358.687															14.658	23.435		

市政
编号：20091
施工图技术审查专用章
玉林市建标工程咨询有限公司
有效期至：2026年11月14日
广西壮族自治区住房和城乡建设厅监制

广西壮族自治区工程勘察设计施工图专用章
泽圣勘察设计有限公司（1）
资质证书编号 A245016211
广西壮族自治区住房和城乡建设厅监制（A）
有效期至二〇二六年六月八日

市政
编号：20091
施工图技术审查专用章
玉林市建标工程咨询有限公司
有效期至：2026年11月14日
广西壮族自治区住房和城乡建设厅监制

竖 曲 线 表

序号	变坡点桩号	竖曲线								纵坡(%)		变坡点间距(m)	直线段长(m)	备注
		高程(m)	凸曲线半径R(m)	凹曲线半径R(m)	竖曲线长L(m)	切线长T(m)	外距E(m)	起点桩号	终点桩号	+	−			
1	起点AK0+000	190.34												
										11.991		460	420.684	
2	AK0+460	245.5	2500		78.759	39.597	0.314	AK0+420.403	AK0+499.597					
										8.824		340	260.418	
3	AK0+800	275.5	800		80.294	40.294	0.505	AK0+759.706	AK0+840.294					
											1.25	120	52.89	
4	AK0+920	274		500	53.642	26.821	0.719	AK0+893.179	AK0+946.821					
										9.478		43.816	17.115	
5	终点AK0+963.816	278.153												

广西壮族自治区工程勘察设计出图专用章
泽圣勘察设计有限公司(B)
资质证书编号 A245016211
广西壮族自治区住房和城乡建设厅监制（A）
有 效 期 至 二0二六年六月八日

泽圣勘察设计有限公司
Zesheng Survey and Design Co.,Ltd.
城乡规划编制资质证书甲级 证书编号：自资规甲字24450818
工程勘察专业类（工程测量、岩土工程、水文地质勘察）乙级 证书编号：B245016211
建筑行业（建筑工程）甲级 市政行业（排水工程、环境卫生工程、桥梁工程、给水工程、道路工程）专业乙级 风景园林工程设计专项乙级 电力行业（新能源发电、送电工程、变电工程）专业乙级 证书编号：A245016211
公路行业（公路）专业乙级 证书编号：A145016214(临)

建设单位	兴业县生态移民发展中心	图名	A道路竖曲线表	专业负责	何帆静	审核	陆 玮	设计	黄凤梅	专 业	道 路	设计阶段	施工图	比 例		版本号	01
项目名称	兴业县小平山镇片区水库移民美丽乡村人居环境整治工程			项目负责	陆 玮	校核	何帆静	制图	黄凤梅	设计号	ZS20250096			日 期	2025.08	图 号	道路-05

逐 桩 坐 标 表

桩号	坐标(米)		方位角
	X	Y	
AK0+000	2529496.49	409604.386	105°
AK0+020	2529490.716	409623.484	124°
AK0+040	2529472.982	409632.181	158°
AK0+060	2529463.337	409646.409	70°
AK0+080	2529470.289	409665.162	70°
AK0+100	2529477.818	409683.655	58°
AK0+120	2529489.523	409699.87	54°
AK0+140	2529495.867	409718.582	81°
AK0+160	2529500.825	409737.899	79°
AK0+180	2529496.967	409757.024	123°
AK0+200	2529484.325	409772.515	130°
AK0+220	2529473.905	409789.45	110°
AK0+240	2529470.465	409809.062	94°
AK0+260	2529468.991	409829.007	95°
AK0+280	2529463.843	409848.27	109°
AK0+300	2529458.126	409867.387	96°
AK0+320	2529460.153	409887.23	82°
AK0+340	2529451.511	409903.984	132°
AK0+360	2529442.388	409921.15	74°
AK0+380	2529458.639	409932.121	29°

逐 桩 坐 标 表

桩号	坐标(米)		方位角
	X	Y	
AK0+400	2529476.452	409941.127	16°
AK0+420	2529496.326	409941.868	357°
AK0+440	2529516.307	409940.989	357°
AK0+460	2529536.223	409939.525	346°
AK0+480	2529554.94	409932.503	339°
AK0+500	2529574.08	409929.083	20°
AK0+520	2529586.655	409943.971	60°
AK0+540	2529595.975	409961.625	72°
AK0+560	2529595.432	409981.249	111°
AK0+580	2529584.768	409998.102	123°
AK0+600	2529584.255	410017.445	79°
AK0+620	2529588.174	410037.058	78°
AK0+640	2529594.157	410056.109	68°
AK0+660	2529601.623	410074.663	68°
AK0+680	2529615.706	410077.559	313°
AK0+700	2529629.27	410062.862	313°
AK0+720	2529639.584	410046.056	283°
AK0+740	2529649.461	410029.747	336°
AK0+760	2529669.253	410028.515	351°
AK0+780	2529685.786	410018.23	305°

逐 桩 坐 标 表

桩号	坐标(米)		方位角
	X	Y	
AK0+800	2529695.958	410001.013	300°
AK0+820	2529699.584	409981.524	295°
AK0+840	2529717.812	409974.689	346°
AK0+860	2529737.053	409969.333	334°
AK0+880	2529750.405	409954.973	300°
AK0+900	2529765.333	409942.151	318°
AK0+920	2529775.652	409925.336	285°
AK0+940	2529778.088	409905.568	297°
AK0+960	2529795.779	409907.406	25°
AK0+963.816	2529799.244	409909.003	25°

市政
编号：20091
施工图技术审查专用章
玉林市建标工程咨询有限公司
有效期至：2026年11月14日
广西壮族自治区住房和城乡建设厅监制

广西壮族自治区工程勘察设计出图专用章
泽圣勘察设计有限公司（1）
资质证书编号 A245016211
广西壮族自治区住房和城乡建设厅监制（A）
有效期至 二〇二六年六月八日

泽圣勘察设计有限公司
Zesheng Survey and Design Co.,Ltd.
城乡规划编制资质证书甲级 证书编号：自资规甲字24450818
工程勘察专业类（工程测量、岩土工程、水文地质勘察）乙级 证书编号：B245016211
建筑行业（建筑工程）甲级 市政行业（排水工程、环境卫生工程、桥梁工程、给水工程、道路工程）专业乙级 风景园林工程设计专项乙级 电力行业（新能源发电、送电工程、变电工程）专业乙级 证书编号：A245016211
公路行业（公路）专业乙级 证书编号：A145016214(临)

建设单位	兴业县生态移民发展中心	图名	A逐桩坐标表	专业负责	何帆静	审核	陆 玮	设计	黄凤梅	专 业	道 路	设计阶段	施工图	比 例		版本号	01
项目名称	兴业县小平山镇片区水库移民美丽乡村人居环境整治工程			项目负责	陆 玮	校核	何帆静	制图	黄凤梅	设计号	ZS20250096			日 期	2025.08	图 号	道路-06

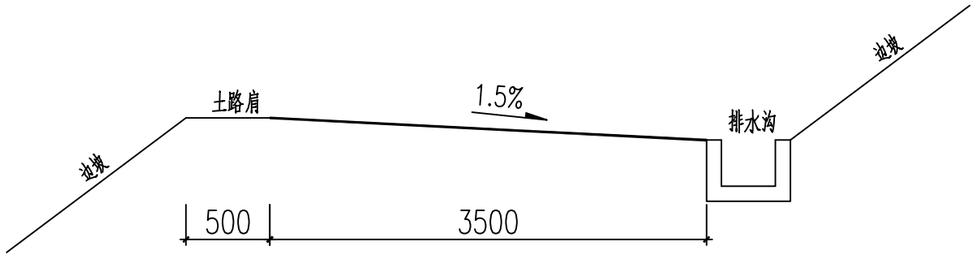

3.5米道路横断面

市政
编号：20091
施工图技术审查专用章
玉林市建标工程咨询有限公司
有效期至：2026年11月14日
广西壮族自治区住房和城乡建设厅监制

广西壮族自治区工程勘察设计出图专用章
泽圣勘察设计有限公司（1）
资质证书编号 A245016211
广西壮族自治区住房和城乡建设厅监制（A）
有 效 期 至 二0二六年六月八日

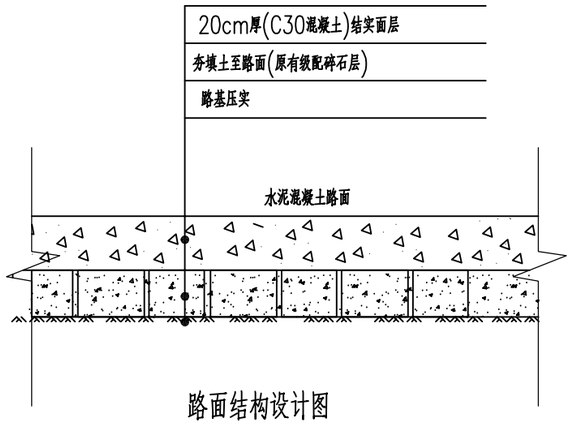

路面结构设计图

说明：

1、本图尺寸单位除注明外均为厘米。

2、基层材料及施工必须满足《公路路面基层施工技术细则》(JTG/TF20-2015)的要求。

3、泥结碎石路面面层不应小于0.94,路床压实度不应小于0.91,夯填土应分层夯实，压实度不小于0.91。道路夯填土垫层不能采用耕植土、腐植土、淤泥土、膨胀土等，应另从区外客水稳定性好的粘土回填。

4、路基顶面回弹模量不小于25MPa。

泽圣勘察设计有限公司 Zesheng Survey and Design Co.,Ltd. 城乡规划编制资质证书甲级 证书编号：自资规甲字24450818 工程勘察专业类（工程测量、岩土工程、水文地质勘察）乙级 证书编号：B245016211 建筑行业（建筑工程）甲级 市政行业（排水工程、环境卫生工程、桥梁工程、给水工程、道路工程）专业乙级 风景园林工程设计专项乙级 电力行业（新能源发电、送电工程、变电工程）专业乙级 证书编号：A245016211 公路行业（公路）专业乙级 证书编号：A145016214(临)	建设单位	兴业县生态移民发展中心	图名	A道路标准横断面图 A道路路面结构层大样图	专业负责	何帆静	审核	陆 玮	设计	黄凤梅	专 业	道 路	设计阶段	施工图	比 例		版本号	01
	项目名称	兴业县小平山镇片区水库移民美丽乡村人居环境整治工程			项目负责	陆 玮	校核	何帆静	制图	黄凤梅	设计号	ZS20250096			日 期	2025.08	图 号	道路-07

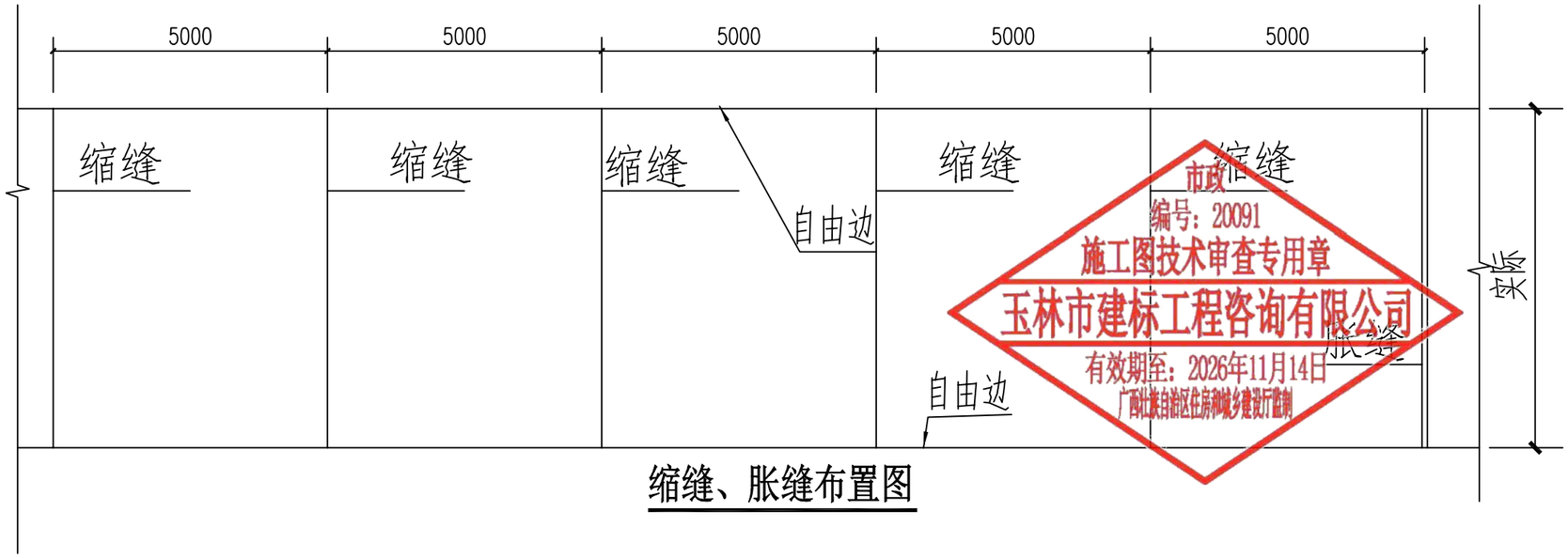

市政
编号：20091
施工图技术审查专用章
玉林市建标工程咨询有限公司
有效期至：2026年11月14日
广西壮族自治区住房和城乡建设厅监制

缩缝、胀缝布置图

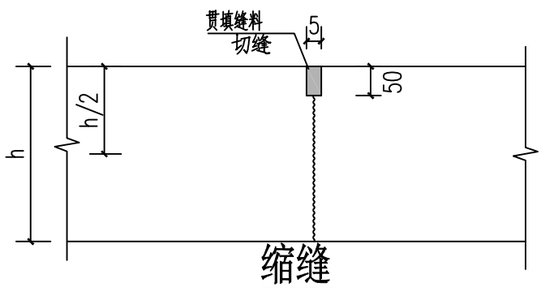

缩缝

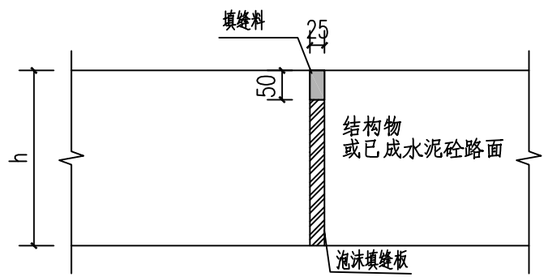

胀缝

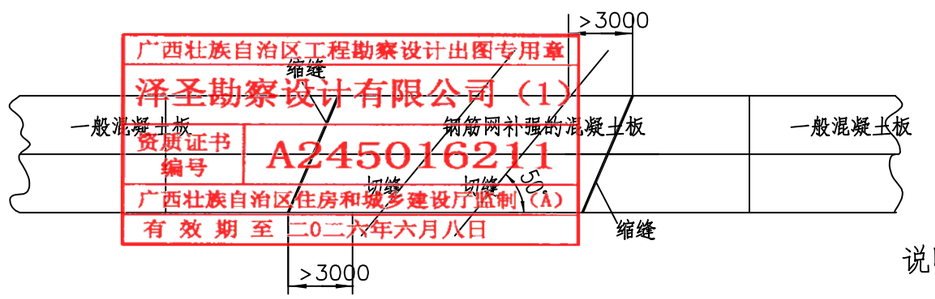

广西壮族自治区工程勘察设计出图专用章
泽圣勘察设计有限公司（1）
资质证书编号 A245016211
广西壮族自治区住房和城乡建设厅监制（A）
有效期至二〇二六年六月八日

与过路结构物斜交的处理（斜角<50°）

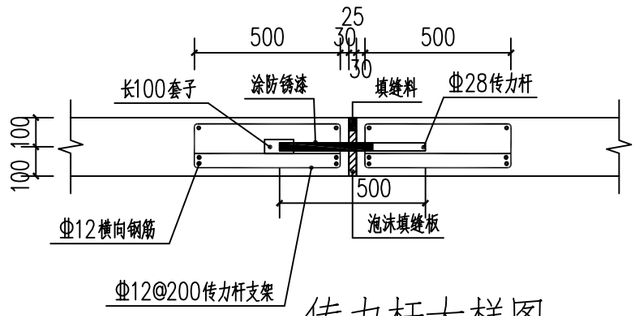

传力杆大样图

说明：

1、图示尺寸单位以毫米计。
2、纵缝的分块与宽度B值，详见路面结构设计图。
3、胀缝、纵缝、缩缝构造详见路面接缝构造图。
4、同一条胀缝上的传力杆，设有套筒的一端在缝的两边交错布置。
5、在邻近胀缝或自由端的三条缩缝采用设传力杆的缩缝，其它的采用不设传力杆的缩缝。
6、图中h为混凝土板厚度，详见路面结构设计图。
7、胀缝一般按200~300m设一道；另外在混凝土板与桥梁或其它结构物、交叉口相接以及混凝土板厚变化处、小半径平曲线、竖曲线处，均应设置胀缝。
8、紧靠结构物或已成混凝土路面的胀缝无法设传力杆时，采用设横向边缘钢筋的胀缝。
9、纵缝间距超过4m时，要在板中线上设纵向缩缝，纵向缩缝采用设拉杆的假缝。
10、在邻近胀缝或自由端的三条缩缝采用设传力杆的缩缝。
11、施工缝应设在横缝处，并按所在横缝系胀缝或缩缝而设置相同的传力杆。

泽圣勘察设计有限公司 Zesheng Survey and Design Co.,Ltd. 城乡规划编制资质证书甲级 证书编号：自资规甲字24450818 工程勘察专业类（工程测量、岩土工程、水文地质勘察）乙级 证书编号：B245016211 建筑行业（建筑工程）甲级 市政行业（排水工程、环境卫生工程、桥梁工程、给水工程、道路工程）专业乙级 风景园林工程设计专项乙级 电力行业（新能源发电、送电工程、变电工程）专业乙级 证书编号：A245016211 公路行业（公路）专业乙级 证书编号：A1450162l4(临)	建设单位	兴业县生态移民发展中心	图名	缩缝、胀缝布置图	专业负责	何帆静	审核	陆 玮	设计	黄凤梅	专 业	道 路	设计阶段	施工图	比 例		版本号	01
	项目名称	兴业县小平山镇片区水库移民美丽乡村人居环境整治工程			项目负责	陆 玮	校核	何帆静	制图	黄凤梅	设计号	ZS20250096			日 期	2025.08	图 号	道路-08

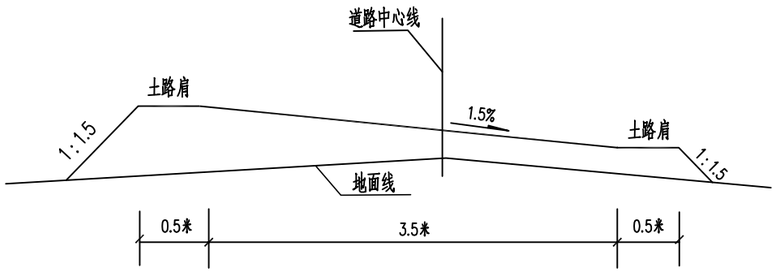

填方路基设计图

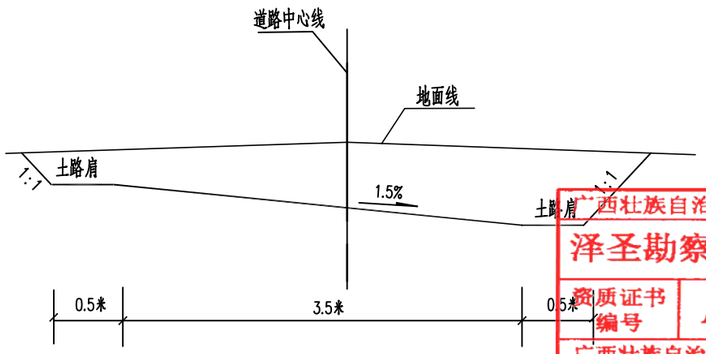

挖方路基设计图

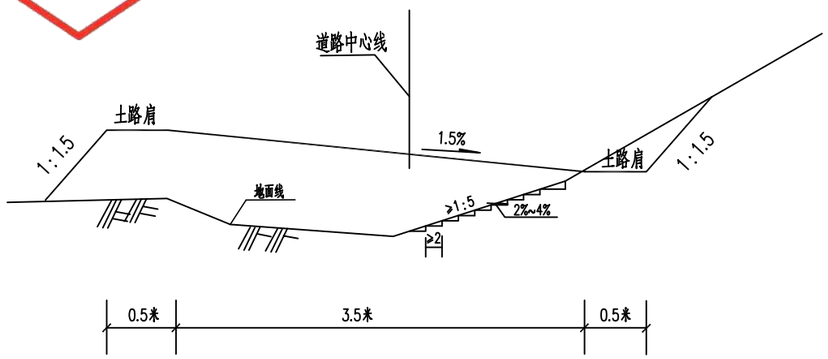

路基填挖交接处处理设计图

说明：

1.本图单位以米计。

2.路基填筑宽度应比设计宽度每边宽出0.5米。

3.填方路段路基边坡：边坡采用1：1.5；

挖方路段路堑边坡：挖方边坡1:1根据地质情况参照《公路路基设计规范》（JTGD30-2004）表3.4.1和表3.4.2并进行力学分析综合确定。

4.路基压实度要求详见设计总说明。

说明：

1. 本图尺寸均以米计。

2、路基压实度要求详见设计总说明。

3、对于地面自然坡度≥1：5的填方路段，应在填土前采取挖台阶的方式进行处理，要求台阶宽度≥2米，并设2%~4%的反向坡度。

市政
编号：20091
施工图技术审查专用章
玉林市建标工程咨询有限公司
有效期至：2026年11月14日
广西壮族自治区住房和城乡建设厅监制

广西壮族自治区工程勘察设计出图专用章
泽圣勘察设计有限公司（1）
资质证书编号 A245016211
广西壮族自治区住房和城乡建设厅监制（A）
有 效 期 至 二0二六年六月八日

泽圣勘察设计有限公司 Zesheng Survey and Design Co.,Ltd. 城乡规划编制资质证书甲级 证书编号：自资规甲字24450818 工程勘察专业类（工程测量、岩土工程、水文地质勘察）乙级 证书编号：B245016211 建筑行业（建筑工程）甲级 市政行业（排水工程、环境卫生工程、桥梁工程、给水工程、道路工程）专业乙级 风景园林工程设计专项乙级 电力行业（新能源发电、送电工程、变电工程）专业乙级 证书编号：A245016211 公路行业（公路）专业乙级 证书编号：A145016214(临)	建设单位	兴业县生态移民发展中心	图名	A填方、挖方路基设计图 A路基填挖交接处处理设计图	专业负责	何帆静	审核	陆 玮	设计	黄凤梅	专 业	道 路	设计阶段	施工图	比 例		版本号	01
	项目名称	兴业县小平山镇片区水库移民美丽乡村人居环境整治工程			项目负责	陆 玮	校核	何帆静	制图	黄凤梅	设计号	ZS20250096			日 期	2025.08	图 号	道路-09

挡土墙设计说明：

设计依据：《建筑地基基础设计规范》(GB 50007-2011)
《混凝土结构设计规范》(GB 50010-2010)
《建筑边坡工程技术规范》(GB 50330-2013)
严格按照抗震重力式挡土墙 17J008图集施工

1、挡土墙材料：C25混凝土。

2、由于业主提没有供地质资料，地基承载力特征值暂按fak=160KPa设计，地基土摩擦系数取0.3，填料内摩擦角取35°。基础必须置于持力层300mm以下，基槽开挖好后，必须由地质、监理、施工、建设方、设计等有关部门共同验槽，再确定是否修改图纸。方可进行下一步施工。

3、墙趾顶部土层厚度≥300mm。基础必须置于持力层300mm以下，如果基底是膨胀土，则换填50厘米的砂砾或碎石卵石，分层夯实，夯实度大于95%。基槽开挖好后，必须由地质、监理、施工、建设方、设计等有关部门共同验槽，再确定是否修改图纸，方可进行下一步施工。

4、基底力求粗糙，对粘性土地基和基底潮湿时，夯填100厚C15砼垫层，每边宽出100mm。墙身砌出地面后，基坑必须及时回填夯实，并做成不小于5%的向外流水坡，以免积水下渗。

5、边坡开挖时，应由上往下开挖，依次进行。弃土应分散处理，不得将弃土和废弃的围墙材料堆置在坡顶及坡面上。当必须在坡顶或坡面上设置弃土转运站时，应进行坡体稳定性验算，严格控制堆积的土方量。

6、土质边坡开挖时，应采取排水措施，边坡的顶部应设置截水沟。在任何情况下不允许在坡脚及坡面上积水。

7、挡土墙每10M设置一道变形缝，缝宽20~30mm，缝中填塞沥青麻筋、沥青木板或其它有弹性的防水材料，沿内外顶三方填塞深度不小于200mm。

8、避免影响墙身稳定。采用塑性指数不大的回填土作为挡土墙的墙后填料。回填时应分层压实，压实度不小于的饱和素土土工试验内摩擦角应为30°~35°范围。不得选用膨胀土、淤泥质土、粘土、耕植土作为墙后填料。注意墙身不要受到夯击影响，以保证施工过程中自身的稳定。

9、泄水孔孔径75mm，高出地面200mm，间距2.0m。泄水孔向外坡度5%，成一字型布置，泄水孔保持直通无阻。当有地下水渗入填料时，应设置排水盲沟，将水体顺利排出墙外。

10、挡土墙施工过程中必须采取可靠措施，以免危及周边建筑物、构筑物、山体的结构安全。

11、在挡土墙施工前及施工过程中如有危及结构安全或其它可能出现危险的情况必须及时向建设方、设计方、监理方等有关部门反映，以便及时处理，确保安全。

12、挡土墙做法不详之处，请参照图集17J008。

13、施工时本设计未明之处参见国家有关施工规范执行。

14、，本次设计挡土墙高度为标准段，施工前必须与村民代表和支书现场确定需要调整的位置再施工。

市政
编号：20091
施工图技术审查专用章
玉林市建标工程咨询有限公司
有效期至：2026年11月14日
广西壮族自治区住房和城乡建设厅监制

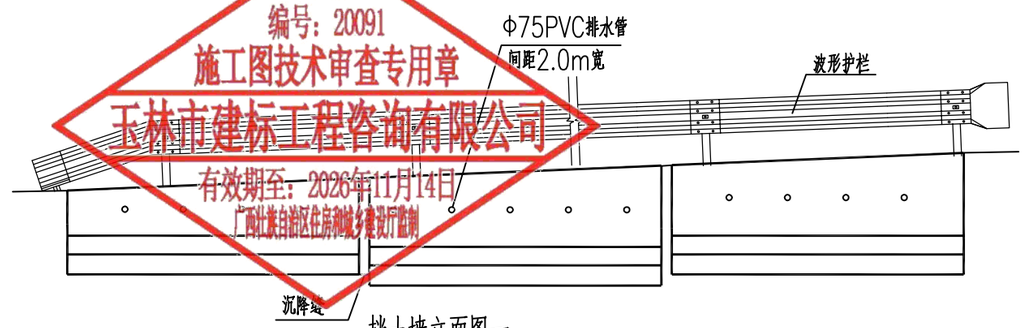

挡土墙立面图一

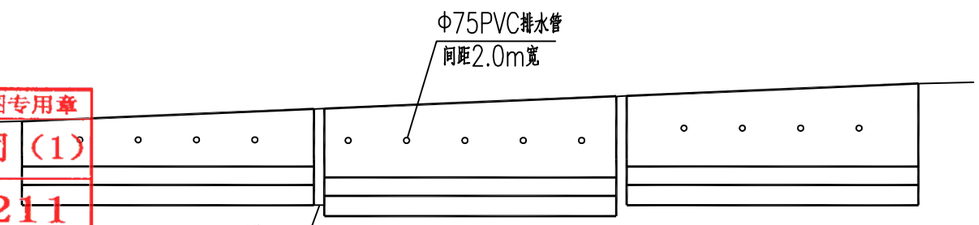

挡土墙立面图二

广西壮族自治区工程勘察设计出图专用章
泽圣勘察设计有限公司 (1)
资质证书编号 A245016211
广西壮族自治区住房和城乡建设厅监制（A）
有 效 期 至 二0二六年六月八日

挡土墙工程数量表

结构形式	高度(m)	长度(m)	C25混凝土(m3)	C15混凝土垫层(m3)	挖基土方(m3)	回填砂砾(m3)	φ75PVC排水管(m)	反滤包(个)
重力式	2.0	27	32	3	88	26	8	13
	3.0	35	110	6	273	63	17	17
	4.6	30	173	7	345	74	25	15

泽圣勘察设计有限公司
Zesheng Survey and Design Co.,Ltd.
城乡规划编制资质证书甲级 证书编号：自资规甲字24450818
工程勘察专业类（工程测量、岩土工程、水文地质勘察）乙级 证书编号：B245016211
建筑行业（建筑工程）甲级 市政行业（排水工程、环境卫生工程、桥梁工程、给水工程、道路工程）专业乙级 风景园林工程设计专项乙级 电力行业（新能源发电、送电工程、变电工程）专业乙级 证书编号：A245016211
公路行业（公路）专业乙级 证书编号：A145016214(临)

建设单位	兴业县生态移民发展中心	图名	A挡土墙大样图	专业负责	何帆静	审核	陆 玮	设计	黄凤梅	专 业	道 路	设计阶段	施工图	比 例		版本号	01
项目名称	兴业县小平山镇片区水库移民美丽乡村人居环境整治工程			项目负责	陆 玮	校核	何帆静	制图	黄凤梅	设计号	ZS20250096			日 期	2025.08	图 号	道路-10

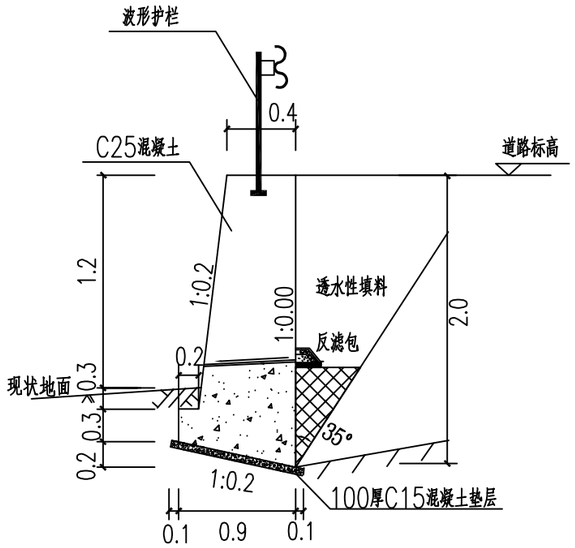

2.0米高挡土墙横断面

注：单位为米。

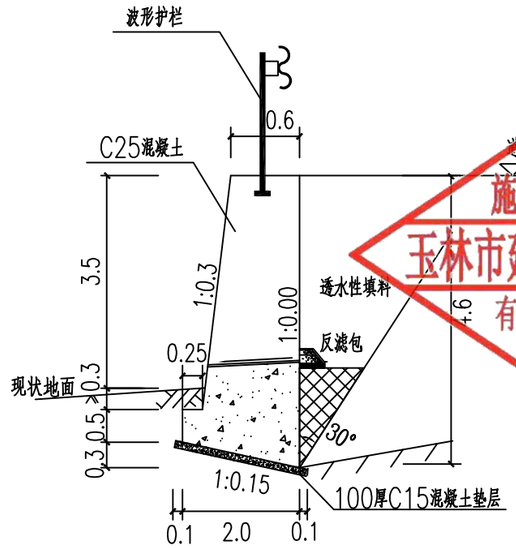

4.6米高挡土墙横断面

注：单位为米。

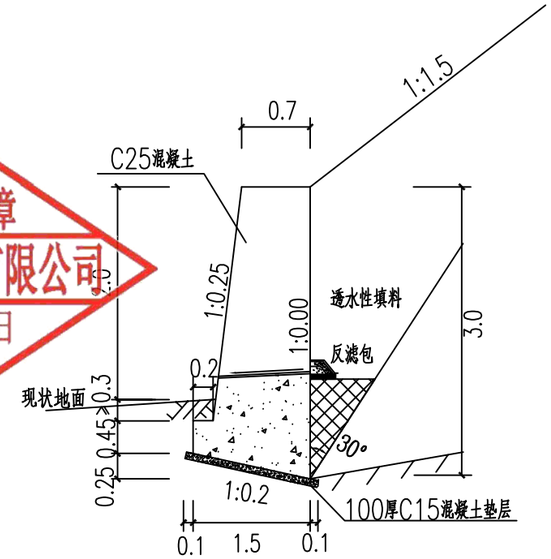

3.0米高挡土墙横断面

注：单位为米。

市政
编号：20091
施工图技术审查专用章
玉林市建标工程咨询有限公司
有效期至：2026年11月14日
广西壮族自治区住房和城乡建设厅监制

广西壮族自治区工程勘察设计出图专用章
泽圣勘察设计有限公司（1）
资质证书编号 A245016211
广西壮族自治区住房和城乡建设厅监制（A）
有 效 期 至 二0二六年六月八日

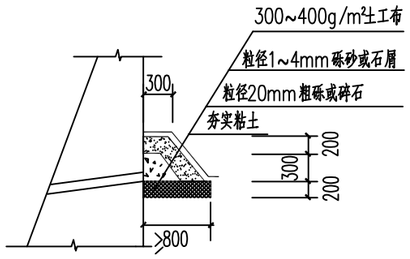

反滤包大样

注：单位为毫米。

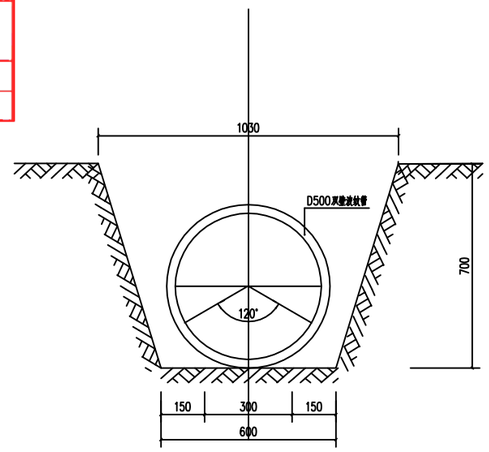

D500双壁波纹管截面图 1:10

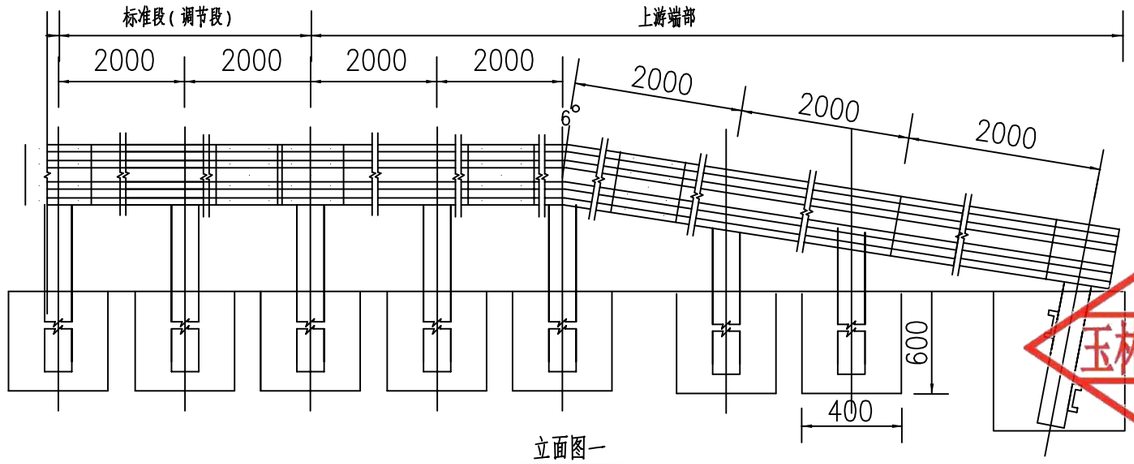

立面图一

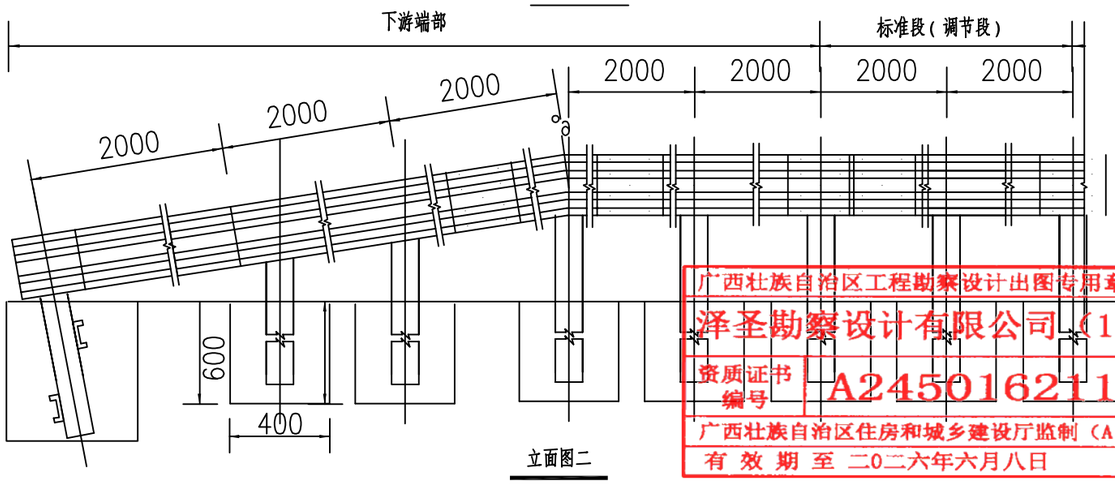

立面图二

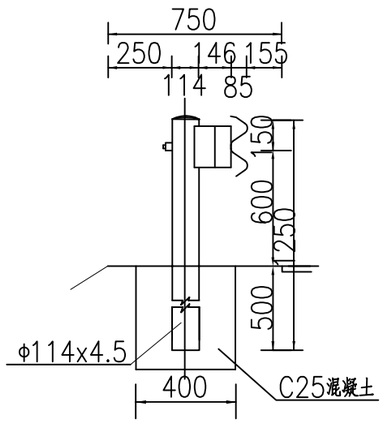

侧面图

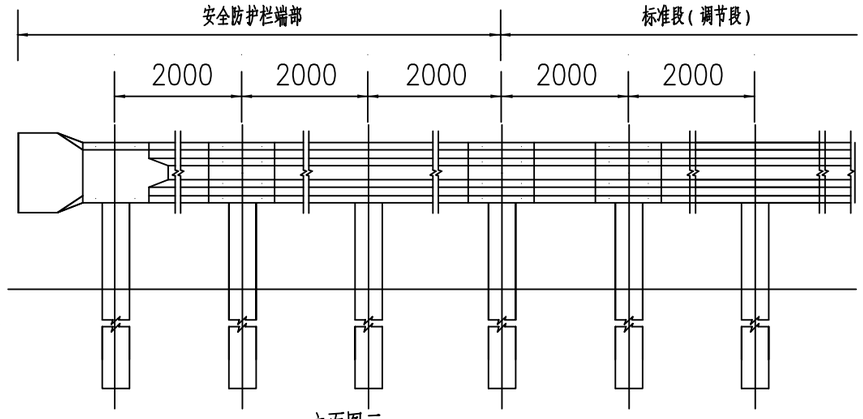

立面图三

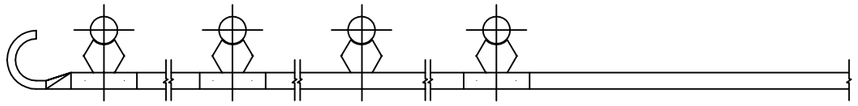

平面图

主要材料数量表（一个）

名　称	规　格（mm）	单件重（Kg）	数量（件）	重量（Kg）
立柱	φ114×4.5×1250	15.2	3	45.6
	φ114×4.5×1050	12.8	1	12.8
	φ114×4.5×850	10.3	1	10.3
波形梁	85×310×3×4320	49.46	1	49.46
	85×310×3×2320	26.4	3	79.2
防阻块	178x200x3	3.01	5	15.05
端头		14.09	1	14.09
C25混凝土		$1.2m^3$		

说明：

1、本图尺寸单位除说明外，其余均以毫米计。

市政
编号：20091
施工图技术审查专用章
玉林市建标工程咨询有限公司
有效期至：2026年11月14日
广西壮族自治区住房和城乡建设厅监制

广西壮族自治区工程勘察设计出图专用章
泽圣勘察设计有限公司（1）
资质证书编号 A245016211
广西壮族自治区住房和城乡建设厅监制（A）
有 效 期 至 二〇二六年六月八日

泽圣勘察设计有限公司 Zesheng Survey and Design Co.,Ltd. 城乡规划编制资质证书甲级 证书编号：自资规甲字24450818 工程勘察专业类（工程测量、岩土工程、水文地质勘察）乙级 证书编号：B245016211 建筑行业（建筑工程）甲级 市政行业（排水工程、环境卫生工程、桥梁工程、给水工程、道路工程）专业乙级 风景园林工程设计专项乙级 电力行业（新能源发电、送电工程、变电工程）专业乙级 证书编号：A245016211 公路行业（公路）专业乙级 证书编号：A145016214(临)	建设单位	兴业县生态移民发展中心	图名	A波形护栏大样图	专业负责	何帆静	审核	陆 玮	设计	黄凤梅	专 业	道 路	设计阶段	施工图	比 例		版本号	01
	项目名称	兴业县小平山镇片区水库移民美丽乡村人居环境整治工程			项目负责	陆 玮	校核	何帆静	制图	黄凤梅	设计号	ZS20250096			日 期	2025.08	图 号	道路-11

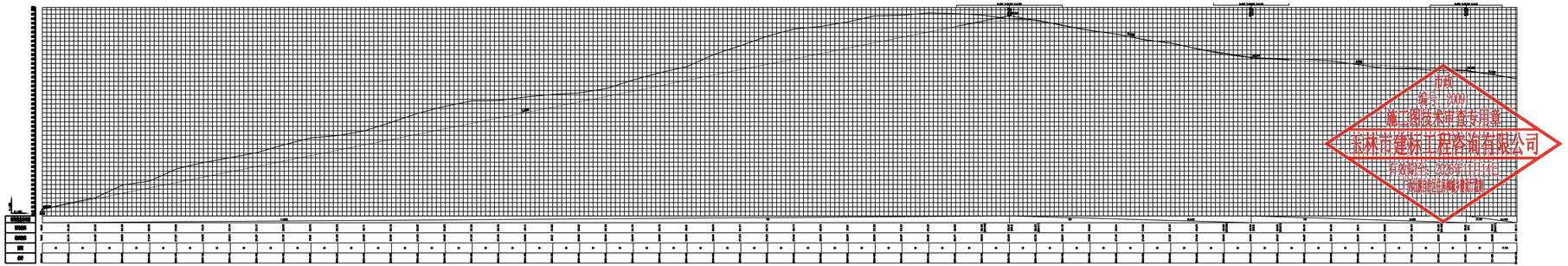

玉林市建标工程咨询有限公司
施工图技术审查专用章
编号：2001
有效期至：2028年12月16日

注:BK0+000~BK1+000~BK1+097.739为道路护栏工程.

工程量表		
	单位:m	备注
护栏(B段)	1026.2	BK0+000~BK1+097.739

广西壮族自治区工程勘察设计出图专用章
泽圣勘察设计有限公司（1）
资质证书编号 A245016211
广西壮族自治区住房和城乡建设厅监制（A）
有 效 期 至 二0二六年六月八日

泽圣勘察设计有限公司 Zeshing Survey and Design Co.,Ltd. 地址:南宁市青秀区民族大道100号 证书编号:A245016211	建设单位	兴业县生态移民发展中心	图名	B护栏道路平纵缩略图	专业负责	何帆静	审核	陆 玮	设计	黄凤梅	专 业	道 路	设计阶段	施工图	比 例		版本号	01
建筑行业(建筑工程)甲级、市政行业(道路工程、桥梁工程、环境卫生工程、排水工程)甲级、园林工程乙级、风景园林工程设计专项乙级、电力行业(新能源发电、送电工程、变电工程)专业乙级、风景园林工程设计专项乙级、电力行业(新能源发电、送电工程、变电工程)专业乙级 证书编号:A245016211	项目名称	兴业县小平山镇片区水库移民美丽乡村人居环境整治工程			项目负责	陆 玮	校核	何帆静	制图	黄凤梅	设计号	ZS20250096			日 期	2025.08	图 号	道路-12

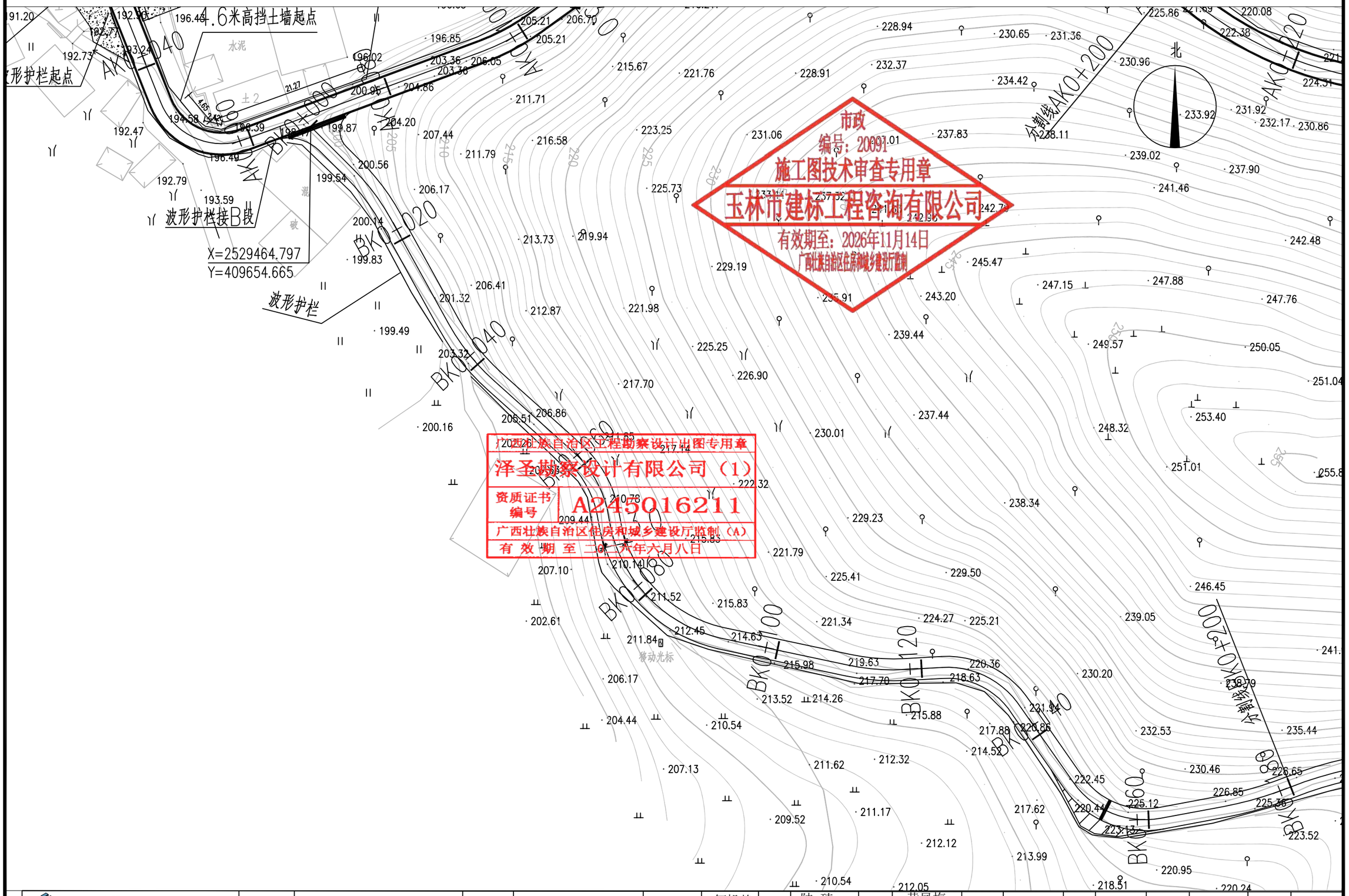

泽圣勘察设计有限公司 Zesheng Survey and Design Co.,Ltd. 城乡规划编制资质证书甲级 证书编号：自资规甲字24450818 工程勘察专业类（工程测量、岩土工程、水文地质勘察）乙级 证书编号：B245016211 建筑行业（建筑工程）甲级 市政行业（排水工程、环境卫生工程、桥梁工程、给水工程、道路工程）专业乙级 风景园林工程设计专项乙级 电力行业（新能源发电、送电工程、变电工程）专业乙级 证书编号：A245016211 公路行业（公路）专业乙级 证书编号：A145016214(临)	建设单位	兴业县生态移民发展中心	图名	B护栏设计平面图	专业负责	何帆静	审核	陆 玮	设计	黄凤梅	专 业	道 路	设计阶段	施工图	比 例		版本号	01
	项目名称	兴业县小平山镇片区水库移民美丽乡村人居环境整治工程			项目负责	陆 玮	校核	何帆静	制图	黄凤梅	设计号	ZS20250096			日 期	2025.08	图 号	道路-13

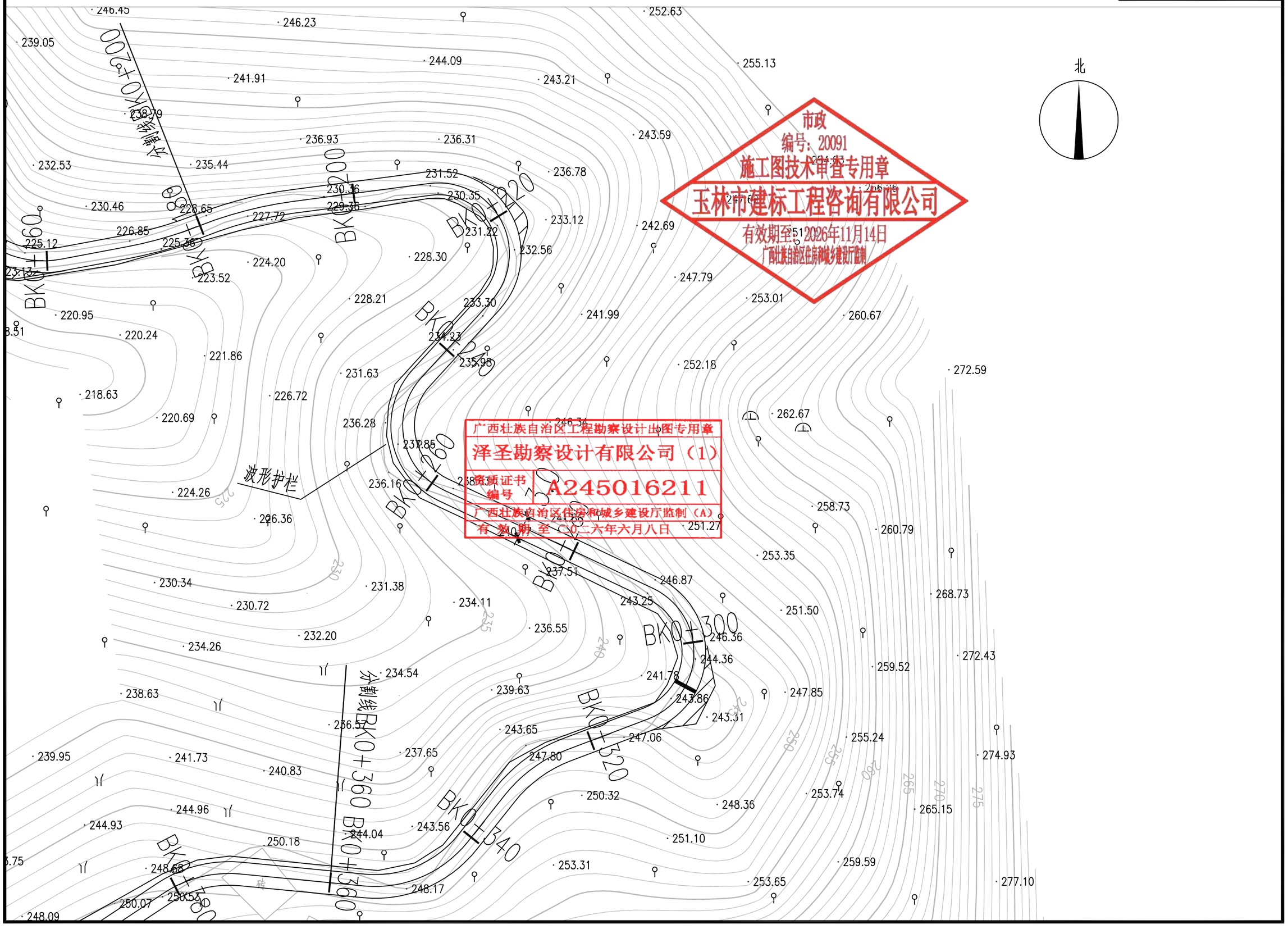
北
外侧线BK0+200
外侧线BK0+360
BK0+260
BK0+280
BK0+300
BK0+320
BK0+340
BK0+360
BK0+380
BK0+400
BK0+420
BK0+460
波形护栏
市政
编号：20091
施工图技术审查专用章
玉林市建标工程咨询有限公司
有效期至：2026年11月14日
广西壮族自治区住房和城乡建设厅监制
广西壮族自治区工程勘察设计出图专用章
泽圣勘察设计有限公司（1）
资质证书编号 A245016211
广西壮族自治区住房和城乡建设厅监制（A）
有效期至：二〇二六年六月八日

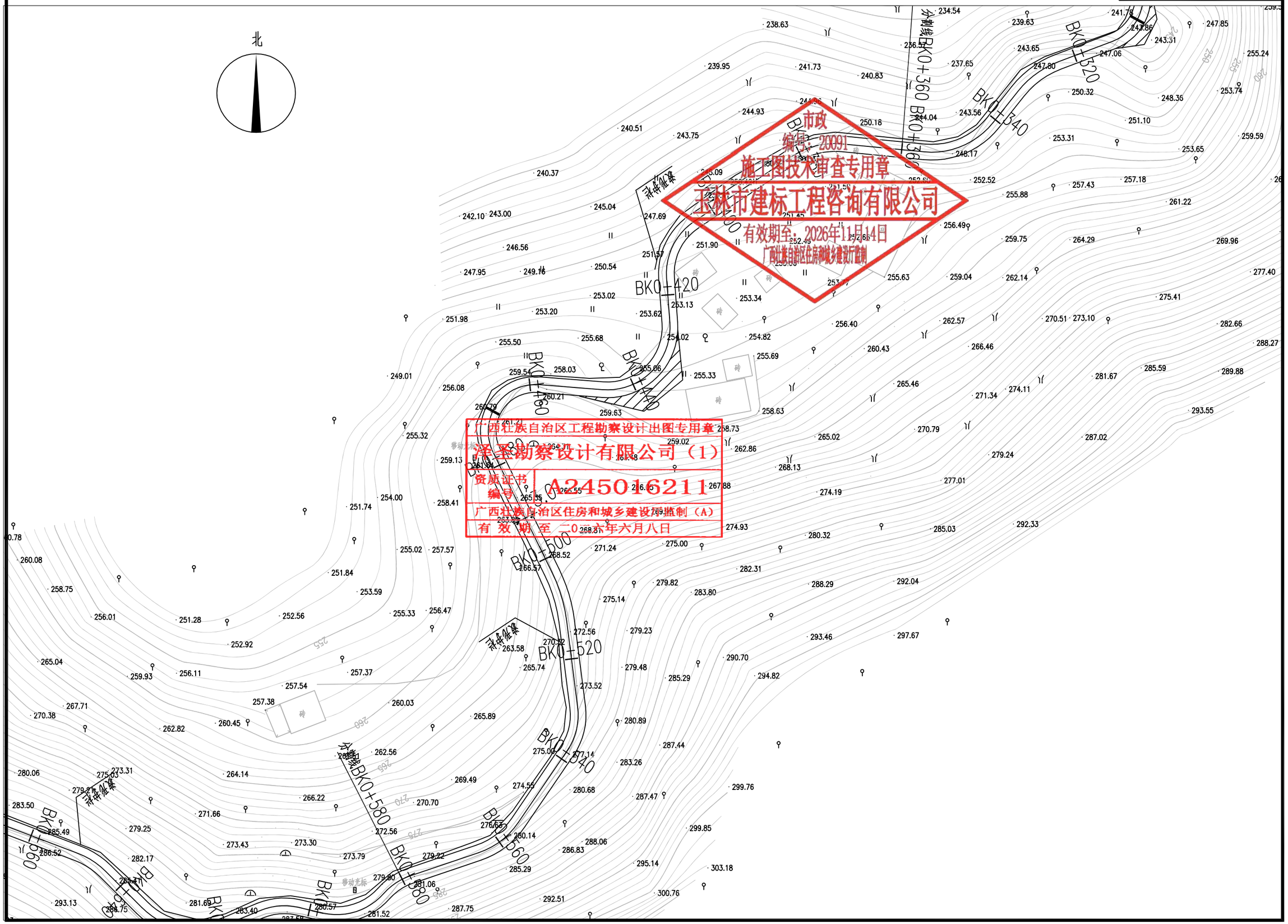

市政
编号：20091
施工图技术审查专用章
玉林市建标工程咨询有限公司
有效期至：2026年11月14日
广西壮族自治区住房和城乡建设厅监制
广西壮族自治区工程勘察设计出图专用章
广西壮族自治区工程勘察设计有限公司（1）
资质证书
编号 A245016211
广西壮族自治区住房和城乡建设厅监制（A）
有效期至二〇二六年六月八日

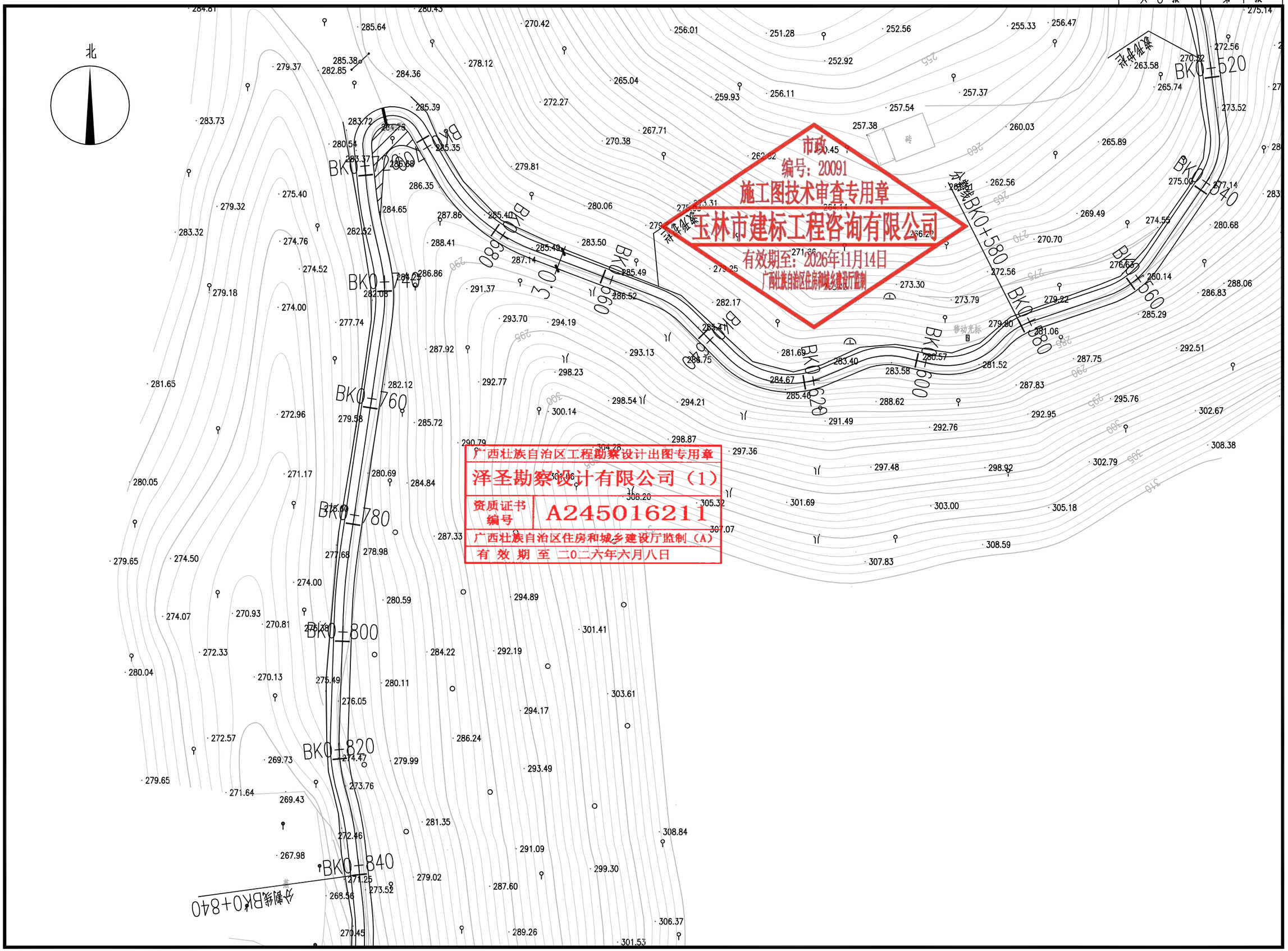
北
BK0+520
BK0+540
BK0+560
BK0+580
BK0+600
BK0+620
BK0+640
BK0+660
BK0+680
BK0+700
BK0+720
BK0+740
BK0+760
BK0+780
BK0+800
BK0+820
BK0+840
分幅线BK0+580
分幅线BK0+840
市政
编号：20091
施工图技术审查专用章
玉林市建标工程咨询有限公司
有效期至：2026年11月14日
广西壮族自治区住房和城乡建设厅监制
广西壮族自治区工程勘察设计出图专用章
泽圣勘察设计有限公司（1）
资质证书编号
A245016211
广西壮族自治区住房和城乡建设厅监制（A）
有效期至 二0二六年六月八日

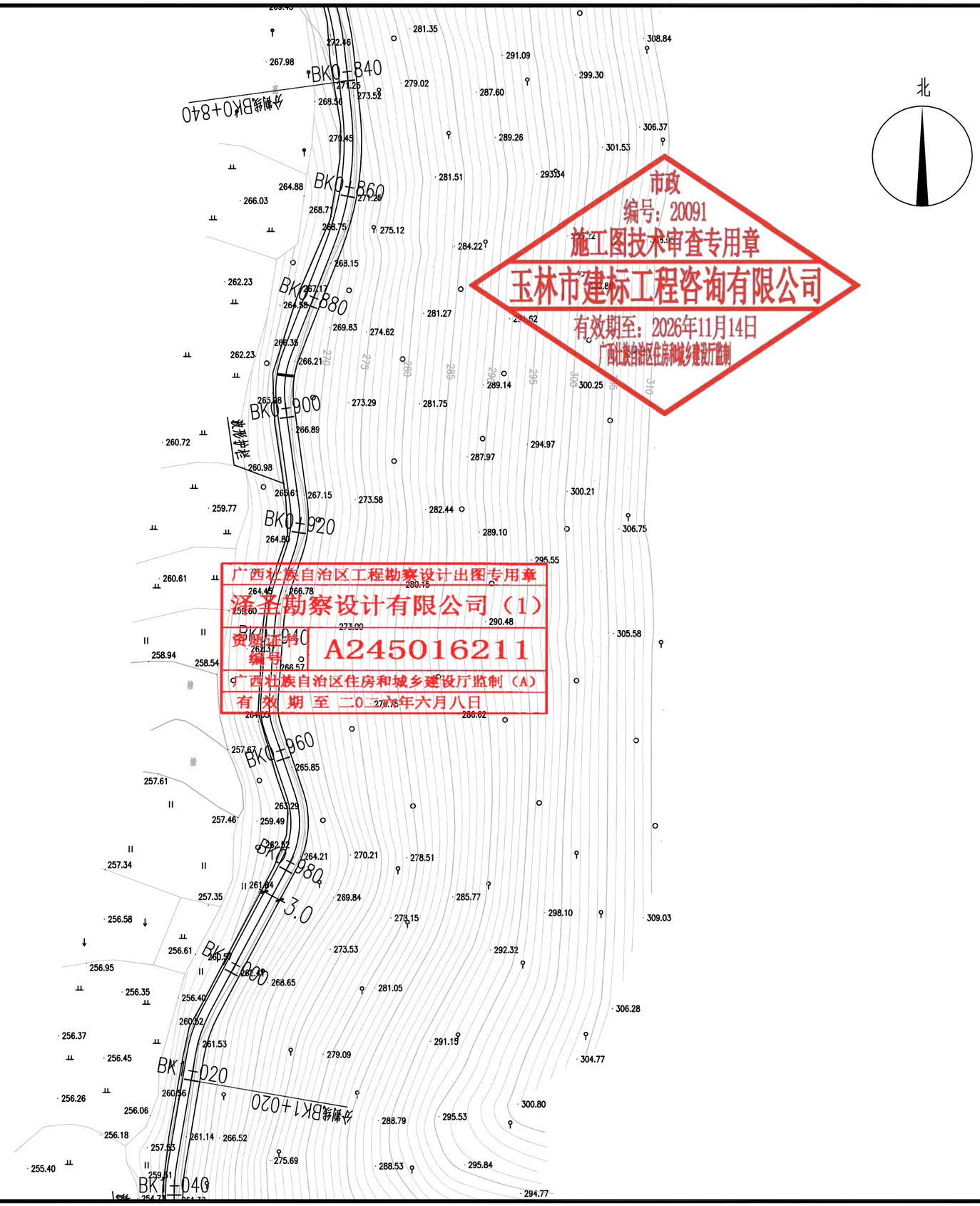
北
BK0+840
分期线BK0+840
BK0+860
BK0+880
BK0+900
BK0+920
BK0+940
BK0+960
BK0+980
BK1+000
BK1+020
分期线BK1+020
BK1+040
3.0
市政
编号：20091
施工图技术审查专用章
玉林市建标工程咨询有限公司
有效期至：2026年11月14日
广西壮族自治区住房和城乡建设厅监制
广西壮族自治区工程勘察设计出图专用章
溪圣勘察设计有限公司（1）
资质证书编号
A245016211
广西壮族自治区住房和城乡建设厅监制（A）
有效期至二〇二六年六月八日

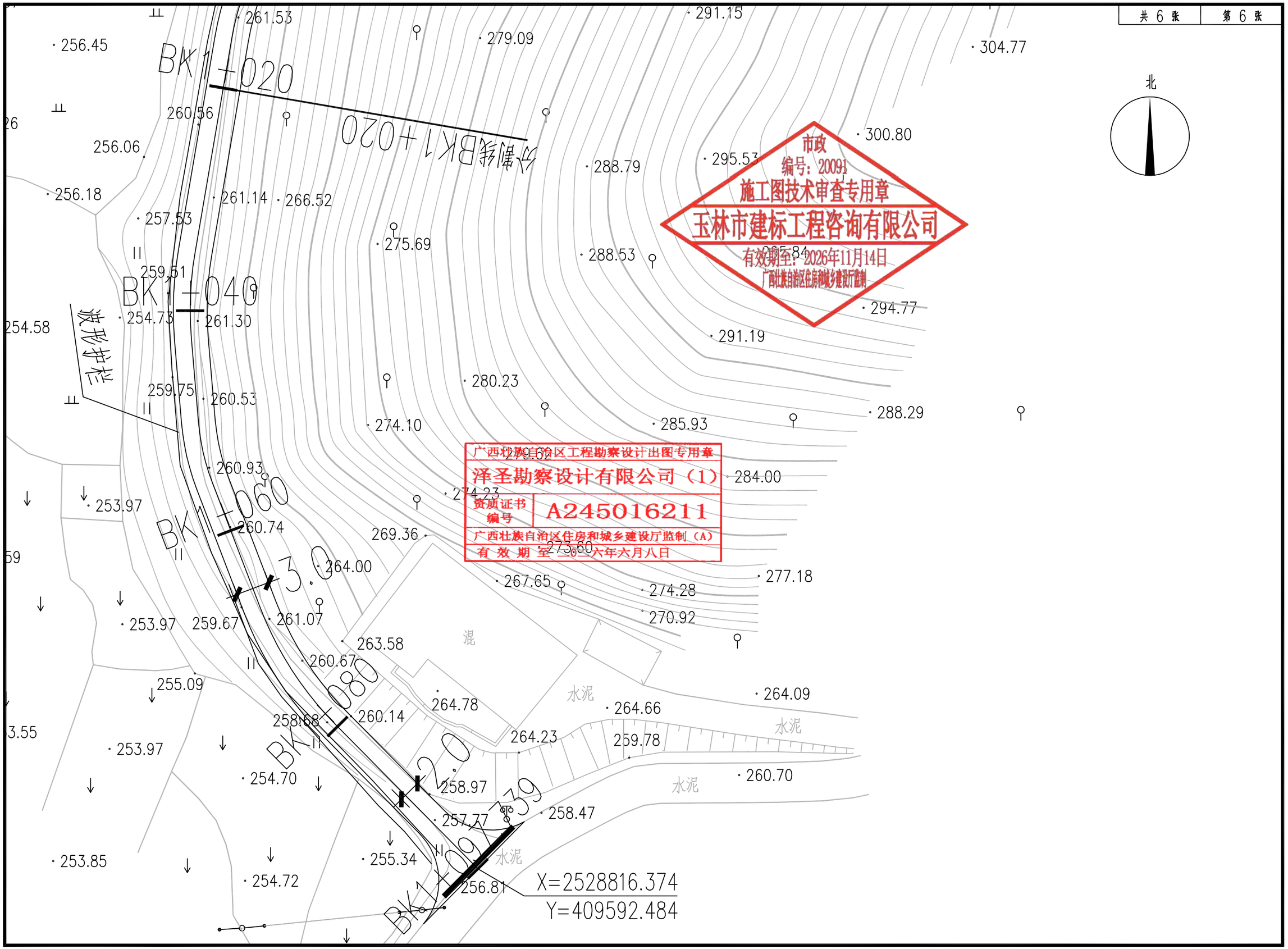

市政
编号：20091
施工图技术审查专用章
玉林市建标工程咨询有限公司
有效期至：2026年11月14日
广西壮族自治区住房和城乡建设厅监制

广西壮族自治区工程勘察设计出图专用章
泽圣勘察设计有限公司（1）
资质证书编号 A245016211
广西壮族自治区住房和城乡建设厅监制（A）
有 效 期 至 二〇二六年六月八日

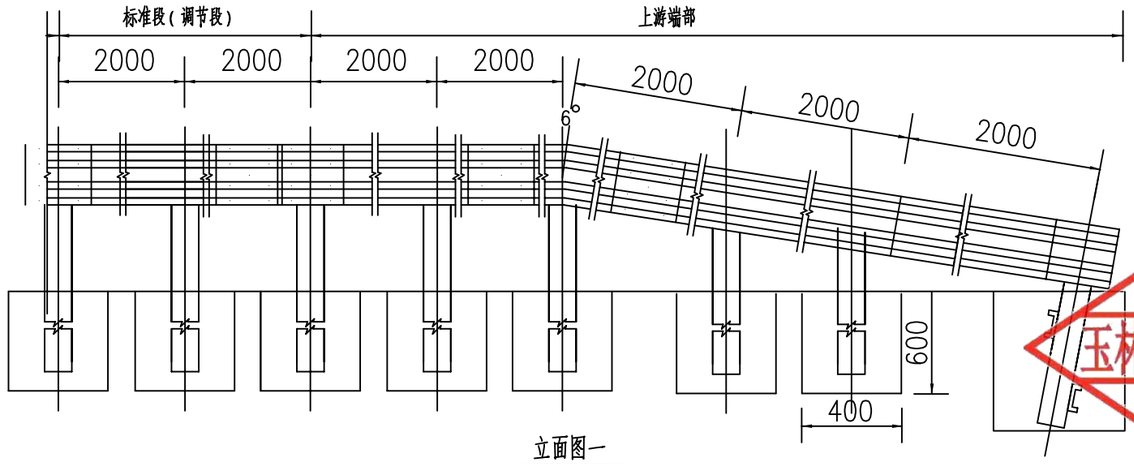

立面图一

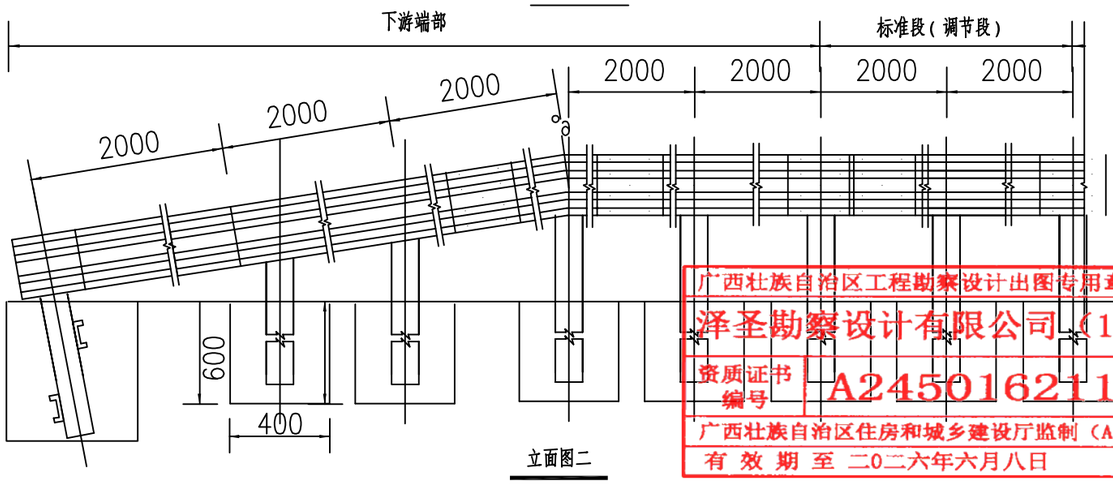

立面图二

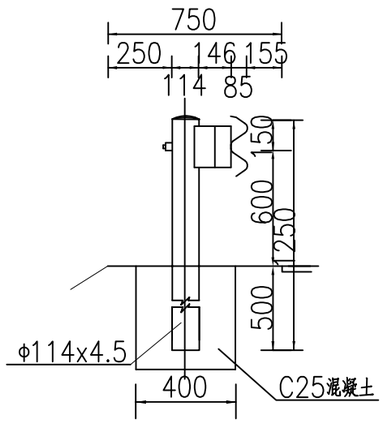

侧面图

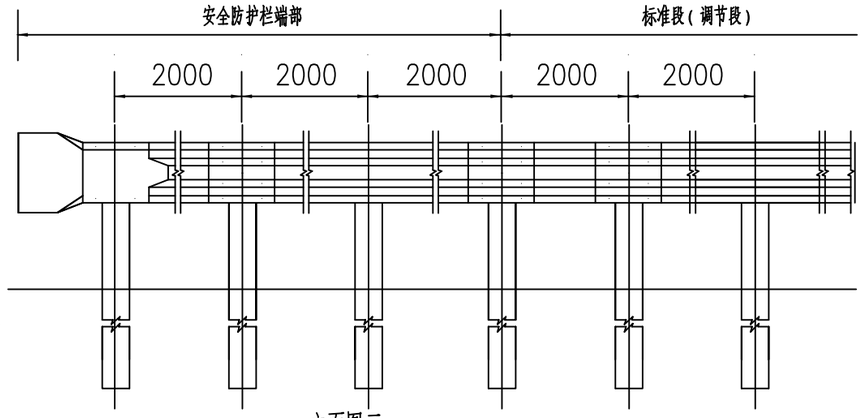

立面图三

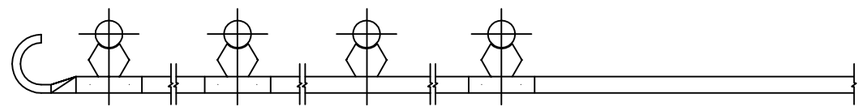

平面图

主要材料数量表（一个）

名　称	规　格（mm）	单件重（Kg）	数量（件）	重量（Kg）
立柱	φ114×4.5×1250	15.2	3	45.6
	φ114×4.5×1050	12.8	1	12.8
	φ114×4.5×850	10.3	1	10.3
波形梁	85×310×3×4320	49.46	1	49.46
	85×310×3×2320	26.4	3	79.2
防阻块	178x200x3	3.01	5	15.05
端头		14.09	1	14.09
C25混凝土		$1.2m^3$		

说明：

1、本图尺寸单位除说明外，其余均以毫米计。

市政
编号：20091
施工图技术审查专用章
玉林市建标工程咨询有限公司
有效期至：2026年11月14日
广西壮族自治区住房和城乡建设厅监制

广西壮族自治区工程勘察设计出图专用章
泽圣勘察设计有限公司（1）
资质证书编号 A245016211
广西壮族自治区住房和城乡建设厅监制（A）
有 效 期 至 二〇二六年六月八日

泽圣勘察设计有限公司 Zesheng Survey and Design Co.,Ltd. 城乡规划编制资质证书甲级 证书编号：自资规甲字24450818 工程勘察专业类（工程测量、岩土工程、水文地质勘察）乙级 证书编号：B245016211 建筑行业（建筑工程）甲级 市政行业（排水工程、环境卫生工程、桥梁工程、给水工程、道路工程）专业乙级 风景园林工程设计专项乙级 电力行业（新能源发电、送电工程、变电工程）专业乙级 证书编号：A245016211 公路行业（公路）专业乙级 证书编号：A145016214(临)	建设单位	兴业县生态移民发展中心	图名	A波形护栏大样图	专业负责	何帆静	审核	陆 玮	设计	黄凤梅	专 业	道 路	设计阶段	施工图	比 例		版本号	01
	项目名称	兴业县小平山镇片区水库移民美丽乡村人居环境整治工程			项目负责	陆 玮	校核	何帆静	制图	黄凤梅	设计号	ZS20250096			日 期	2025.08	图 号	道路-14