施 工 图 封 面

工程名称：2025年覃塘街道大郭村水车屯污水处理项目

建设单位：　贵港市覃塘区覃塘街道办事处

专　　业：　　市政工程

工 程 号：

设计日期：　2025 年 7 月

广西汉华工程技术咨询集团有限公司

Guangxi Hanhua Engineering Technology Consulting Group Co.,Ltd

专业：市政工程

序号 No.	说明书或图纸名称 Spec. or Dwg. Name	图号 Dwg. No.	图纸规格 An ×Pages	新旧分别 Kind	折合 Equal A1	附注 Remark
0	目录	SS-00	A4			
1	管网设计总说明一	SS-01	A3			
2	管网设计总说明二	SS-02	A3			
3	材料表及路面恢复结构做法	SS-03	A3			
4	支管的接户管做法	SS-04	A3			
5	管网总平面示意图	SS-05	A2			
6	管网平面图	SS-06	A3			共8张
7	断面图	SS-07	A3			共38张
8	井表图	SS-08	A3			共3张
9	化粪池及人工湿地	SS-09	A3			
10	标识牌大样图及不锈钢栅栏做法大样图	SS-10	A3			

* 本图纸的版权,属广西汉华工程技术咨询集团所有.不得用于本工程以外范围.
* 本图纸需手续齐全方可用于施工.
* 本图须加盖本公司出图签章，否则一律无效。

翻 译
Translation

译 校
T. Ch.

项目负责人 Item. Prin	张耀安 吴波平	张耀安 吴波平	工程号 Pjt .No.		专 业 Dept.	市政工程
专业负责人 Chief	吴波平	吴波平	建设单位 Client	贵港市覃塘区覃塘街道办事处	图 号 Dwg. No.	ML01
审 定 Approved	张耀安	张耀安	工程名称 Project	2025年覃塘街道大郭村水车屯污水处理项目	阶 段 Stage	施工图
审 核 Examined	吴波平	吴波平	子项目名称 Sub Item		比 例 Scale	见图
校 对 Checked	时 勇	时勇	图纸名称 Title	图纸目录	日 期 Date	2025.07
设 计 Designed	李付勤	李付勤	广西汉华工程技术咨询集团有限公司 Guangxi Hanhua Engineering Technology Consulting Group Co.,Ltd	工程设计资质（证号 A145013022）：建筑行业（建筑工程）甲级、风景园林工程设计专项甲级 工程设计资质（证号 A245013039）：市政行业给水/排水/道路/桥梁工程乙级、公路行业公路乙级 城乡规划编制资质（证号 桂自资规乙字2345001?）：乙级 工程勘察岩土工程专业（勘察）资质（证号 B249021576）：乙级		

设计总说明

1设计依据

1.1设计合同和委托书。

1.2服务区地形图。

1.3建设单位提供的本工程有关资料和设计任务书。

1.4国家现行有关给水、排水、消防和卫生等设计规范及规程:

《城乡排水工程项目规范》 GB 55027-2022

《建筑给水排水设计标准》 GB 50015-2019

《室外排水设计标准》 GB 50014-2021

《给水排水工程管道结构设计规范》 GB 50332-2002

《给水排水工程构筑物结构设计规范》 GB 50069-2002

《给水排水管道工程施工及验收规范》 GB 50268-2008

《埋地塑料排水管道工程技术规程》 CJJ143-2010

《农村生活污水处理工程技术标准》 GB/T 51347-2019

2工程概况

在贵港市覃塘区覃塘街道大郭村水车屯建设生活污水处理设施一套，农村生活污水管网铺设、检查井、化粪池、污水净化池等内容，新建污水处理设施及配套建设DN100~DN400管网总长度5910m。新建污水管网在主要接到每户排水管，通过重力管道将污水输送至新建污水处理站进行处理后，溢流排入下游沟道。

3设计范围

本段设计范围为管网服务范围为屯现状居住区。

4设计原则

4.1近期采用截流式合流制，远期结合农村现代化改造更新，逐步建立分流制排水系统。

4.2污水管道的布置原则上按现状地面设计。

4.3设计抗震等级为6度。

5污水管道设计参数及标准

5.1污水管渠

截留式合流制污水管道按照满管流设计，旱污流量校核最大设计充满度、最小设计坡度按见下表:

重力流污水管道最大设计充满度及最小设计坡度		
管径或渠高（mm）	最大设计充满度	最小设计坡度
100	0.5	0.005
150	0.5	0.005
200	0.55	0.004

6管材、接口及基础

设计范围内的管材DN100-DN200采用PVC-U硬聚氯乙烯排水管，DN300及以上采用HDPE中空管缠绕管,环刚度>8kN/m2，砂垫层基础，DN150-DN200埋地管道采用承插式接口，橡胶圈密封连接，架空管道及DN100管道采用粘接。

7排水管道施工要求

7.1管道敷设

7.1.1埋地塑料管需按照国标图集04S520中施工要求安装。

7.1.2排水管道的铺设前应复核现状排口位置、高程是否能按照设计坡度接入设计管网，不得出现无坡或与设计坡向相反现象。

7.1.3两检查井之间的管段的坡度应一致。

排水管道转弯和交汇处，应保证水流转角等于和大于90。，但当管径小于300mm，且跌水高度大于0.3m时，可不受此限。

7.1.4检查井和塑料排水管道应采用柔性连接。

7.2管道沟槽开挖（装车）

7.2.1开挖构造时，应严格控制基底高程不得扰动基面。

7.2.2开挖中，应保留基底设计标高以上O.2-0.3m的原状土，待铺管前用人工开挖至设计标高，如果局部超挖或者发生扰动，应换点10-15mm恬然级配砂石料或5-40mm的碎石，整平夯实。

7.2.3沟槽开挖时，应做好降水措施，防止槽底受水浸泡。

7.3管道基础

7.3.1采用100mm砂垫层基础。

7.3.2管道基础应坐落在良好原状土层上，其地基承载力特征值fak不得低于100kPa，否则应进行地基处理。当地基承载力小于设计要求时，须对地基先行加固处理再铺设砂垫层。对一般土质，当地基承载力特征值fak>80kpa时，基底可铺设厚200mm的中粗砂基础层;当地基土质较差其地基承载力特征值为55<kak<80kpa或槽底处在地下水水位之下时，铺垫厚度不小于200mm砂砾基础层，或可分两层铺设，下层用粒径为5-40mm的碎石，上层铺设厚度不小于50mm的中粗砂;对于软地基（指淤泥、淤泥质土、冲填土、其他高压缩性土层构成的软弱地基）地基承载力特征值fak<55kpa,或因施工原因地基原状土被扰动影响地基承载力时，必须先对地基进行加固处理，在达到规定地基承载力后，再铺设中粗砂基础层、基础表面应平整，其密实度应达到85%-90%;地基承载力过低的松软种植土、素填土及含水量过大的土需换填土至符合要求后方可作为管道基础。

7.4管槽回填

7.4.1给排水管道施工(含管道和检查井）安装完毕并经检验合格后，管槽应及时回填。

7.4.2管槽回填材料可用碎石屑、粒径小于40mm的砂砾、高（中）钙粉煤灰、中粗砂或沟槽开挖出的良质土，主要采用良质原土回填，但回填土不得采用淤泥、垃圾等，并不得夹带石块、砖、及其他带有棱角的硬块物体。

7.4.3机械回填时，回填用的机械不得在沟槽上行走。

7.4.4沟槽内的回填土应仔细夯实，虚填厚度:机械夯实不大于300mm;人工夯实时，不大于200mm.

7.4.5管道接口处的回填土应仔细夯实，不得扰动管道的接口。

7.4.6塑料排水管道管区回填施工应符合下列规定:

(1）管底基础至管顶以上0.5m范围内，必须采用人工回填，轻型压实设备夯实，不得采用机械推土回填。

(2）回填、夯实应分层对称进行，每层回填土高度不应大于200mm，不得单侧回填、夯实。

(3）管顶0.5m以上采用机械回填压实时，应从管轴线两侧同时均匀进行，并夯实、碾压。

(4)管道施工要求不详尽处按《给水排水管道工程施工及验收规范》GB50268-2008及《埋地塑料排水管道工程技术规程》CJJ143、国标图集O4S520、08SS523的规定和要求执行。

8附属构筑物

8.1污水排水检查井、沉泥井采用图集08SS523施工,沉泥槽深度不小于0.3m.

8.2污水管上下游跌差>2m时,采用跌水井。

8.3污水排水检查井采用塑料检查井。

8.4相应检查井的规格详检查井表。

8.5检查井井盖采用防护井盖，并且应安装内盖，防护盖座基础采用C20细石混凝土现场浇筑。位于路面上的井盖，与路面持平;位于路侧农田旱地上的井盖，与路面持平;位于其他地方内的井盖，不应低于地面。

8.6塑料排水管与检查井应采用柔性连接。

9管道密闭性检验

9.1排水管敷设完毕且检验合格后应进行密闭性检验。

9.2管道密闭性检验时，管接头部位应外露观察。管道密闭性检验采用闭水试验法，检验时，经外观检查，不得有漏水现象，管道的渗水量应满足下式要求:QS<0.0046Di

式中:

QS-每1km管道长度24h的渗水量(m3);Di—管道内径(mm).

专业	实名	签名	日期	专业	实名	签名	日期
总图				给排水			
建筑				电气			
结构				暖通			

* 本图纸的版权,属广西汉华工程技术咨询集团所有.不得用于本工程以外范围.
* 本图纸需手续齐全方可用于施工.
* 本图须加盖本公司出图签章，否则一律无效。

单位出图章 Company Seal

广西汉华工程技术咨询集团有限公司
Guangxi Hanhua Engineering Technology Consulting Group Co.,Ltd
工程设计资质（证号 A145013032）
建筑行业（建筑工程）：甲级 风景园林工程：专项甲级
工程设计资质（证号 A245013039）
市政行业给水工程：乙级 市政行业排水工程：乙级
市政行业道路工程：乙级 市政行业桥梁工程：乙级
公 路 行 业 公路：乙级
城乡规划编制资质（证号 桂自资规乙字23450019）：乙级
工程勘察岩土工程专业（勘察）资质（ 证号 B245021576）：乙级
工程监理资质（证号 E245013039）：房屋建筑工程甲级、市政工程乙级

签署 Signature		
项目负责人 Item.Prin	张耀安 吴波平	张耀安 吴波平
专业负责人 Chief	吴波平	吴波平
审 定 Approved	张耀安	张耀安
审核 Examined	吴波平	吴波平
校对 Checked	时 勇	时勇
设计 Designed	李付勤	李付勤

建设单位 Client

贵港市覃塘区覃塘街道办事处

工程名称 Project

2025年覃塘街道大郭村水车屯污水处理项目

子项名称 Sub Item

图纸名称 Title

设计总说明一

阶 段 VER.	第 1 版	图 号 Dwg. No.	SS-01
专 业 Dept.	市政	阶 段 Stage	施工图
比 例 Scale	1:100	日 期 Date	2025.07
工 程 号 Pjt .No.			

9.3塑料管的密闭性检验应按检查井分段进行，每段检验长度不宜超过5个连接井段，并带井试验，其余不详尽之处应符合《给水排水管道工程施工及验收规范》GB50268-2008规定。

10管道变形检验

当塑料排水管道沟槽回填至设计高程后，应在12h~24h内测量管道竖向直径变形量，并应计算管道变形率。塑料排水管道变形率不应超3%;当超过3%但不超5%时，应按《埋地塑料排水管道工程技术规程》CJJ143-2010相关规定采取处理措施;当管道变形率超过5%时，应挖出管道，并会同设计单位研究处理。

11施工安全措施

11.1管道施工期间，应严格执行国家及地方有关环境、劳动安全及道路交通安全的规定，注意防治噪音及道路交通安全。

11.2在施工现场，应有严密的施工组织设计，使劳动力、材料、机具合理使用，压缩施工用地面积,不占或少占道路，避免堵塞交通，减少施工时的噪音及土方垃圾对环境的影响，做到文明施工。

11.3施工前必须了解各种地下管沟的位置、标高、形式，并作出施工保证措施，保证在其他管线安全使用的条件下顺利施工。

11.4在施工开挖和管道安装过程中，必须在工作面设置安全护栏和警示标志，并应设足够数量的夜间用红灯，以免事故发生，确保施工和交通安全。同时还应有施工现场的安全与文明保障措施，以保证管道的安全顺利安装。

11.5农房基本采用浅基础，管槽开挖应偏移两侧房屋基础一定安全距离，且采用低震动或无震动施工机械，避免影响房屋安全性。管线可根据现场实际情况微调管位。

11.6管槽深度3m以上(含3m)的基坑开挖必须编制专项施工方案;深度5m(含5m)的深基坑开挖必须做基坑支护，专项施工方案应经过专家评审，评审通过后方可施工，同时报备建设单位及监理单位审核，确认，签字认可。深度5m以上(含5m)的深基坑属于重大安全隐患安全工程。

12施工安装注意事项及质量验收要求

12.1管道产品严格要求有出厂合格证及省级以上质检报告及试验报告。

12.2施工单位所使用的各种规格的材料和技术指标、型号、性能等的质量要求必须符合国家规定的标准和行业标准。

12.3本工程采用开槽施工，污水管沟槽要求落在地基承载力特征值fak>100kPa的原土或经处理后回填密实的地基上，在开挖管沟槽施工时，如挖至设计标高时为淤泥，必须清淤至原土后，回填砂砾石至设计标高后再做管基;如道路地基换土范围低于排水管底时，施工时按路基要求填至管顶标高后，再按设计要求开挖至管内底流水面基础;如为岩石，做300mm厚厚砂垫层后再做管基。如为膨胀土，须对管基以下600mm范围内换填硬土或非膨胀土，并保证承载力要求后再做管基;如遇土洞，须采取回填浆砌块石、灌浆等处理措施。地质资料详地质勘察资料。

12.4开槽的边坡坡度应根据管段地质资料确定，并符合《给水排水管道工程施工及验收规范》GB50268的有关要求。

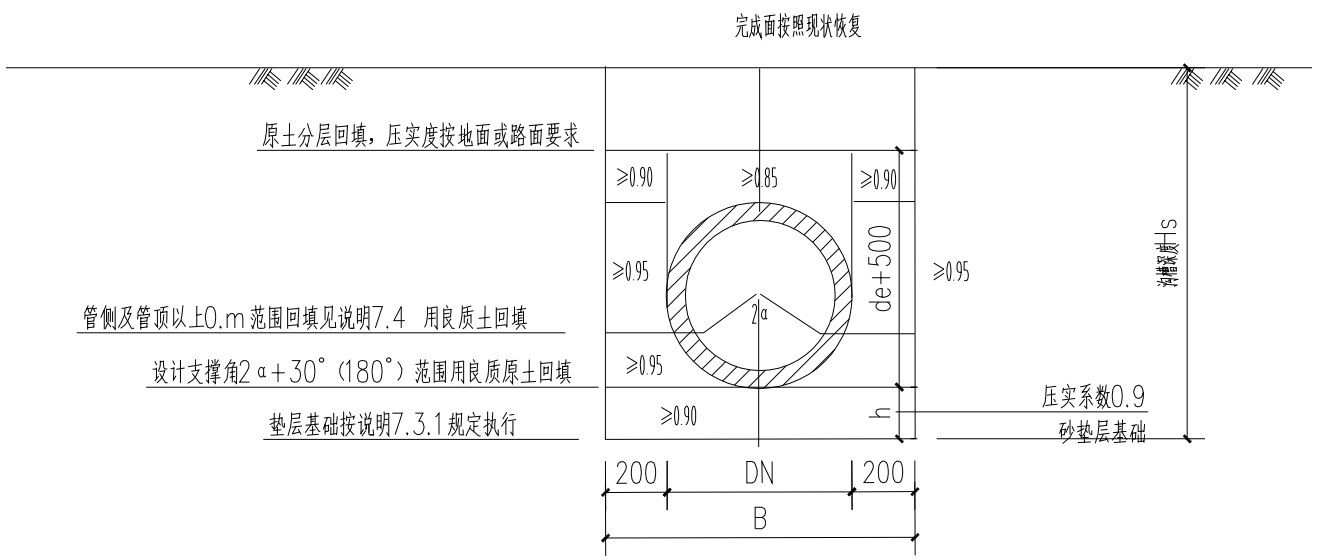

基础断面图

12.5沟槽的施工方法及基坑支护方案由施工单位根据地质勘察资料及现场实际情况，结合当地建设部门意见，编制施工组织设计方案。

12.6由于排水工程为无压重力流,故不能随意改变设计管内底标高，需要变更时，必须经设计人员同意。

12.7施工时根据实际情况检查井的位置可适当移动，但需保证排水顿畅。

12.8管道施工完毕后，污水管必须按闭水试验的有关规定规程进行闭水试验，合格后才能覆土。建议沟槽施工时分段开挖，施工完毕闭水试验合格后及时回填。施工单位应制定合理的施工计划及排水方案并尽量避免雨季施工。

12.9由施工造成的对现状路面的破坏按原道路设计要求进行恢复。

12.10因业主未提供国防光缆及其它现状管道等的具体位置与标高，在施工时请施工单位及业主注意。

12.11工业废水、养殖废水不得接入市政污水管道。

12.12回填土如采用膨胀土回填时，应掺6%的石灰。

12.13本说明未明示处均以施工图中说明及国家现行相关规范、标准为准。

13其他

13.1本施工图根据现场测绘图纸绘制，如实际情况与图纸不符，请及时通知设计单位进行处理。

13.2如实际情况与图纸不符，则工程量以实际发生量为准。每户排出管缺乏实际接管点位及高程，施工过程中应将各户排出管尽可能接至新建污水管网，工程量以实际发生量为准。

13.3应定时检查并清理沉泥井，对不满足最小流速要求的管段需定时冲洗，避免淤积。

13.4本图坐标采用2000国家大地坐标系,3度带投影,中央子午线108度。高程采用1985国家高程基准。

13.5其他未及之处，参照国家相关规定和规范要求执行。

专业	实名	签名	日期	专业	实名	签名	日期
总图				给排水			
建筑				电气			
结构				暖通			

* 本图纸的版权,属广西汉华工程技术咨询集团所有.不得用于本工程以外范围.
* 本图纸需手续齐全方可用于施工.
* 本图须加盖本公司出图签章，否则一律无效。

单位出图章 Company Seal

广西汉华工程技术咨询集团有限公司
Guangxi Hanhua Engineering Technology Consulting Group Co.,Ltd
工程设计资质（证号 A145013032）
建筑行业（建筑工程）：甲级 风景园林工程：专项甲级
工程设计资质（证号 A245013039）
市政行业给水工程：乙级 市政行业排水工程：乙级
市政行业道路工程：乙级 市政行业桥梁工程：乙级
公 路 行 业 公路：乙级
城乡规划编制资质（证号 桂自资规乙字23450019）：乙级
工程勘察岩土工程专业（勘察）资质（ 证号 B245021576）：乙级
工程监理资质（证号 E245013039）：房屋建筑工程甲级、市政工程乙级

签 署 Signature		
项目负责人 Item.Prin	张耀安 吴波平	张耀安 吴波平
专业负责人 Chief	吴波平	吴波平
审 定 Approved	张耀安	张耀安
审核 Examined	吴波平	吴波平
校对 Checked	时 勇	时勇
设计 Designed	李付勤	李付勤

建设单位 Client

贵港市覃塘区覃塘街道办事处

工程名称 Project

2025年覃塘街道大郭村水车屯污水处理项目

子项名称 Sub Item

图纸名称 Title

设计总说明二

阶 段 VER.	第 1 版	图 号 Dwg. No.	SS-02
专 业 Dept.	市政	阶 段 Stage	施工图
比 例 Scale	1:100	日 期 Date	2025.07
工 程 号 Pjt .No.			

材料表

污水处理规模m3/d	管网规格长度m		检查井数量	管道、检查井材质	管道连接方式	管道跟检查井连接方式	备注
45	DN300	2560	井筒D630圆形塑料污水检查井116座 配防坠网116套，球墨铸铁井盖承重30t以上 井筒D630圆形塑料污水沉沙井 30座 配防坠网30套，球墨铸铁井盖承重30t以上	HDPE中空管缠绕管 环刚度 不小于8	DN300橡胶圈承插连接	橡胶圈承插连接	塑料检查井选型安装详见08SS523/10、11、12，17、25,31,32,35,50,65.66页，采用消防车道防护井盖，流槽直通式井座，按一般基础、一般回填。 管道采用放坡开挖，开挖回填参照04S520/57页设计，采用中粗砂100mm基础，其余采用良质原土回填。
	DN100	3250	DN100间隔间隔10m设置一个 DN100检修口，检修口平路面	PVC-U 硬聚氯乙烯排水管	粘接		预留接每户排出管道，混凝土路面破除及恢复工程量按实际。
	DN100	100		PVC-U 硬聚氯乙烯排水管	粘接		用于尾水排放
开挖土方量4328m3,土方回填量3865m3,粗砂基础回填量256m3.							
沟渠接管入口处均设置边长110mm的正方形18目防护网格，暂估50个，实际数量按实际；按管道长度拆除及恢复18cm厚水泥混凝土面层：461立方米； 拆除及恢复10cm厚级配碎石基层：256立方米 恢复的混凝土路面设防滑条、沥青玛蹄脂伸缩。							

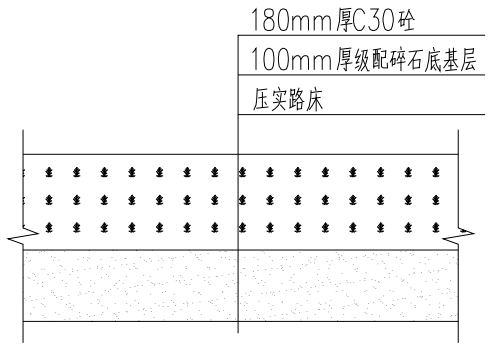

路面恢复做法

说明:

1路面混凝土设计弯拉强度为28d龄期者;
2.路面混凝土可用硅酸盐水泥普通硅酸盐水泥道路硅酸盐水泥水泥标号不低于425;
3.路面砼粗细集料应符合《水泥混凝土路面施工及验收规范》GBJ97-87之规定;
4路基项面基回弹模:量不小于30MPa，非不利季节检测弯沉时机动车道路基项面实测弯沉准时 ，应按原标准进行恢复。
5底基层压实度不小于96%基层压实度不小于95%(重型击实标准);
6水泥稳定砂砾石基层的水泥含量为4%.水泥稳定碎石层的水泥含量为5%（水泥与混合料之重量比）：水泥采用终凝时间较长的425#水泥
7.水泥稳定砂乐石基层之砂乐石应符合以下要求:
8.其他未做说明的应满足<公路路面基层施工技术规范》(JTJ034 -2000)
9.因管道铺设需将部分地段道路破除。具体位置，长度见排水图纸，工程量按实际，
10.管道铺设完毕后应及时恢复道路原状，若破除道路后发现本图路面设计标准低于原道路标
11.沥青新旧路面搭接做法参见05MR201,页36,混凝土新旧路面搭接做法参见05MR202,页18.

专业	签名	实名	日期
给排水			
电气			
暖通			
总图			
建筑			
结构			

* 本图纸的版权,属广西汉华工程技术咨询集团所有.不得用于本工程以外范围.
* 本图纸需手续齐全方可用于施工.
* 本图须加盖本公司出图签章，否则一律无效。

单位出图章 Company Seal

广西汉华工程技术咨询集团有限公司
Guangxi Hanhua Engineering Technology Consulting Group Co.,Ltd
工程设计资质（证号 A145013032）
建筑行业（建筑工程）：甲级 风景园林工程：专项甲级
工程设计资质（证号 A245013039）
市政行业给水工程：乙级 市政行业排水工程：乙级
市政行业道路工程：乙级 市政行业桥梁工程：乙级
公 路 行 业 公路：乙级
城乡规划编制资质（证号 桂自资规乙字23450019）：乙级
工程勘察岩土工程专业（勘察）资质（ 证号 B245021576）：乙级
工程监理资质（证号 E245013039）：房屋建筑工程甲级、市政工程乙级

签署 Signature		
项目负责人 Item.Prin	张耀安 吴波平	张耀安 吴波平
专业负责人 Chief	吴波平	吴波平
审 定 Approved	张耀安	张耀安
审核 Examined	吴波平	吴波平
校对 Checked	时 勇	时勇
设计 Designed	李付勤	李付勤

建设单位 Client

贵港市覃塘区覃塘街道办事处

工程名称 Project

2025年覃塘街道大郭村水车屯污水处理项目

子项名称 Sub Item

图纸名称 Title

材料表及路面恢复结构做法

阶 段 VER.	第 1 版	图 号 Dwg. No.	SS-03
专 业 Dept.	市政	阶 段 Stage	施工图
比 例 Scale	1:100	日 期 Date	2025.07
工 程 号 Pjt .No.			

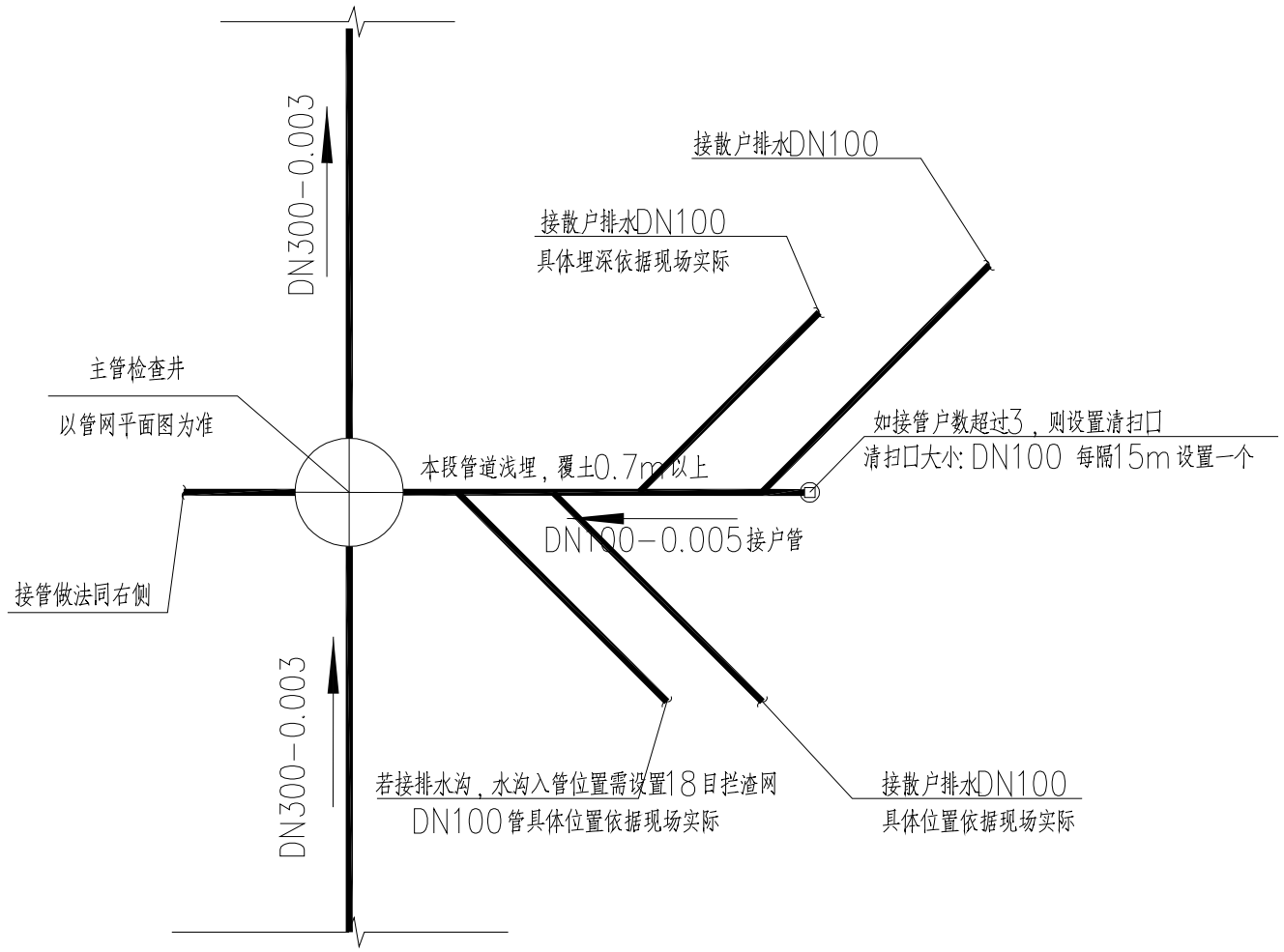

支管的接户管做法一

说明:

1、本图高程（假定高程）单位以米计，余均以毫米计。

2、接入支管超挖部分用级配碎石、混凝土或砖填实。
软弱土层采用级配碎石换填。

专业	实名	签名	日期	专业	实名	签名	日期
总图				给排水			
建筑				电气			
结构				暖通			

* 本图纸的版权,属广西汉华工程技术咨询集团所有.不得用于本工程以外范围.
* 本图纸需手续齐全方可用于施工.
* 本图须加盖本公司出图签章，否则一律无效。

单位出图章 Company Seal

广西汉华工程技术咨询集团有限公司
Guangxi Hanhua Engineering Technology Consulting Group Co.,Ltd
工程设计资质（证号 A145013032）
建筑行业（建筑工程）：甲级 风景园林工程：专项甲级
工程设计资质（证号 A245013039）
市政行业给水工程：乙级 市政行业排水工程：乙级
市政行业道路工程：乙级 市政行业桥梁工程：乙级
公 路 行 业 公路：乙级
城乡规划编制资质（证号 桂自资规乙字23450019）：乙级
工程勘察岩土工程专业（勘察）资质（ 证号 B245021576）：乙级
工程监理资质（证号 E245013039）：房屋建筑工程甲级、市政工程乙级

签署 Signature		
项目负责人 Item.Prin	张耀安 吴波平	张耀安 吴波平
专业负责人 Chief	吴波平	吴波平
审定 Approved	张耀安	张耀安
审核 Examined	吴波平	吴波平
校对 Checked	时 勇	时勇
设计 Designed	李付勤	李付勤

建设单位 Client

贵港市覃塘区覃塘街道办事处

工程名称 Project

2025年覃塘街道大郭村水车屯污水处理项目

子项名称 Sub Item

图纸名称 Title

支管的接户管做法

阶段 VER.	第 1 版	图号 Dwg. No.	SS-04
专业 Dept.	市政	阶段 Stage	施工图
比例 Scale	1:100	日期 Date	2025.07
工程号 Pjt .No.			

专业	实名	签名	日期	专业	实名	签名	日期
总图				给排水			
建筑				电气			
结构				暖通			

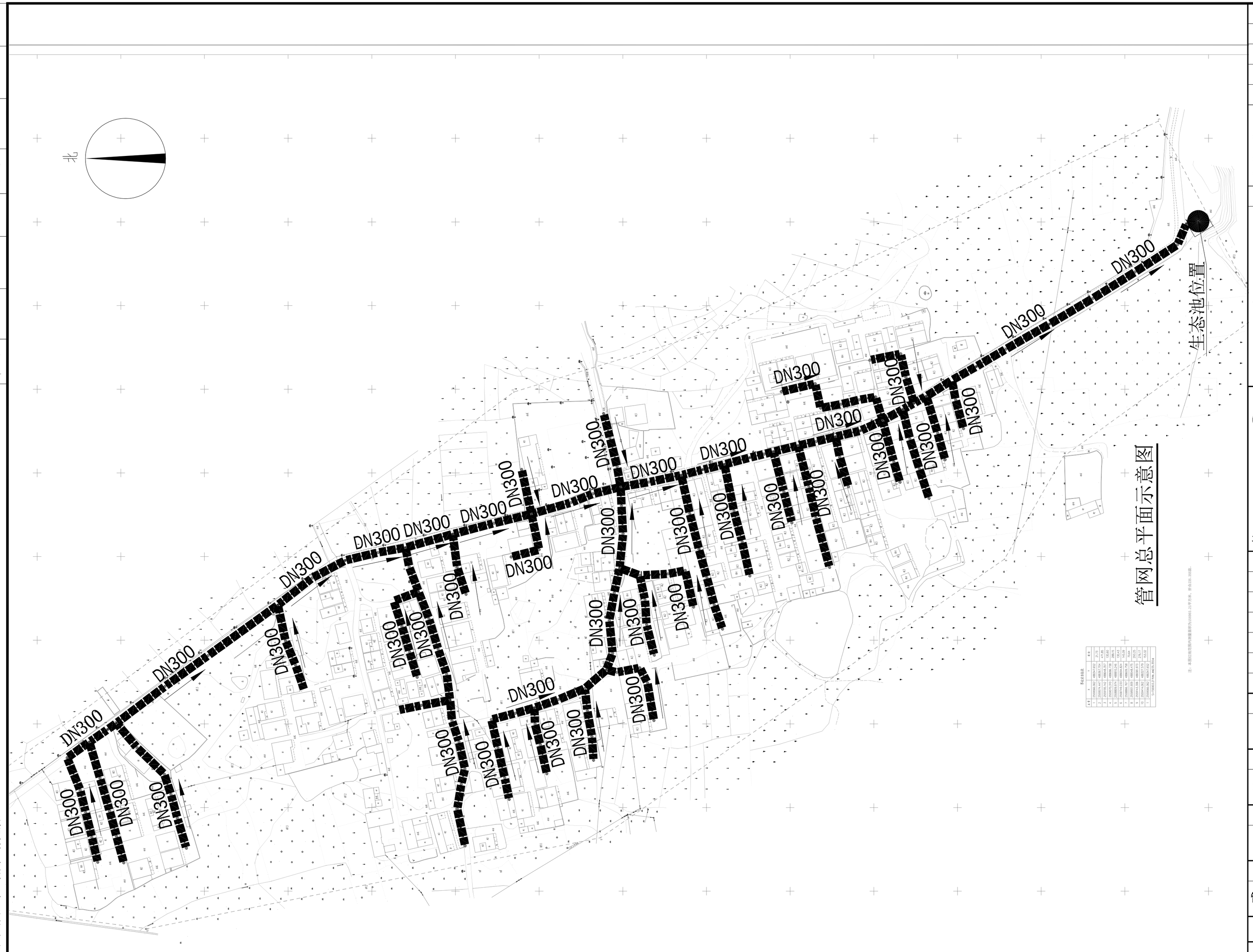

管网总平面示意图

会签 Joint Check up			
总图		暖通	
建筑		电气	
结构		园林	
给排水		道路	

备注 Notes

* 本图纸的版权,属广西汉华工程技术咨询集团有限公司，不得用于本工程以外范围
* 本图纸需手续齐全方可用于施工
* 本图须加盖本公司出图签章，否则一律无效

单位出图章 Company Seal

广西汉华工程技术咨询集团有限公司
Guangxi Hanhua Engineering Technology Consulting Group Co.,Ltd

工程设计资质（证号 A145013032）
建筑行业（建筑工程）：甲级　风景园林工程：专项甲级
工程设计资质（证号 A245013039）
市政行业给水工程：乙级　市政行业排水工程：乙级
市政行业道路工程：乙级　市政行业桥梁工程：乙级
公路行业公路：丙级
城乡规划编制资质（证号 桂自资规乙字23450019）：乙级
工程勘察岩土工程专业（勘察）资质（证号 B245021576）：乙级
工程监理资质（证号 E245013039）：房屋建筑工程甲级、市政工程乙级

签署 Signature		
项目负责人 Item.Prin	张耀安 吴波平	张耀安 吴波平
专业负责人 Chief	吴波平	吴波平
审定 Approved	张耀安	张耀安
审核 Examined	吴波平	吴波平
校对 Checked	时勇	时勇
设计 Designed	李付勤	李付勤

建设单位 Client

贵港市覃塘区覃塘街道办事处

工程名称 Project

2025年覃塘街道大郭村水车屯污水处理项目

子项名称 Sub Item

图纸名称 Title

管网总平面示意图

版本 VERSION	第 1 版	图号 Dwg. No.	SS-05
专业 Dept.	市政	阶段 Stage	施工图
比例 Scale	见图	日期 Date	2025.07
工程号 Pjt .No.			

* 本图纸的版权,属广西汉华工程技术咨询集团所有,不得用于本工程以外范围
* 本图纸需手续齐全方可用于施工
* 本图须加盖本公司出图签章，否则一律无效。

专业	实名	签名	日期
给排水			
电气			
暖通			
总图			
建筑			
结构			

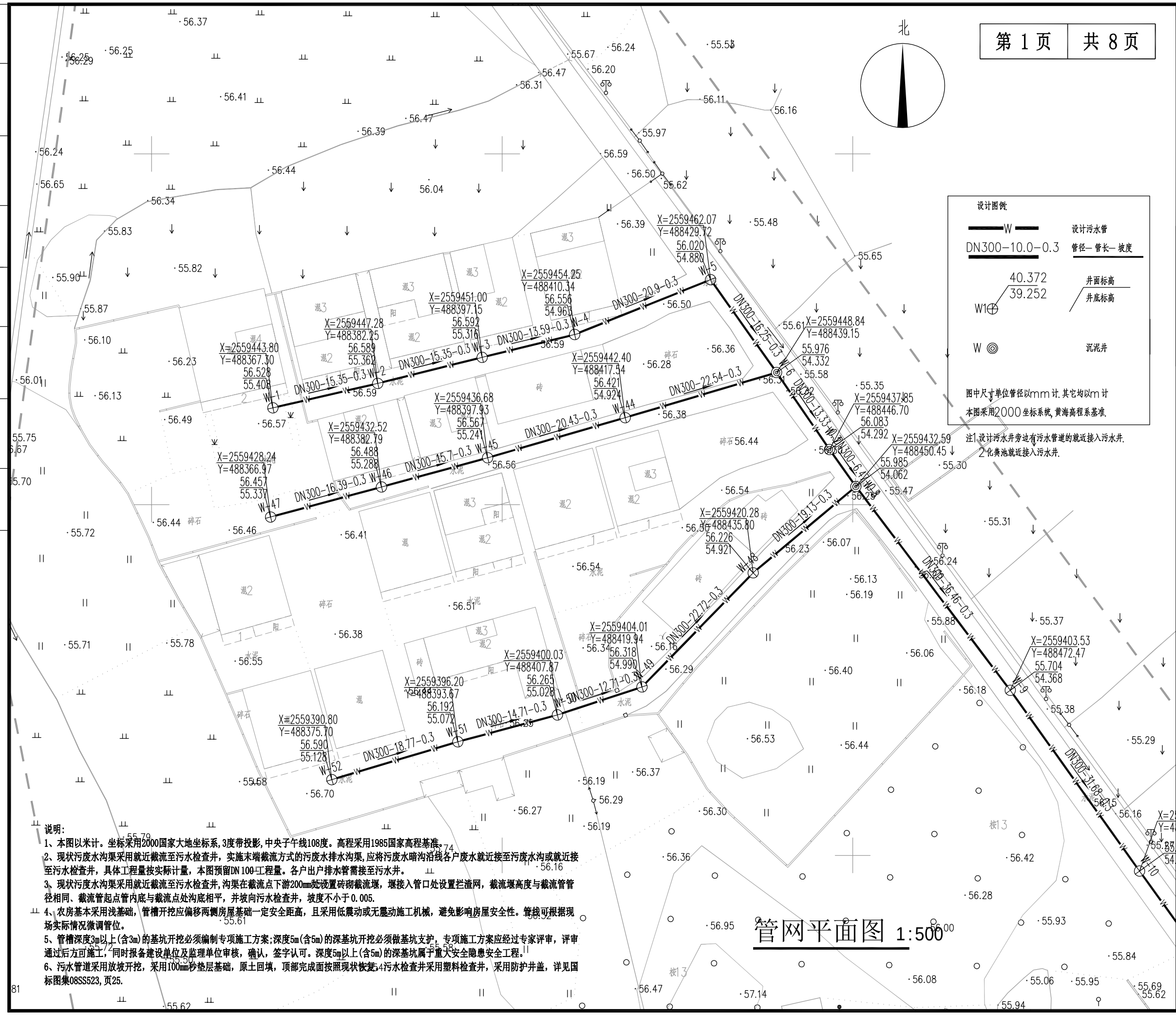

说明:

1、本图以米计。坐标采用2000国家大地坐标系,3度带投影,中央子午线108度。高程采用1985国家高程基准。

2、现状污废水沟渠采用就近截流至污水检查井，实施末端截流方式的污废水排水沟渠,应将污废水暗沟沿线各户废水就近接至污废水沟或就近接至污水检查井，具体工程量按实际计量，本图预留DN100工程量。各户出户排水管需接至污水井。

3、现状污废水沟渠采用就近截流至污水检查井,沟渠在截流点下游200mm处设置砖砌截流堰，堰接入管口处设置拦渣网，截流堰高度与截流管管径相同、截流管起点管内底与截流点处沟底相平，并坡向污水检查井，坡度不小于0.005.

4、农房基本采用浅基础，管槽开挖应偏移两侧房屋基础一定安全距离，且采用低震动或无震动施工机械，避免影响房屋安全性。管线可根据现场实际情况微调管位。

5、管槽深度3m以上(含3m)的基坑开挖必须编制专项施工方案;深度5m(含5m)的深基坑开挖必须做基坑支护，专项施工方案应经过专家评审，评审通过后方可施工，同时报备建设单位及监理单位审核，确认，签字认可。深度5m以上(含5m)的深基坑属于重大安全隐患安全工程。

6、污水管道采用放坡开挖，采用100mm砂垫层基础，原土回填，顶部完成面按照现状恢复。4.污水检查井采用塑料检查井，采用防护井盖，详见国标图集08SS523,页25.

管网平面图 1:500

单位出图章 Company Seal

广西汉华工程技术咨询集团有限公司
Guangxi Hanhua Engineering Technology Consulting Group Co.,Ltd

工程设计资质（证号 A145013032）
建筑行业（建筑工程）：甲级　风景园林工程：专项甲级
工程设计资质（证号 A245013039）
市政行业给水工程：乙级　市政行业排水工程：乙级
市政行业道路工程：乙级　市政行业桥梁工程：乙级
公路行业公路：乙级
城乡规划编制资质（证号 桂自资规乙字23450019）：乙级
工程勘察岩土工程专业（勘察）资质（证号 B245021576）：乙级
工程监理资质（证号 E245013039）：房屋建筑工程甲级、市政工程乙级

签署 Signature		
项目负责人 Item.Prin	张耀安 吴波平	张耀安 吴波平
专业负责人 Chief	吴波平	吴波平
审定 Approved	张耀安	张耀安
审核 Examined	吴波平	吴波平
校对 Checked	时勇	时勇
设计 Designed	李付勤	李付勤

建设单位 Client

贵港市覃塘区覃塘街道办事处

工程名称 Project

2025年覃塘街道大郭村水车屯污水处理项目

子项名称 Sub Item

图纸名称 Title

管网平面图

阶段 VER.	第 1 版	图号 Dwg. No.	SS-06
专业 Dept.	市政	阶段 Stage	施工图
比例 Scale	1:500	日期 Date	2025.07
工程号 Pjt .No.			

* 本图纸的版权,属广西汉华工程技术咨询集团所有,不得用于本工程以外范围.
* 本图纸需手续齐全方可用于施工.
* 本图须加盖本公司出图签章，否则一律无效。

专业	签名	实名	专业	日期	签名	实名	专业	日期
总图			给排水					
建筑			电气					
结构			暖通					

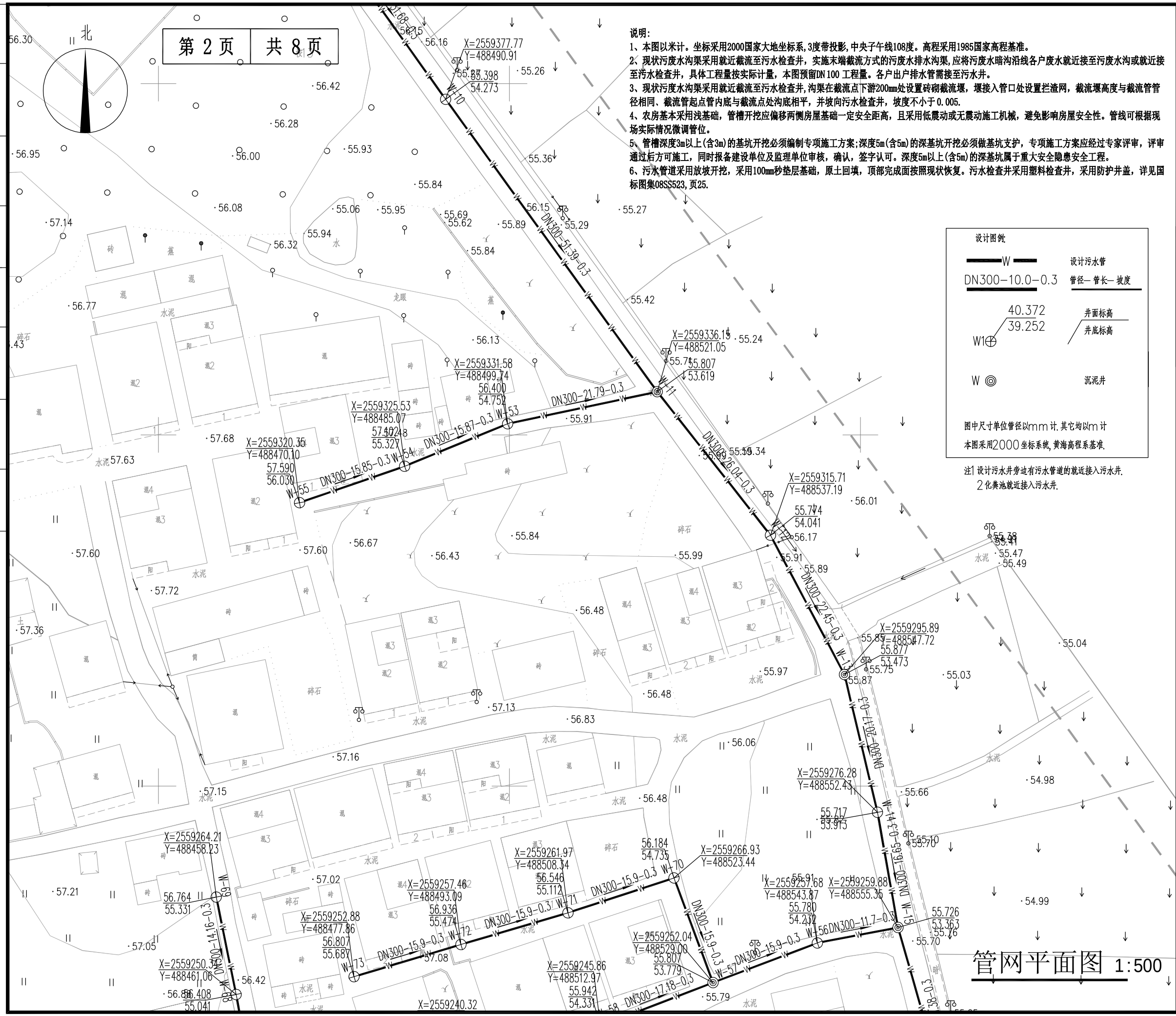

说明:

1、本图以米计。坐标采用2000国家大地坐标系,3度带投影,中央子午线108度。高程采用1985国家高程基准。

2、现状污废水沟渠采用就近截流至污水检查井，实施末端截流方式的污废水排水沟渠,应将污废水暗沟沿线各户废水就近接至污废水沟或就近接至污水检查井，具体工程量按实际计量，本图预留DN100 工程量。各户出户排水管需接至污水井。

3、现状污废水沟渠采用就近截流至污水检查井,沟渠在截流点下游200mm处设置砖砌截流堰，堰接入管口处设置拦渣网，截流堰高度与截流管管径相同、截流管起点管内底与截流点处沟底相平，并坡向污水检查井，坡度不小于0.005.

4、农房基本采用浅基础，管槽开挖应偏移两侧房屋基础一定安全距离，且采用低震动或无震动施工机械，避免影响房屋安全性。管线可根据现场实际情况微调管位。

5、管槽深度3m以上(含3m)的基坑开挖必须编制专项施工方案;深度5m(含5m)的深基坑开挖必须做基坑支护，专项施工方案应经过专家评审，评审通过后方可施工，同时报备建设单位及监理单位审核，确认，签字认可。深度5m以上(含5m)的深基坑属于重大安全隐患安全工程。

6、污水管道采用放坡开挖，采用100mm砂垫层基础，原土回填，顶部完成面按照现状恢复。污水检查井采用塑料检查井，采用防护井盖，详见国标图集08SS523,页25.

设计图例:

W	设计污水管
DN300-10.0-0.3	管径— 管长— 坡度
40.372 / 39.252 W1	井面标高 / 井底标高
W	沉泥井

图中尺寸单位管径以mm 计.其它均以m 计

本图采用2000 坐标系统,黄海高程系基准.

注1 设计污水井旁边有污水管道的就近接入污水井.

2 化粪池就近接入污水井.

管网平面图 1:500

单位出图章 Company Seal

广西汉华工程技术咨询集团有限公司
Guangxi Hanhua Engineering Technology Consulting Group Co.,Ltd

工程设计资质（证号 A145013032）
建筑行业（建筑工程）：甲级 风景园林工程：专项甲级
工程设计资质（证号 A245013039）
市政行业给水工程：乙级 市政行业排水工程：乙级
市政行业道路工程：乙级 市政行业桥梁工程：乙级
公 路 行 业 公路：乙级
城乡规划编制资质（证号 桂自资规乙字23450019）：乙级
工程勘察岩土工程专业（勘察）资质（ 证号 B245021576）：乙级
工程监理资质（证号 E245013039）：房屋建筑工程甲级、市政工程乙级

签署 Signature		
项目负责人 Item.Prin	张耀安 吴波平	张耀安 吴波平
专业负责人 Chief	吴波平	吴波平
审 定 Approved	张耀安	张耀安
审核 Examined	吴波平	吴波平
校对 Checked	时 勇	时勇
设计 Designed	李付勤	李付勤

建设单位 Client

贵港市覃塘区覃塘街道办事处

工程名称 Project

2025年覃塘街道大郭村水车屯污水处理项目

子项名称 Sub Item

图纸名称 Title

管网平面图

阶 段 VER.	第 1 版	图 号 Dwg. No.	SS-06
专 业 Dept.	市政	阶 段 Stage	施工图
比 例 Scale	1:500	日 期 Date	2025.07
工 程 号 Pjt .No.			

* 本图纸的版权,属广西汉华工程技术咨询集团所有,不得用于本工程以外范围.
* 本图纸需手续齐全方可用于施工.
* 本图须加盖本公司出图签章，否则一律无效。

专业	实名	签名	日期
给排水			
电气			
暖通			
总图			
建筑			
结构			

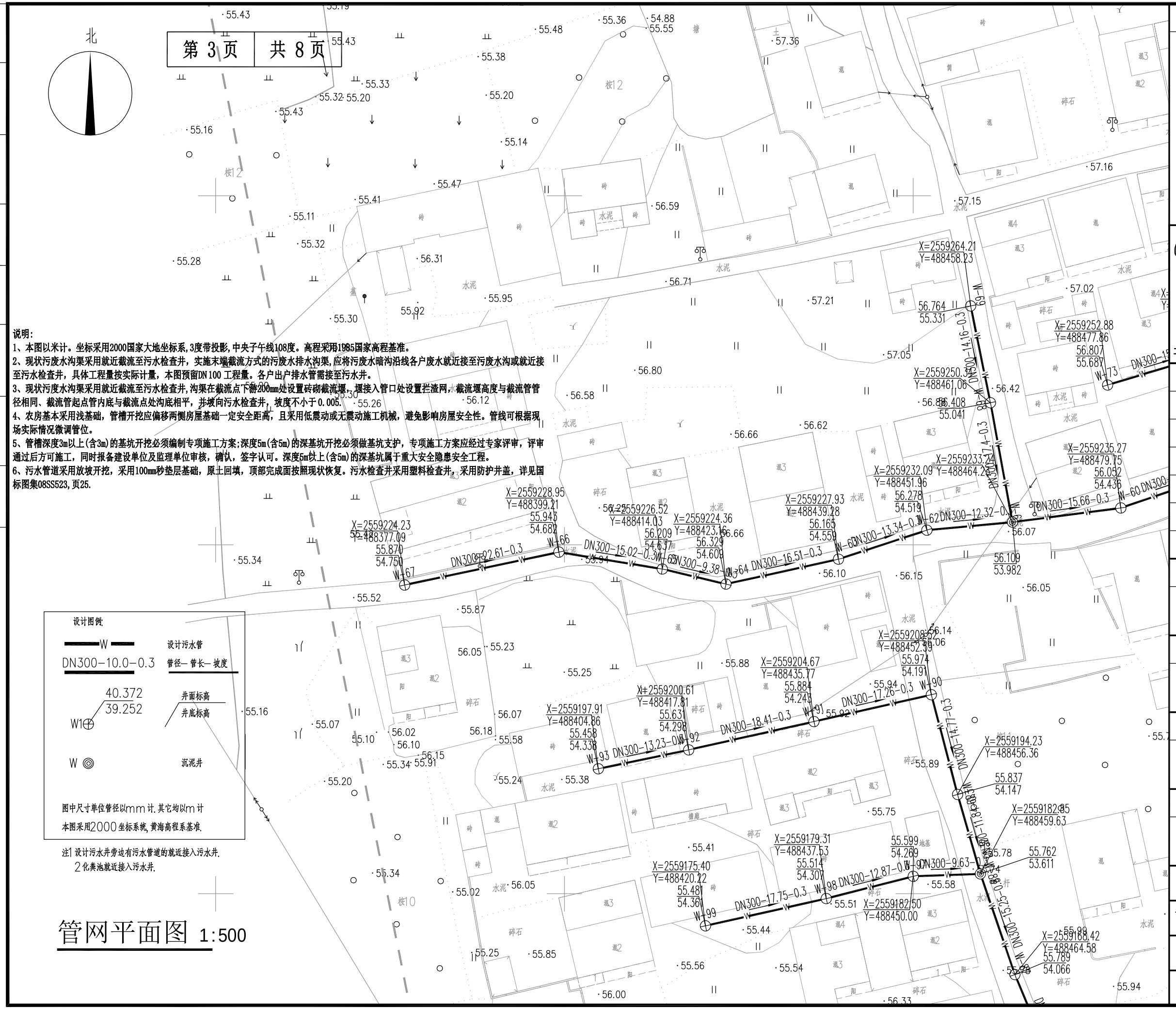

说明:

1、本图以米计。坐标采用2000国家大地坐标系,3度带投影,中央子午线108度。高程采用1985国家高程基准。

2、现状污废水沟渠采用就近截流至污水检查井，实施末端截流方式的污废水排水沟渠,应将污废水暗沟沿线各户废水就近接至污废水沟或就近接至污水检查井，具体工程量按实际计量，本图预留DN 100 工程量。各户出户排水管需接至污水井。

3、现状污废水沟渠采用就近截流至污水检查井,沟渠在截流点下游200mm处设置砖砌截流堰，堰接入管口处设置拦渣网，截流堰高度与截流管管径相同、截流管起点管内底与截流点处沟底相平，并坡向污水检查井，坡度不小于0.005.

4、农房基本采用浅基础，管槽开挖应偏移两侧房屋基础一定安全距离，且采用低震动或无震动施工机械，避免影响房屋安全性。管线可根据现场实际情况微调管位。

5、管槽深度3m以上(含3m)的基坑开挖必须编制专项施工方案;深度5m(含5m)的深基坑开挖必须做基坑支护，专项施工方案应经过专家评审，评审通过后方可施工，同时报备建设单位及监理单位审核，确认，签字认可。深度5m以上(含5m)的深基坑属于重大安全隐患安全工程。

6、污水管道采用放坡开挖，采用100mm砂垫层基础，原土回填，顶部完成面按照现状恢复。污水检查井采用塑料检查井，采用防护井盖，详见国标图集08SS523,页25.

单位出图章 Company Seal

广西汉华工程技术咨询集团有限公司
Guangxi Hanhua Engineering Technology Consulting Group Co.,Ltd

工程设计资质（证号 A145013032）
建筑行业（建筑工程）：甲级 风景园林工程：专项甲级
工程设计资质（证号 A245013039）
市政行业给水工程：乙级 市政行业排水工程：乙级
市政行业道路工程：乙级 市政行业桥梁工程：乙级
公 路 行 业 公路：乙级
城乡规划编制资质（证号 桂自资规乙字23450019）：乙级
工程勘察岩土工程专业（勘察）资质（ 证号 B245021576）：乙级
工程监理资质（证号 E245013039）：房屋建筑工程甲级、市政工程乙级

签署 Signature		
项目负责人 Item.Prin	张耀安 吴波平	张耀安 吴波平
专业负责人 Chief	吴波平	吴波平
审 定 Approved	张耀安	张耀安
审核 Examined	吴波平	吴波平
校对 Checked	时 勇	时勇
设计 Designed	李付勤	李付勤

建设单位 Client

贵港市覃塘区覃塘街道办事处

工程名称 Project

2025年覃塘街道大郭村水车屯污水处理项目

子项名称 Sub Item

图纸名称 Title

管网平面图

阶 段 VER.	第 1 版	图 号 Dwg. No.	SS-06
专 业 Dept.	市政	阶 段 Stage	施工图
比 例 Scale	1:500	日 期 Date	2025.07
工 程 号 Pjt .No.			

* 本图纸的版权,属广西汉华工程技术咨询集团所有,不得用于本工程以外范围.
* 本图纸需手续齐全方可用于施工.
* 本图须加盖本公司出图签章，否则一律无效。

专业	实名	签名	日期	专业	实名	签名	日期
总图				给排水			
建筑				电气			
结构				暖通			

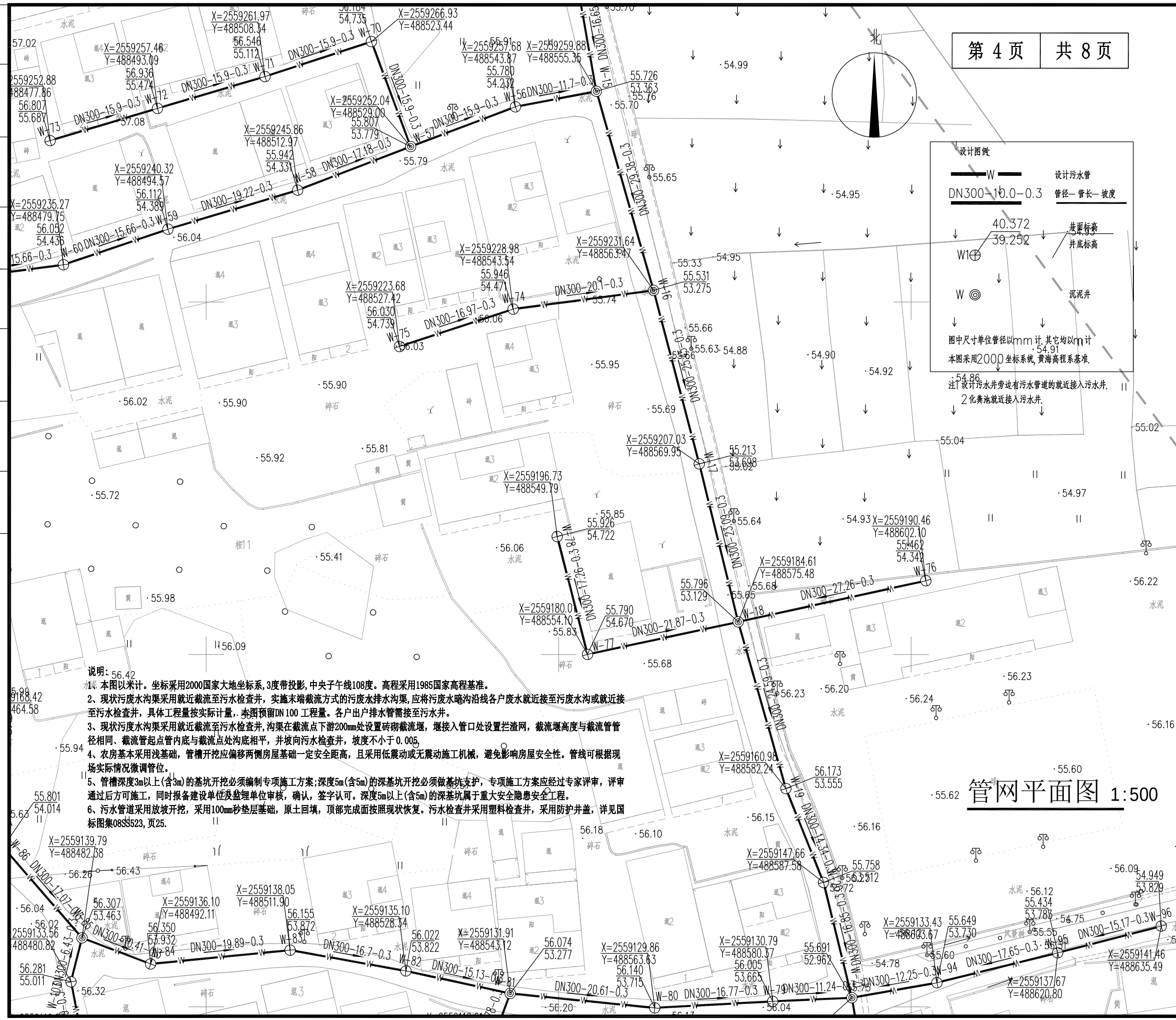

说明:

1、本图以米计。坐标采用2000国家大地坐标系,3度带投影,中央子午线108度。高程采用1985国家高程基准。

2、现状污废水沟渠采用就近截流至污水检查井，实施末端截流方式的污废水排水沟渠,应将污废水喀沟沿线各户废水就近接至污废水沟或就近接至污水检查井，具体工程量按实际计量，本图预留DN100 工程量。各户出户排水管需接至污水井。

3、现状污废水沟渠采用就近截流至污水检查井,沟渠在截流点下游200mm处设置砖砌截流堰，堰接入管口处设置拦渣网，截流堰高度与截流管管径相同、截流管起点管内底与截流点处沟底相平，并坡向污水检查井，坡度不小于0.005。

4、农房基本采用浅基础，管槽开挖应偏移两侧房屋基础一定安全距离，且采用低震动或无震动施工机械，避免影响房屋安全性。管线可根据现场实际情况微调管位。

5、管槽深度3m以上(含3m)的基坑开挖必须编制专项施工方案;深度5m(含5m)的深基坑开挖必须做基坑支护，专项施工方案应经过专家评审，评审通过后方可施工，同时报备建设单位及监理单位审核，确认，签字认可。深度5m以上(含5m)的深基坑属于重大安全隐患安全工程。

6、污水管道采用放坡开挖，采用100mm砂垫层基础，原土回填，顶部完成面按照现状恢复。污水检查井采用塑料检查井，采用防护井盖，详见国标图集08SS523,页25.

单位出图章 Company Seal

广西汉华工程技术咨询集团有限公司
Guangxi Hanhua Engineering Technology Consulting Group Co.,Ltd

工程设计资质（证号 A145013032）
建筑行业（建筑工程）：甲级 风景园林工程：专项甲级
工程设计资质（证号 A245013039）
市政行业给水工程：乙级 市政行业排水工程：乙级
市政行业道路工程：乙级 市政行业桥梁工程：乙级
公 路 行 业 公路：乙级
城乡规划编制资质（证号 桂自资规乙字23450019）：乙级
工程勘察岩土工程专业（勘察）资质（ 证号 B245021576）：乙级
工程监理资质（证号 E245013039）：房屋建筑工程甲级、市政工程乙级

签 署 Signature

项目负责人 Item.Prin	张耀安 吴波平	张耀安 吴波平
专业负责人 Chief	吴波平	吴波平
审 定 Approved	张耀安	张耀安
审核 Examined	吴波平	吴波平
校对 Checked	时 勇	时勇
设计 Designed	李付勤	李付勤

建设单位 Client

贵港市覃塘区覃塘街道办事处

工程名称 Project

2025年覃塘街道大郭村水车屯污水处理项目

子项名称 Sub Item

图纸名称 Title

管网平面图

阶 段 VER.	第 1 版	图 号 Dwg. No.	SS-06
专 业 Dept.	市政	阶 段 Stage	施工图
比 例 Scale	1:500	日 期 Date	2025.07
工 程 号 Pjt .No.			

* 本图纸的版权,属广西汉华工程技术咨询集团所有,不得用于本工程以外范围.
* 本图纸需手续齐全方可用于施工
* 本图须加盖本公司出图签章，否则一律无效。

* 本图纸的版权,属广西汉华工程技术咨询集团所有,不得用于本工程以外范围.
* 本图纸需手续齐全方可用于施工.
* 本图须加盖本公司出图签章，否则一律无效。

专业	实名	签名	日期	专业	实名	签名	日期
总图				给排水			
建筑				电气			
结构				暖通			

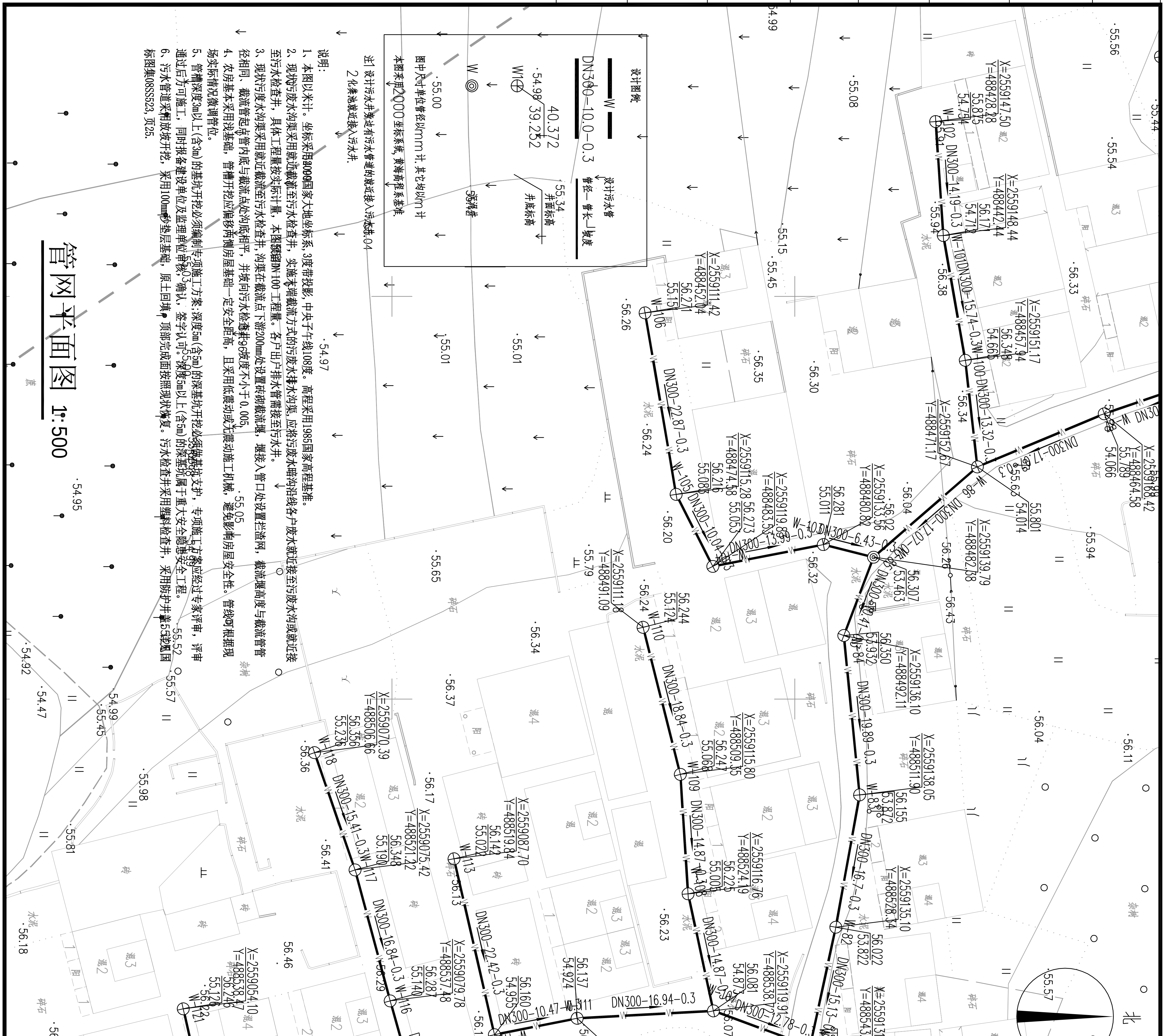

单位出图章 Company Seal

广西汉华工程技术咨询集团有限公司
Guangxi Hanhua Engineering Technology Consulting Group Co., Ltd

签署 Signature		
项目负责人 Item Prin	张耀安 吴浓平	
专业负责人 Chief	吴浓平	
审定 Approved	张耀安	
审核 Examined	吴浓平	
校对 Checked	时勇	
设计 Designed	李付勤	

建设单位 Client: 贵港市覃塘区覃塘街道办事处

工程名称 Project: 2025年覃塘街道大帆村水牛屯污水处理项目

子项名称 Sub Item:

图纸名称 Title: 管网平面图

阶段 VER.	第1版	图号 Dwg. No.	SS-06
专业 Dept.	市政	阶段 Stage	施工图
比例 Scale	1:500	日期 Date	2025.07
工程号 Pjt. No.			

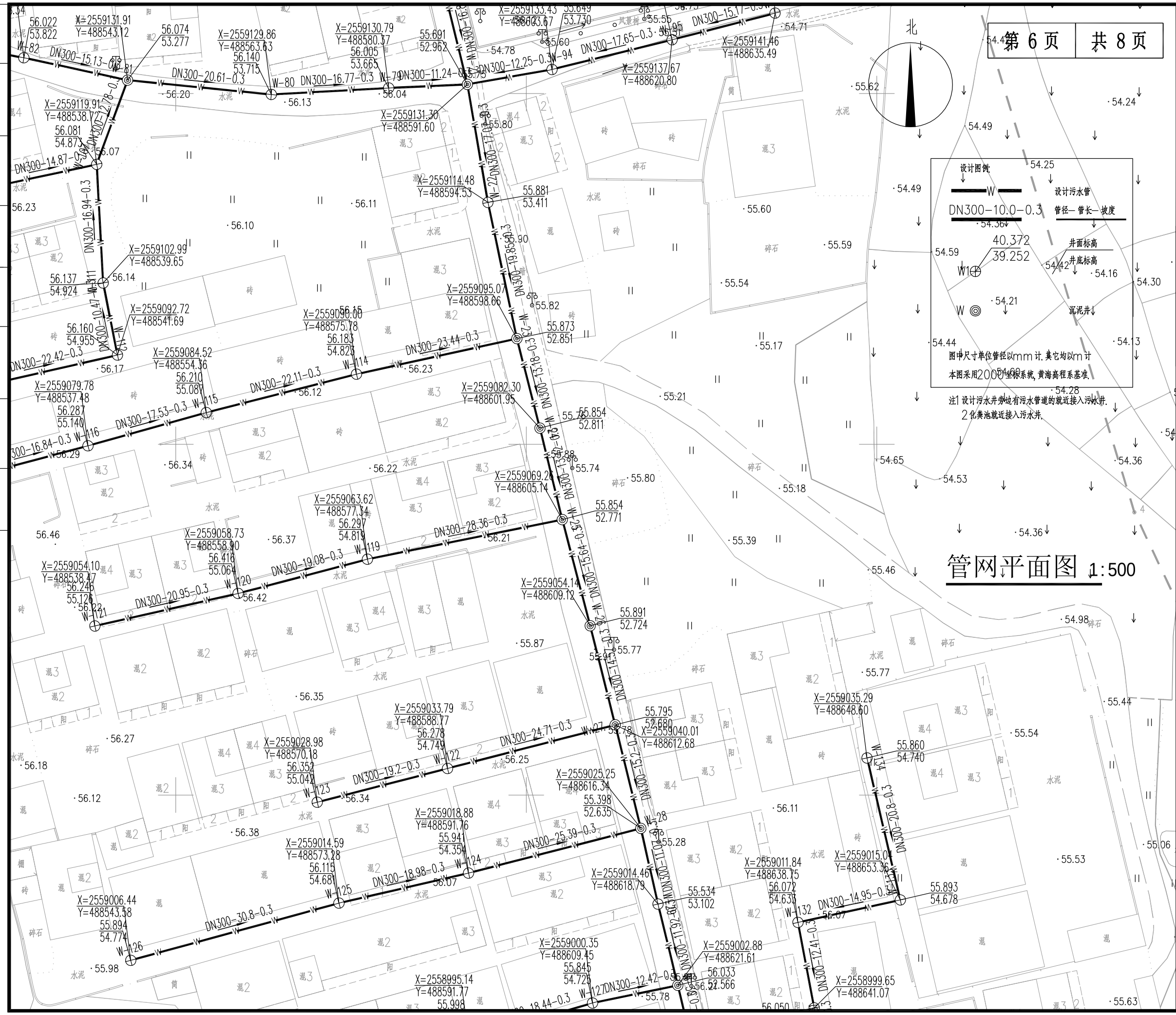

第 6 页 共 8 页

单位出图章 Company Seal

广西汉华工程技术咨询集团有限公司
Guangxi Hanhua Engineering Technology Consulting Group Co.,Ltd

工程设计资质（证号 A145013032）
建筑行业（建筑工程）：甲级 风景园林工程：专项甲级
工程设计资质（证号 A245013039）
市政行业给水工程：乙级 市政行业排水工程：乙级
市政行业道路工程：乙级 市政行业桥梁工程：乙级
公 路 行 业 公路：乙级
城乡规划编制资质（证号 桂自资规乙字23450019）：乙级
工程勘察岩土工程专业（勘察）资质（ 证号 B245021576）：乙级
工程监理资质（证号 E245013039）：房屋建筑工程甲级、市政工程乙级

签 署 Signature		
项目负责人 Item.Prin	张耀安 吴波平	张耀安 吴波平
专业负责人 Chief	吴波平	吴波平
审 定 Approved	张耀安	张耀安
审核 Examined	吴波平	吴波平
校对 Checked	时 勇	时勇
设计 Designed	李付勤	李付勤

建设单位 Client
贵港市覃塘区覃塘街道办事处

工程名称 Project
2025年覃塘街道大郭村水车屯污水处理项目

子项名称 Sub Item

图纸名称 Title
管网平面图

阶 段 VER.	第 1 版	图 号 Dwg. No.	SS-06
专 业 Dept.	市政	阶 段 Stage	施工图
比 例 Scale	1:500	日 期 Date	2025.07
工 程 号 Pjt .No.			

专业	签名	实名	签名	实名	专业	日期
总图					给排水	
建筑					电气	
结构					暖通	

* 本图纸的版权,属广西汉华工程技术咨询集团所有,不得用于本工程以外范围.
* 本图纸需手续齐全方可用于施工.
* 本图须加盖本公司出图签章，否则一律无效。

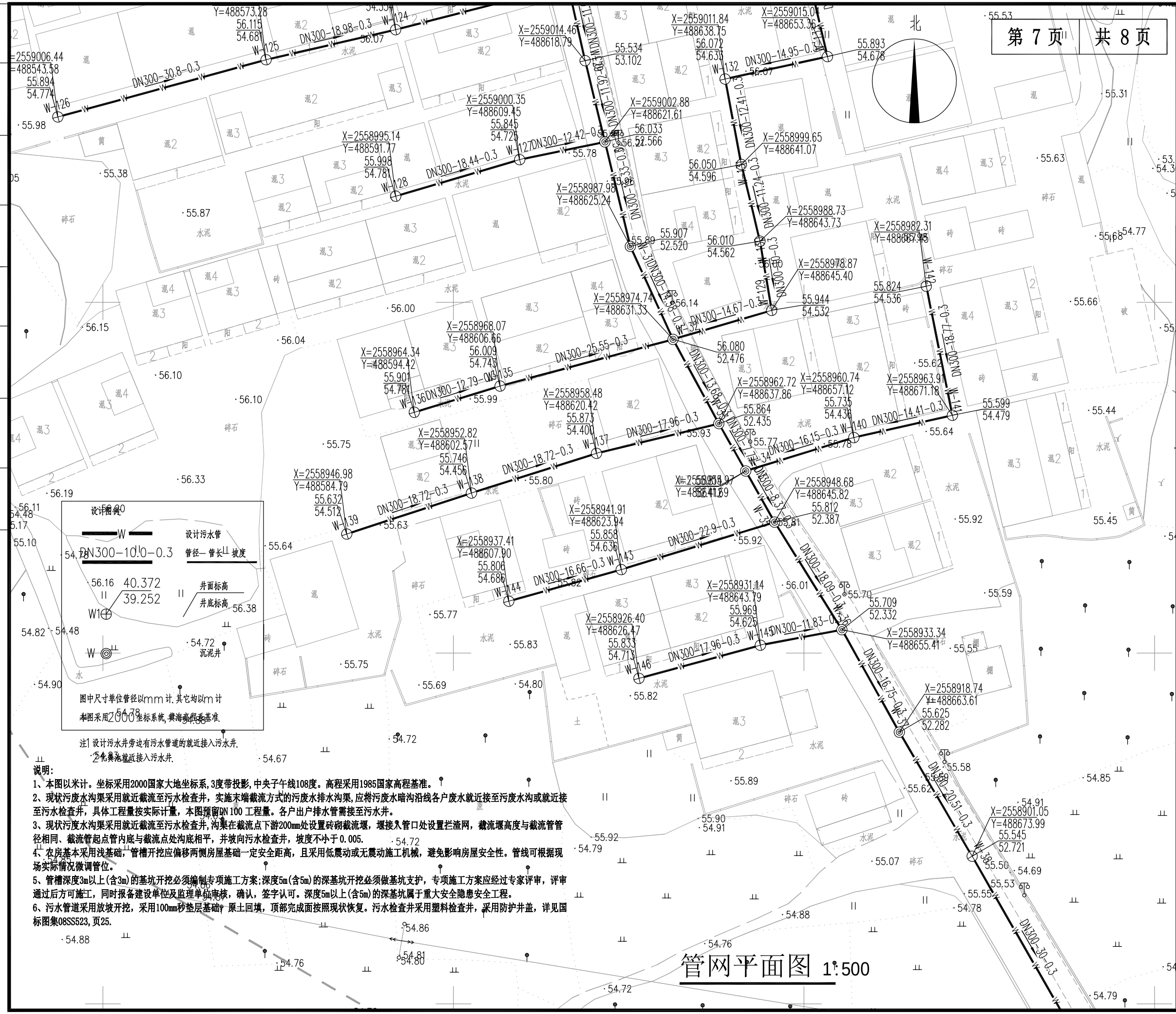

说明:

1、本图以米计。坐标采用2000国家大地坐标系,3度带投影,中央子午线108度。高程采用1985国家高程基准。

2、现状污废水沟渠采用就近截流至污水检查井，实施末端截流方式的污废水排水沟渠,应将污废水暗沟沿线各户废水就近接至污废水沟或就近接至污水检查井，具体工程量按实际计量，本图预留DN100工程量。各户出户排水管需接至污水井。

3、现状污废水沟渠采用就近截流至污水检查井,沟渠在截流点下游200mm处设置砖砌截流堰，堰接入管口处设置拦渣网，截流堰高度与截流管管径相同、截流管起点管内底与截流点处沟底相平，并坡向污水检查井，坡度不小于0.005.

4、农房基本采用浅基础，管槽开挖应偏移两侧房屋基础一定安全距离，且采用低震动或无震动施工机械，避免影响房屋安全性。管线可根据现场实际情况微调管位。

5、管槽深度3m以上(含3m)的基坑开挖必须编制专项施工方案;深度5m(含5m)的深基坑开挖必须做基坑支护，专项施工方案应经过专家评审，评审通过后方可施工，同时报备建设单位及监理单位审核，确认，签字认可。深度5m以上(含5m)的深基坑属于重大安全隐患安全工程。

6、污水管道采用放坡开挖，采用100mm砂垫层基础，原土回填，顶部完成面按照现状恢复。污水检查井采用塑料检查井，采用防护井盖，详见国标图集08SS523,页25.

管网平面图 1:500

专业	签名	实名	专业	签名	实名	专业	签名	实名	日期
总图			给排水						
建筑			电气						
结构			暖通						

* 本图纸的版权,属广西汉华工程技术咨询集团所有,不得用于本工程以外范围.
* 本图纸需手续齐全方可用于施工.
* 本图须加盖本公司出图签章，否则一律无效。

单位出图章 Company Seal

广西汉华工程技术咨询集团有限公司
Guangxi Hanhua Engineering Technology Consulting Group Co.,Ltd

工程设计资质（证号 A145013032）
建筑行业（建筑工程）：甲级 风景园林工程：专项甲级
工程设计资质（证号 A245013039）
市政行业给水工程：乙级 市政行业排水工程：乙级
市政行业道路工程：乙级 市政行业桥梁工程：乙级
公 路 行 业 公路：乙级
城乡规划编制资质（证号 桂自资规乙字23450019）：乙级
工程勘察岩土工程专业（勘察）资质（ 证号 B245021576）：乙级
工程监理资质（证号 E245013039）：房屋建筑工程甲级、市政工程乙级

签 署 Signature		
项目负责人 Item.Prin	张耀安 吴波平	张耀安 吴波平
专业负责人 Chief	吴波平	吴波平
审 定 Approved	张耀安	张耀安
审核 Examined	吴波平	吴波平
校对 Checked	时 勇	时勇
设计 Designed	李付勤	李付勤

建设单位 Client

贵港市覃塘区覃塘街道办事处

工程名称 Project

2025年覃塘街道大郭村水车屯污水处理项目

子项名称 Sub Item

图纸名称 Title

管网平面图

阶 段 VER.	第 1 版	图 号 Dwg. No.	SS-06
专 业 Dept.	市政	阶 段 Stage	施工图
比 例 Scale	1:500	日 期 Date	2025.07
工 程 号 Pjt .No.			

专业	实名	签名	日期
总图			
建筑			
结构			
给排水			
电气			
暖通			

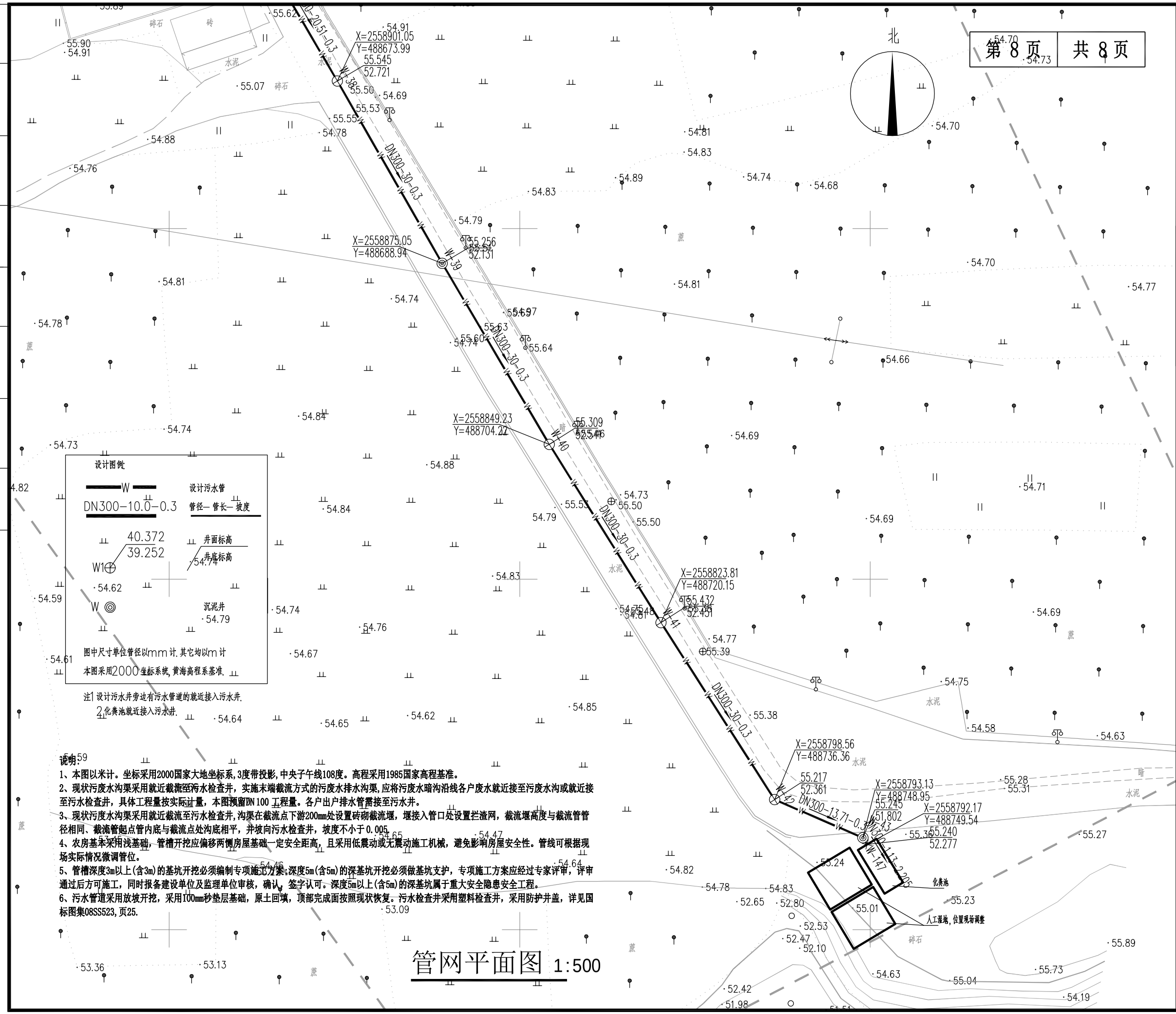

说明:

1、本图以米计。坐标采用2000国家大地坐标系,3度带投影,中央子午线108度。高程采用1985国家高程基准。

2、现状污废水沟渠采用就近截流至污水检查井，实施末端截流方式的污废水排水沟渠,应将污废水暗沟沿线各户废水就近接至污废水沟或就近接至污水检查井，具体工程量按实际计量，本图预留DN 100 工程量。各户出户排水管需接至污水井。

3、现状污废水沟渠采用就近截流至污水检查井,沟渠在截流点下游200mm处设置砖砌截流堰，堰接入管口处设置拦渣网，截流堰高度与截流管管径相同、截流管起点管内底与截流点处沟底相平，并坡向污水检查井，坡度不小于0.005。

4、农房基本采用浅基础，管槽开挖应偏移两侧房屋基础一定安全距离，且采用低震动或无震动施工机械，避免影响房屋安全性。管线可根据现场实际情况微调管位。

5、管槽深度3m以上(含3m)的基坑开挖必须编制专项施工方案;深度5m(含5m)的深基坑开挖必须做基坑支护，专项施工方案应经过专家评审，评审通过后方可施工，同时报各建设单位及监理单位审核，确认、签字认可。深度5m以上(含5m)的深基坑属于重大安全隐患安全工程。

6、污水管道采用放坡开挖，采用100mm砂垫层基础，原土回填，顶部完成面按照现状恢复。污水检查井采用塑料检查井，采用防护井盖，详见国标图集08SS523,页25.

管网平面图 1:500

单位出图章 Company Seal

广西汉华工程技术咨询集团有限公司
Guangxi Hanhua Engineering Technology Consulting Group Co.,Ltd

工程设计资质（证号 A145013032）
建筑行业（建筑工程）：甲级 风景园林工程：专项甲级
工程设计资质（证号 A245013039）
市政行业给水工程：乙级 市政行业排水工程：乙级
市政行业道路工程：乙级 市政行业桥梁工程：乙级
公 路 行 业 公路：乙级
城乡规划编制资质（证号 桂自资规乙字23450019）：乙级
工程勘察岩土工程专业（勘察）资质（ 证号 B245021576）：乙级
工程监理资质（证号 E245013039）：房屋建筑工程甲级、市政工程乙级

签 署 Signature		
项目负责人 Item.Prin	张耀安 吴波平	张耀安 吴波平
专业负责人 Chief	吴波平	吴波平
审 定 Approved	张耀安	张耀安
审核 Examined	吴波平	吴波平
校对 Checked	时 勇	时勇
设计 Designed	李付勤	李付勤

建设单位 Client

贵港市覃塘区覃塘街道办事处

工程名称 Project

2025年覃塘街道大郭村水车屯污水处理项目

子项名称 Sub Item

图纸名称 Title

管网平面图

阶 段 VER.	第 1 版	图 号 Dwg. No.	SS-06
专 业 Dept.	市政	阶 段 Stage	施工图
比 例 Scale	1:500	日 期 Date	2025.07
工 程 号 Pjt .No.			

* 本图纸的版权,属广西汉华工程技术咨询集团所有,不得用于本工程以外范围.
* 本图纸需手续齐全方可用于施工.
* 本图须加盖本公司出图签章，否则一律无效。

专业	实名	签名	日期	专业	实名	签名	日期
总图				给排水			
建筑				电气			
结构				暖通			

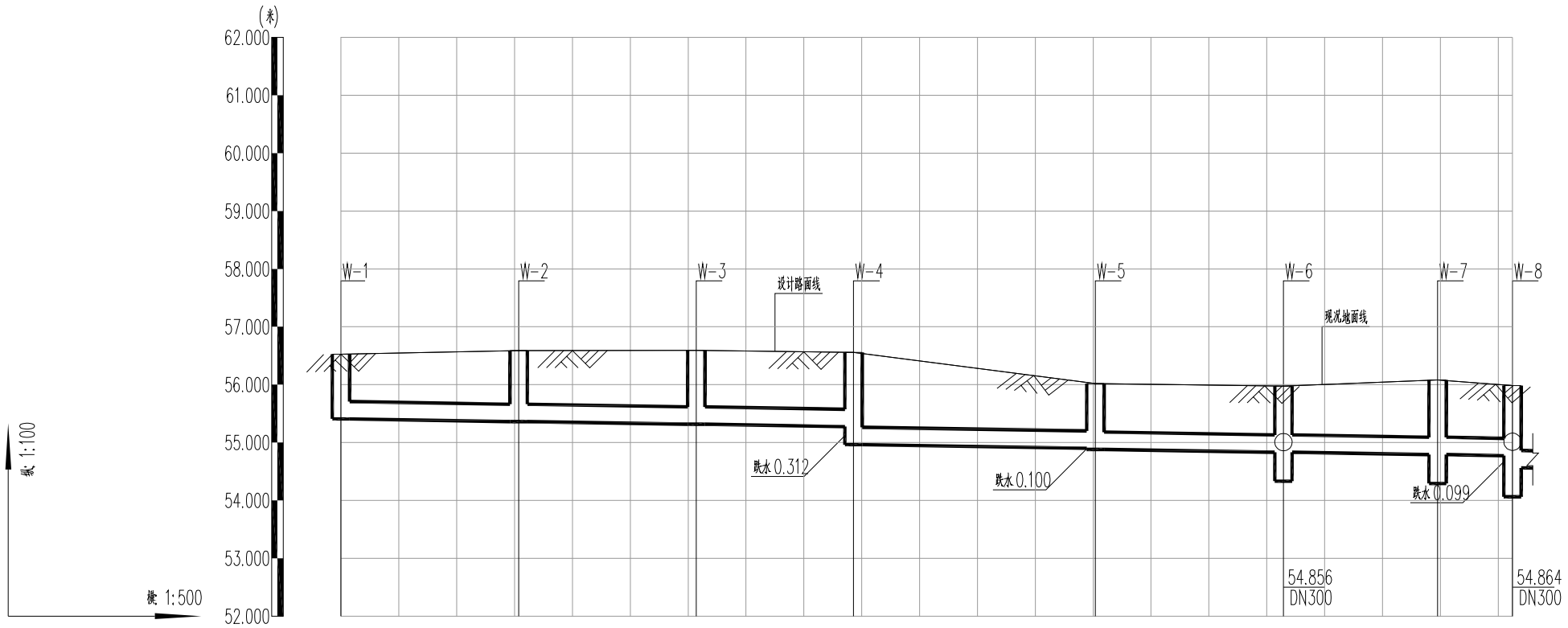

管径及坡度	DN300				0.300			
挖(米)深	1.24	1.35	1.40	1.40 1.71	1.24 1.26	1.26	1.41	1.33
井(米)距	15.35	15.35	13.59	20.9	16.25	13.33	6.47	
设计管底高程(米)	55.408	55.362	55.316	55.275 54.963	54.900 54.880	54.832	54.792	54.772
现状地面高程(米)	56.528	56.589	56.592	56.556	56.020	55.976	56.083	55.985
设计地面高程(米)	56.528	56.589	56.592	56.556	56.020	55.976	56.083	55.985
井号	W-1	W-2	W-3	W-4	W-5	W-6	W-7	W-8
里(米)程								

单位出图章 Company Seal

广西汉华工程技术咨询集团有限公司
Guangxi Hanhua Engineering Technology Consulting Group Co.,Ltd

工程设计资质（证号 A145013032）
建筑行业（建筑工程）：甲级 风景园林工程：专项甲级
工程设计资质（证号 A245013039）
市政行业给水工程：乙级 市政行业排水工程：乙级
市政行业道路工程：乙级 市政行业桥梁工程：乙级
公 路 行 业 公路：乙级
城乡规划编制资质（证号 桂自资规乙字23450019）：乙级
工程勘察岩土工程专业（勘察）资质（ 证号 B245021576）：乙级
工程监理资质（证号 E245013039）：房屋建筑工程甲级、市政工程乙级

签署 Signature		
项目负责人 Item.Prin	张耀安 吴波平	张耀安 吴波平
专业负责人 Chief	吴波平	吴波平
审定 Approved	张耀安	张耀安
审核 Examined	吴波平	吴波平
校对 Checked	时 勇	时勇
设计 Designed	李付勤	李付勤

建设单位 Client

贵港市覃塘区覃塘街道办事处

工程名称 Project

2025年覃塘街道大郭村水车屯污水处理项目

子项名称 Sub Item

图纸名称 Title

断面图

阶段 VER.	第 1 版	图号 Dwg. No.	SS-07
专业 Dept.	市政	阶段 Stage	施工图
比例 Scale	1:500	日期 Date	2025.07
工程号 Pjt .No.			

* 本图纸的版权,属广西汉华工程技术咨询集团所有,不得用于本工程以外范围.
* 本图纸需手续齐全方可用于施工.
* 本图须加盖本公司出图签章，否则一律无效。

专业	实名	签名	日期	专业	实名	签名	日期
总图				给排水			
建筑				电气			
结构				暖通			

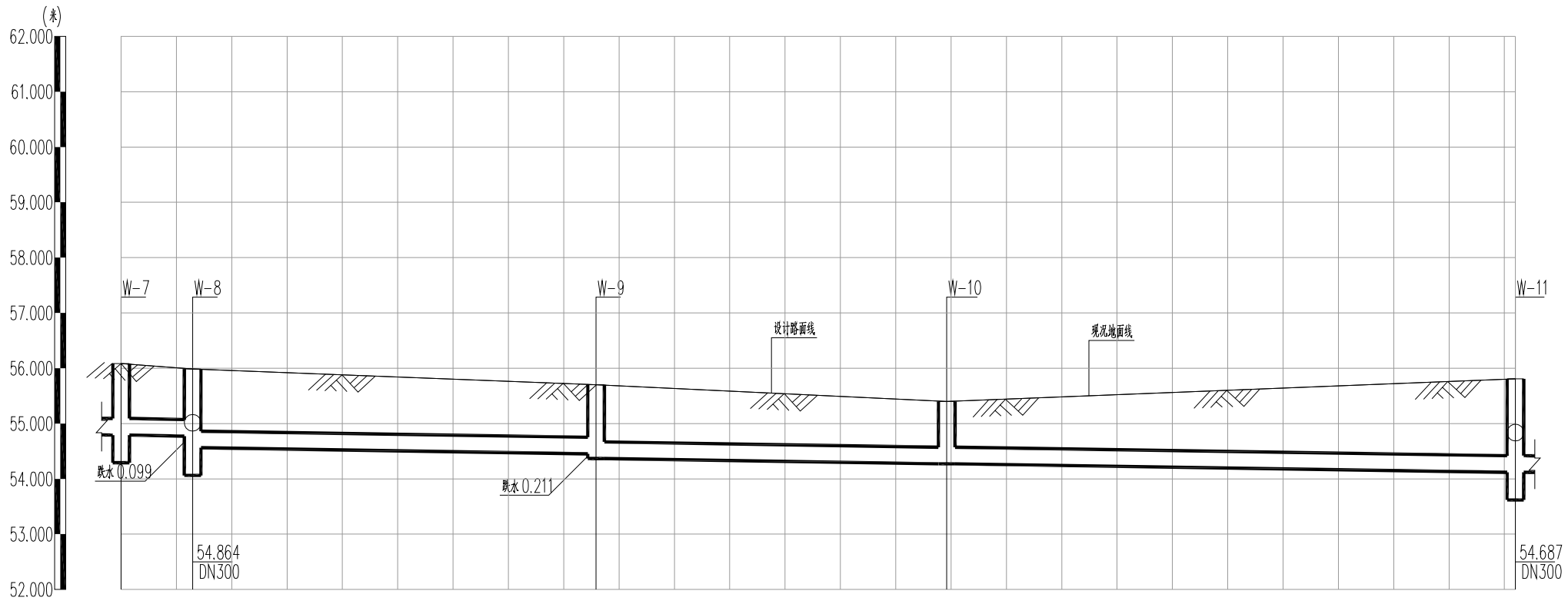

管径及坡度	DN300	0.300

井号	W-7	W-8		W-9		W-10	W-11
挖深(米)	1.41	1.33	1.54	1.37	1.46	1.25	1.81
井距(米)	6.47	36.46		31.68		51.39	
设计管底高程(米)	54.792	54.772	54.562	54.453	54.368	54.273	54.119
现状地面高程(米)	56.083	55.985		55.704		55.398	55.807
设计地面高程(米)	56.083	55.985		55.704		55.398	55.807
里程(米)							

单位出图章 Company Seal

广西汉华工程技术咨询集团有限公司
Guangxi Hanhua Engineering Technology Consulting Group Co.,Ltd
工程设计资质（证号 A145013032）
建筑行业（建筑工程）：甲级 风景园林工程：专项甲级
工程设计资质（证号 A245013039）
市政行业给水工程：乙级 市政行业排水工程：乙级
市政行业道路工程：乙级 市政行业桥梁工程：乙级
公 路 行 业 公路：乙级
城乡规划编制资质（证号 桂自资规乙字23450019）：乙级
工程勘察岩土工程专业（勘察）资质（ 证号 B245021576）：乙级
工程监理资质（证号 E245013039）：房屋建筑工程甲级、市政工程乙级

签署 Signature		
项目负责人 Item.Prin	张耀安 吴波平	张耀安 吴波平
专业负责人 Chief	吴波平	吴波平
审定 Approved	张耀安	张耀安
审核 Examined	吴波平	吴波平
校对 Checked	时 勇	时勇
设计 Designed	李付勤	李付勤

建设单位 Client

贵港市覃塘区覃塘街道办事处

工程名称 Project

2025年覃塘街道大郭村水车屯污水处理项目

子项名称 Sub Item

图纸名称 Title

断面图

阶段 VER.	第 1 版	图号 Dwg. No.	SS-07
专业 Dept.	市政	阶段 Stage	施工图
比例 Scale	1:500	日期 Date	2025.07
工程号 Pjt .No.			

* 本图纸的版权,属广西汉华工程技术咨询集团所有,不得用于本工程以外范围.
* 本图纸需手续齐全方可用于施工.
* 本图须加盖本公司出图签章，否则一律无效。

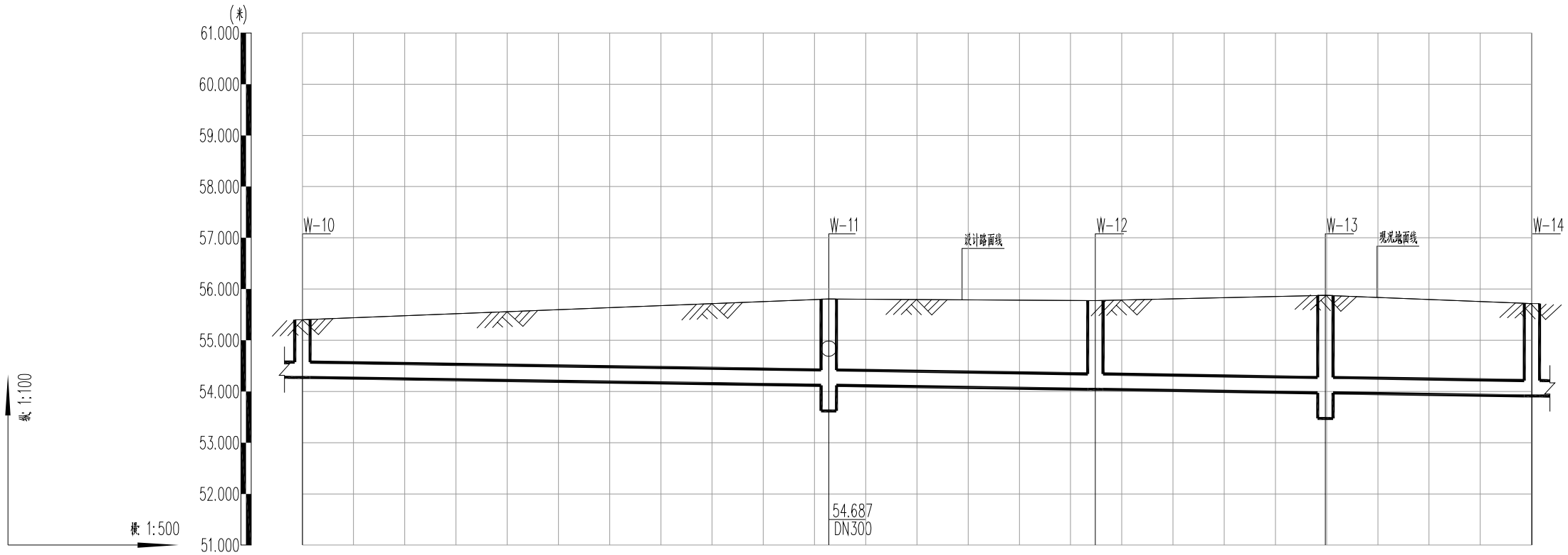

管径及坡度	DN300		0.300	
挖深(米)	1.25	1.81	1.85	2.02	1.92
井距(米)	51.39	26.04	22.45	20.17
设计管底高程(米)	54.273	54.119	54.041	53.973	53.913
现状地面高程(米)	55.398	55.807	55.774	55.877	55.717
设计地面高程(米)	55.398	55.807	55.774	55.877	55.717
井号	W-10	W-11	W-12	W-13	W-14
里程(米)					

专业	实名	签名	日期	专业	实名	签名	日期
总图				给排水			
建筑				电气			
结构				暖通			

* 本图纸的版权,属广西汉华工程技术咨询集团所有,不得用于本工程以外范围.
* 本图纸需手续齐全方可用于施工.
* 本图须加盖本公司出图签章，否则一律无效。

单位出图章 Company Seal

广西汉华工程技术咨询集团有限公司
Guangxi Hanhua Engineering Technology Consulting Group Co.,Ltd
工程设计资质（证号 A145013032）
建筑行业（建筑工程）：甲级 风景园林工程：专项甲级
工程设计资质（证号 A245013039）
市政行业给水工程：乙级 市政行业排水工程：乙级
市政行业道路工程：乙级 市政行业桥梁工程：乙级
公 路 行 业 公路：乙级
城乡规划编制资质（证号 桂自资规乙字23450019）：乙级
工程勘察岩土工程专业（勘察）资质（ 证号 B245021576）：乙级
工程监理资质（证号 E245013039）：房屋建筑工程甲级、市政工程乙级

签署 Signature		
项目负责人 Item.Prin	张耀安 吴波平	张耀安 吴波平
专业负责人 Chief	吴波平	吴波平
审定 Approved	张耀安	张耀安
审核 Examined	吴波平	吴波平
校对 Checked	时 勇	时勇
设计 Designed	李付勤	李付勤

建设单位 Client

贵港市覃塘区覃塘街道办事处

工程名称 Project

2025年覃塘街道大郭村水车屯污水处理项目

子项名称 Sub Item

图纸名称 Title

断面图

阶段 VER.	第 1 版	图号 Dwg. No.	SS-07
专业 Dept.	市政	阶段 Stage	施工图
比例 Scale	1:500	日期 Date	2025.07
工程号 Pjt .No.			

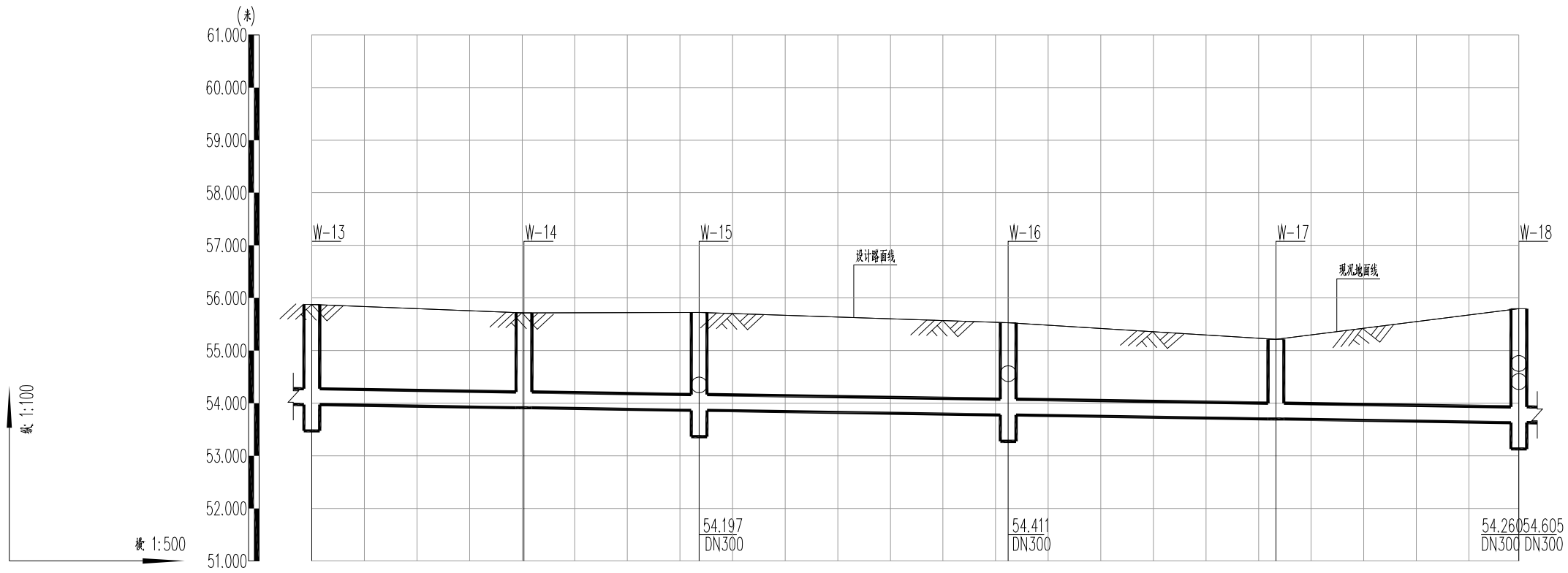

管径及坡度	DN300			0.300		
挖深(米)	2.02	1.92	1.98	1.88	1.64	2.29
井距(米)	20.17	16.65	29.38	25.45	23.09	
设计管底高程(米)	53.973	53.913	53.863	53.775	53.698	53.629
现状地面高程(米)	55.877	55.717	55.726	55.531	55.213	55.796
设计地面高程(米)	55.877	55.717	55.726	55.531	55.213	55.796
井号	W-13	W-14	W-15	W-16	W-17	W-18
里程(米)						

专业	实名	签名	日期	专业	实名	签名	日期
总图				给排水			
建筑				电气			
结构				暖通			

* 本图纸的版权,属广西汉华工程技术咨询集团所有,不得用于本工程以外范围.
* 本图纸需手续齐全方可用于施工.
* 本图须加盖本公司出图签章，否则一律无效。

单位出图章 Company Seal

广西汉华工程技术咨询集团有限公司
Guangxi Hanhua Engineering Technology Consulting Group Co.,Ltd
工程设计资质（证号 A145013032）
建筑行业（建筑工程）：甲级 风景园林工程：专项甲级
工程设计资质（证号 A245013039）
市政行业给水工程：乙级 市政行业排水工程：乙级
市政行业道路工程：乙级 市政行业桥梁工程：乙级
公路行业公路：乙级
城乡规划编制资质（证号 桂自资规乙字23450019）：乙级
工程勘察岩土工程专业（勘察）资质（证号 B245021576）：乙级
工程监理资质（证号 E245013039）：房屋建筑工程甲级、市政工程乙级

签署 Signature		
项目负责人 Item.Prin	张耀安 吴波平	张耀安 吴波平
专业负责人 Chief	吴波平	吴波平
审定 Approved	张耀安	张耀安
审核 Examined	吴波平	吴波平
校对 Checked	时勇	时勇
设计 Designed	李付勤	李付勤

建设单位 Client

贵港市覃塘区覃塘街道办事处

工程名称 Project

2025年覃塘街道大郭村水车屯污水处理项目

子项名称 Sub Item

图纸名称 Title

断面图

阶段 VER.	第 1 版	图号 Dwg. No.	SS-07
专业 Dept.	市政	阶段 Stage	施工图
比例 Scale	1:500	日期 Date	2025.07
工程号 Pjt .No.			

专业	实名	签名	日期	专业	实名	签名	日期
总图				给排水			
建筑				电气			
结构				暖通			

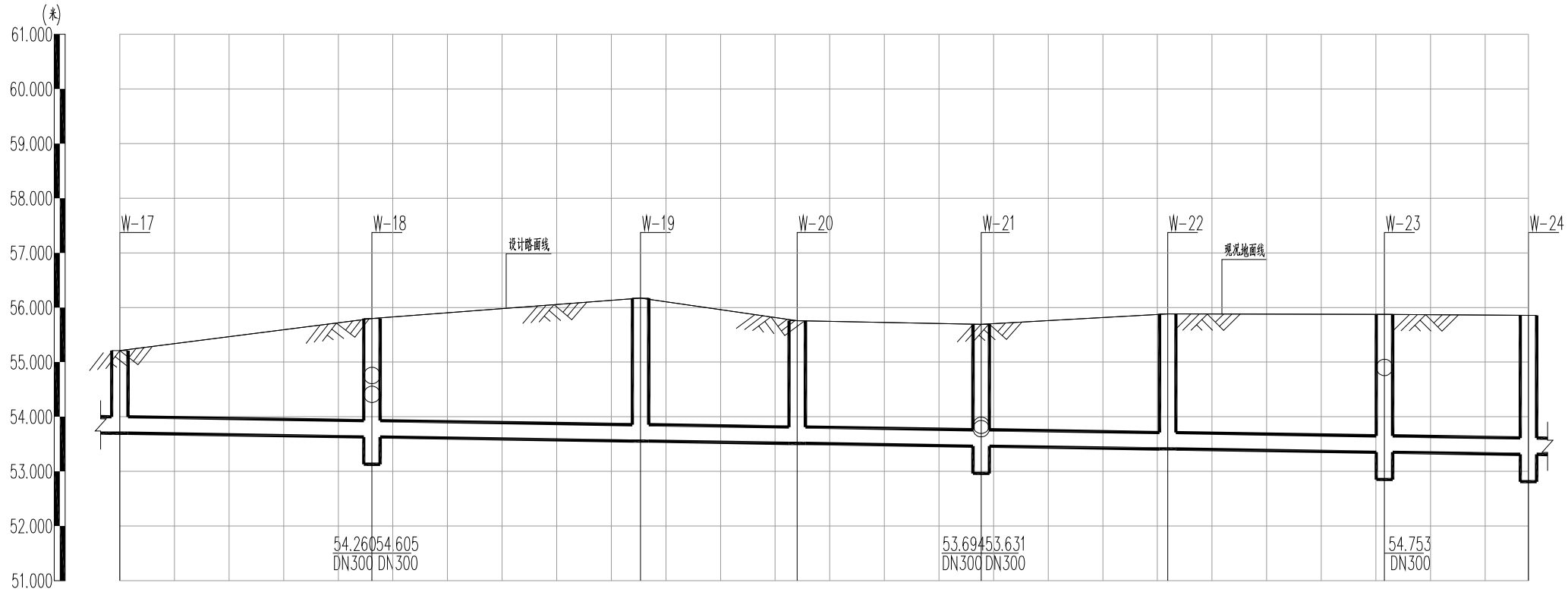

纵 1:100

横 1:500

管径及坡度	DN300						0.300	
挖深(米)	1.64	2.29	2.74	2.37	2.35	2.59	2.64	2.66
井距(米)	23.09	24.59	14.34	16.85	17.07	19.85	13.18	
设计管底高程(米)	53.698	53.629	53.555	53.512	53.462	53.411	53.351	53.311
现状地面高程(米)	55.213	55.796	56.173	55.758	55.691	55.881	55.873	55.854
设计地面高程(米)	55.213	55.796	56.173	55.758	55.691	55.881	55.873	55.854
井号	W-17	W-18	W-19	W-20	W-21	W-22	W-23	W-24
里程(米)								

* 本图纸的版权,属广西汉华工程技术咨询集团所有,不得用于本工程以外范围.
* 本图纸需手续齐全方可用于施工.
* 本图须加盖本公司出图签章，否则一律无效。

单位出图章 Company Seal

广西汉华工程技术咨询集团有限公司
Guangxi Hanhua Engineering Technology Consulting Group Co.,Ltd
工程设计资质（证号 A145013032）
建筑行业（建筑工程）：甲级 风景园林工程：专项甲级
工程设计资质（证号 A245013039）
市政行业给水工程：乙级 市政行业排水工程：乙级
市政行业道路工程：乙级 市政行业桥梁工程：乙级
公 路 行 业 公路：乙级
城乡规划编制资质（证号 桂自资规乙字23450019）：乙级
工程勘察岩土工程专业（勘察）资质（ 证号 B245021576）：乙级
工程监理资质（证号 E245013039）：房屋建筑工程甲级、市政工程乙级

签署 Signature		
项目负责人 Item.Prin	张耀安 吴波平	张耀安 吴波平
专业负责人 Chief	吴波平	吴波平
审定 Approved	张耀安	张耀安
审核 Examined	吴波平	吴波平
校对 Checked	时 勇	时勇
设计 Designed	李付勤	李付勤

建设单位 Client

贵港市覃塘区覃塘街道办事处

工程名称 Project

2025年覃塘街道大郭村水车屯污水处理项目

子项名称 Sub Item

图纸名称 Title

断面图

阶段 VER.	第 1 版	图号 Dwg. No.	SS-07
专业 Dept.	市政	阶段 Stage	施工图
比例 Scale	1:500	日期 Date	2025.07
工程号 Pjt .No.			

专业	实名	签名	日期	专业	实名	签名	日期
总图				给排水			
建筑				电气			
结构				暖通			

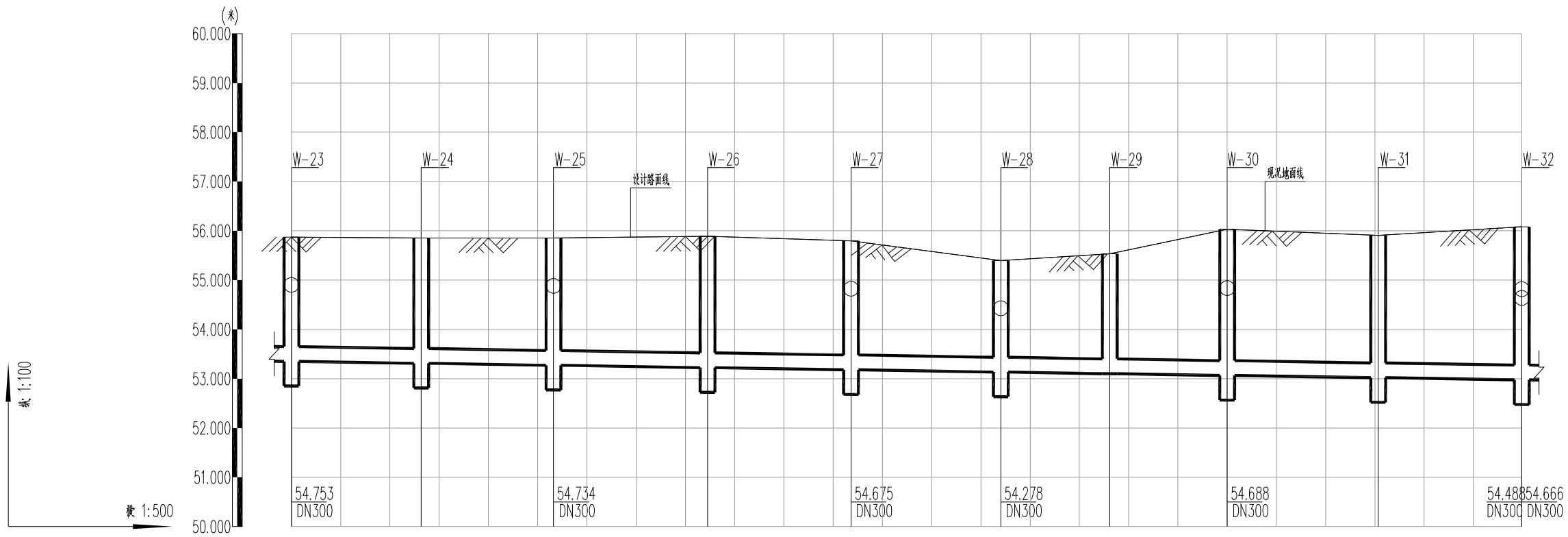

管径及坡度	DN300								0.300
挖深(米)	2.64	2.66	2.70	2.79	2.74	2.38	2.55	3.09	3.01	3.22
井距(米)		13.18	13.42	15.64	14.57	15.2	11.07	11.92	15.33	14.58
设计管底高程(米)	53.351	53.311	53.271	53.224	53.180	53.135	53.102	53.066	53.020	52.976
现状地面高程(米)	55.873	55.854	55.854	55.891	55.795	55.398	55.534	56.033	55.907	56.080
设计地面高程(米)	55.873	55.854	55.854	55.891	55.795	55.398	55.534	56.033	55.907	56.080
井号	W-23	W-24	W-25	W-26	W-27	W-28	W-29	W-30	W-31	W-32
里程(米)										

* 本图纸的版权,属广西汉华工程技术咨询集团所有,不得用于本工程以外范围.
* 本图纸需手续齐全方可用于施工.
* 本图须加盖本公司出图签章，否则一律无效。

单位出图章 Company Seal

广西汉华工程技术咨询集团有限公司
Guangxi Hanhua Engineering Technology Consulting Group Co.,Ltd
工程设计资质（证号 A145013032）
建筑行业（建筑工程）：甲级 风景园林工程：专项甲级
工程设计资质（证号 A245013039）
市政行业给水工程：乙级 市政行业排水工程：乙级
市政行业道路工程：乙级 市政行业桥梁工程：乙级
公路行业公路：乙级
城乡规划编制资质（证号 桂自资规乙字23450019）：乙级
工程勘察岩土工程专业（勘察）资质（证号 B245021576）：乙级
工程监理资质（证号 E245013039）：房屋建筑工程甲级、市政工程乙级

签署 Signature		
项目负责人 Item.Prin	张耀安 吴波平	张耀安 吴波平
专业负责人 Chief	吴波平	吴波平
审定 Approved	张耀安	张耀安
审核 Examined	吴波平	吴波平
校对 Checked	时勇	时勇
设计 Designed	李付勤	李付勤

建设单位 Client

贵港市覃塘区覃塘街道办事处

工程名称 Project

2025年覃塘街道大郭村水车屯污水处理项目

子项名称 Sub Item

图纸名称 Title

断面图

阶段 VER.	第 1 版	图号 Dwg. No.	SS-07
专业 Dept.	市政	阶段 Stage	施工图
比例 Scale	1:500	日期 Date	2025.07
工程号 Pjt .No.			

专业	实名	签名	日期	专业	实名	签名	日期
总图				给排水			
建筑				电气			
结构				暖通			

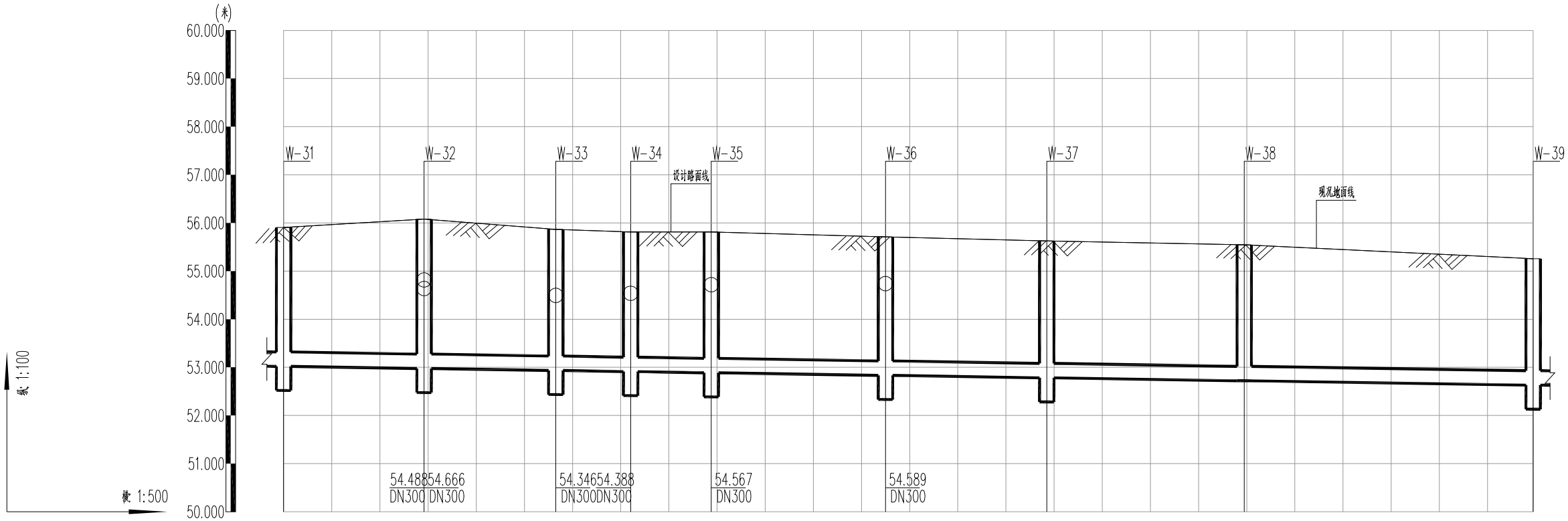

管径及坡度	DN300																						0.300
挖深(米)	3.01		3.22		3.05		3.02		3.05		3.00		2.96		2.94		2.75						
井距(米)	14.58		13.68		7.77		8.37		18.09		16.75		20.51		30								
设计管底高程(米)	53.020		52.976		52.935		52.912		52.887		52.832		52.782		52.721		52.631						
现状地面高程(米)	55.907		56.080		55.864		55.814		55.812		55.709		55.625		55.545		55.256						
设计地面高程(米)	55.907		56.080		55.864		55.814		55.812		55.709		55.625		55.545		55.256						
井号	W-31		W-32		W-33		W-34		W-35		W-36		W-37		W-38		W-39						
里程(米)																							

单位出图章 Company Seal

广西汉华工程技术咨询集团有限公司
Guangxi Hanhua Engineering Technology Consulting Group Co.,Ltd
工程设计资质（证号 A145013032）
建筑行业（建筑工程）：甲级 风景园林工程：专项甲级
工程设计资质（证号 A245013039）
市政行业给水工程：乙级 市政行业排水工程：乙级
市政行业道路工程：乙级 市政行业桥梁工程：乙级
公路行业公路：乙级
城乡规划编制资质（证号 桂自资规乙字23450019）：乙级
工程勘察岩土工程专业（勘察）资质（证号 B245021576）：乙级
工程监理资质（证号 E245013039）：房屋建筑工程甲级、市政工程乙级

签署 Signature		
项目负责人 Item.Prin	张耀安 吴波平	张耀安 吴波平
专业负责人 Chief	吴波平	吴波平
审定 Approved	张耀安	张耀安
审核 Examined	吴波平	吴波平
校对 Checked	时勇	时勇
设计 Designed	李付勤	李付勤

建设单位 Client

贵港市覃塘区覃塘街道办事处

工程名称 Project

2025年覃塘街道大郭村水车屯污水处理项目

子项名称 Sub Item

图纸名称 Title

断面图

阶段 VER.	第 1 版	图号 Dwg. No.	SS-07
专业 Dept.	市政	阶段 Stage	施工图
比例 Scale	1:500	日期 Date	2025.07
工程号 Pjt .No.			

* 本图纸的版权,属广西汉华工程技术咨询集团所有,不得用于本工程以外范围.
* 本图纸需手续齐全方可用于施工.
* 本图须加盖本公司出图签章，否则一律无效。

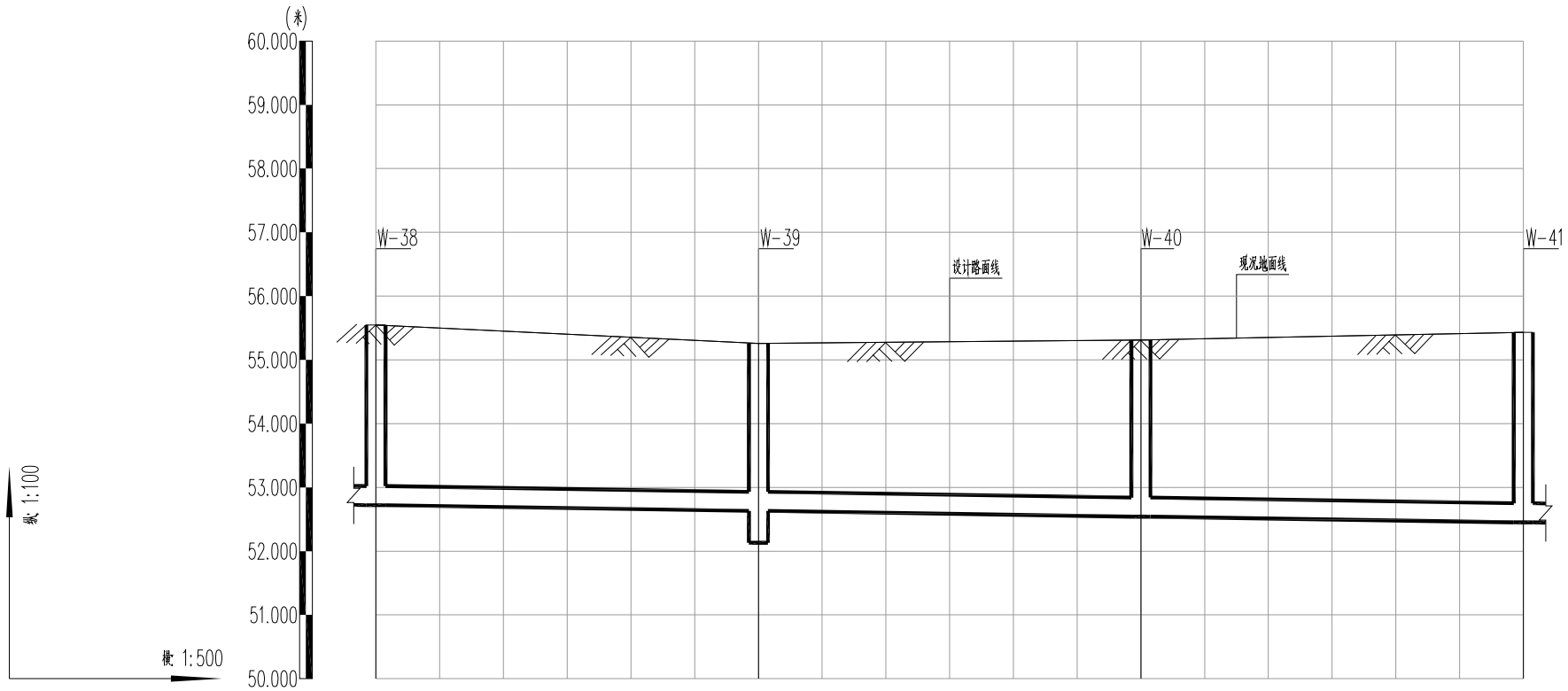

管径及坡度	DN300		0.300	
挖深（米）	2.94	2.75	2.89	3.10
井距（米）	30	30	30	
设计管底高程（米）	52.721	52.631	52.541	52.451
现状地面高程（米）	55.545	55.256	55.309	55.432
设计地面高程（米）	55.545	55.256	55.309	55.432
井号	W-38	W-39	W-40	W-41
里程（米）				

专业	实名	签名	日期	专业	实名	签名	日期
总图				给排水			
建筑				电气			
结构				暖通			

* 本图纸的版权,属广西汉华工程技术咨询集团所有,不得用于本工程以外范围.
* 本图纸需手续齐全方可用于施工.
* 本图须加盖本公司出图签章，否则一律无效。

单位出图章 Company Seal

广西汉华工程技术咨询集团有限公司
Guangxi Hanhua Engineering Technology Consulting Group Co.,Ltd
工程设计资质（证号 A145013032）
建筑行业（建筑工程）：甲级 风景园林工程：专项甲级
工程设计资质（证号 A245013039）
市政行业给水工程：乙级 市政行业排水工程：乙级
市政行业道路工程：乙级 市政行业桥梁工程：乙级
公 路 行 业 公路：乙级
城乡规划编制资质（证号 桂自资规乙字23450019）：乙级
工程勘察岩土工程专业（勘察）资质（ 证号 B245021576）：乙级
工程监理资质（证号 E245013039）：房屋建筑工程甲级、市政工程乙级

签署 Signature		
项目负责人 Item.Prin	张耀安 吴波平	张耀安 吴波平
专业负责人 Chief	吴波平	吴波平
审定 Approved	张耀安	张耀安
审核 Examined	吴波平	吴波平
校对 Checked	时 勇	时勇
设计 Designed	李付勤	李付勤

建设单位 Client

贵港市覃塘区覃塘街道办事处

工程名称 Project

2025年覃塘街道大郭村水车屯污水处理项目

子项名称 Sub Item

图纸名称 Title

断面图

阶段 VER.	第 1 版	图号 Dwg. No.	SS-07
专业 Dept.	市政	阶段 Stage	施工图
比例 Scale	1:500	日期 Date	2025.07
工程号 Pjt .No.			

专业	实名	签名	日期	专业	实名	签名	日期
总图				给排水			
建筑				电气			
结构				暖通			

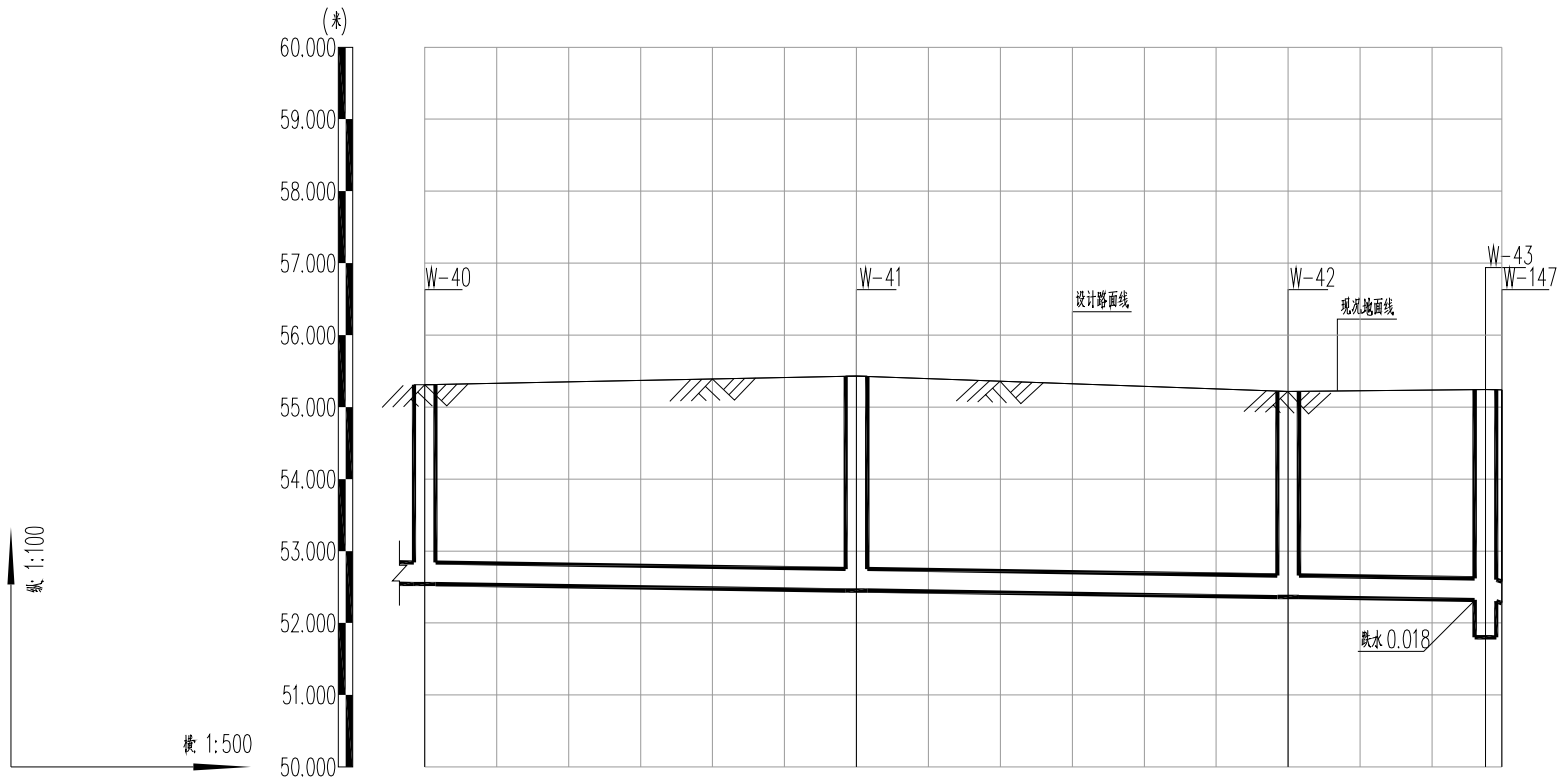

管径及坡度	DN300	0.300		2.205 DN300
挖深（米）	2.89	3.10	2.98	3.05 3.06
井距（米）	30	30	13.71	1.13
设计管底高程（米）	52.541	52.451	52.361	52.320 52.202
现状地面高程（米）	55.309	55.432	55.217	55.245 55.240
设计地面高程（米）	55.309	55.432	55.217	55.245 55.240
井号	W-40	W-41	W-42	W-43 W-147
里程（米）				

* 本图纸的版权,属广西汉华工程技术咨询集团所有,不得用于本工程以外范围.
* 本图纸需手续齐全方可用于施工.
* 本图须加盖本公司出图签章，否则一律无效。

单位出图章 Company Seal

广西汉华工程技术咨询集团有限公司
Guangxi Hanhua Engineering Technology Consulting Group Co.,Ltd
工程设计资质（证号 A145013032）
建筑行业（建筑工程）：甲级 风景园林工程：专项甲级
工程设计资质（证号 A245013039）
市政行业给水工程：乙级 市政行业排水工程：乙级
市政行业道路工程：乙级 市政行业桥梁工程：乙级
公 路 行 业 公路：乙级
城乡规划编制资质（证号 桂自资规乙字23450019）：乙级
工程勘察岩土工程专业（勘察）资质（ 证号 B245021576）：乙级
工程监理资质（证号 E245013039）：房屋建筑工程甲级、市政工程乙级

签署 Signature		
项目负责人 Item.Prin	张耀安 吴波平	张耀安 吴波平
专业负责人 Chief	吴波平	吴波平
审定 Approved	张耀安	张耀安
审核 Examined	吴波平	吴波平
校对 Checked	时 勇	时勇
设计 Designed	李付勤	李付勤

建设单位 Client

贵港市覃塘区覃塘街道办事处

工程名称 Project

2025年覃塘街道大郭村水车屯污水处理项目

子项名称 Sub Item

图纸名称 Title

断面图

阶段 VER.	第 1 版	图号 Dwg. No.	SS-07
专业 Dept.	市政	阶段 Stage	施工图
比例 Scale	1:500	日期 Date	2025.07
工程号 Pjt .No.			

专业	实名	签名	日期	专业	实名	签名	日期
总图				给排水			
建筑				电气			
结构				暖通			

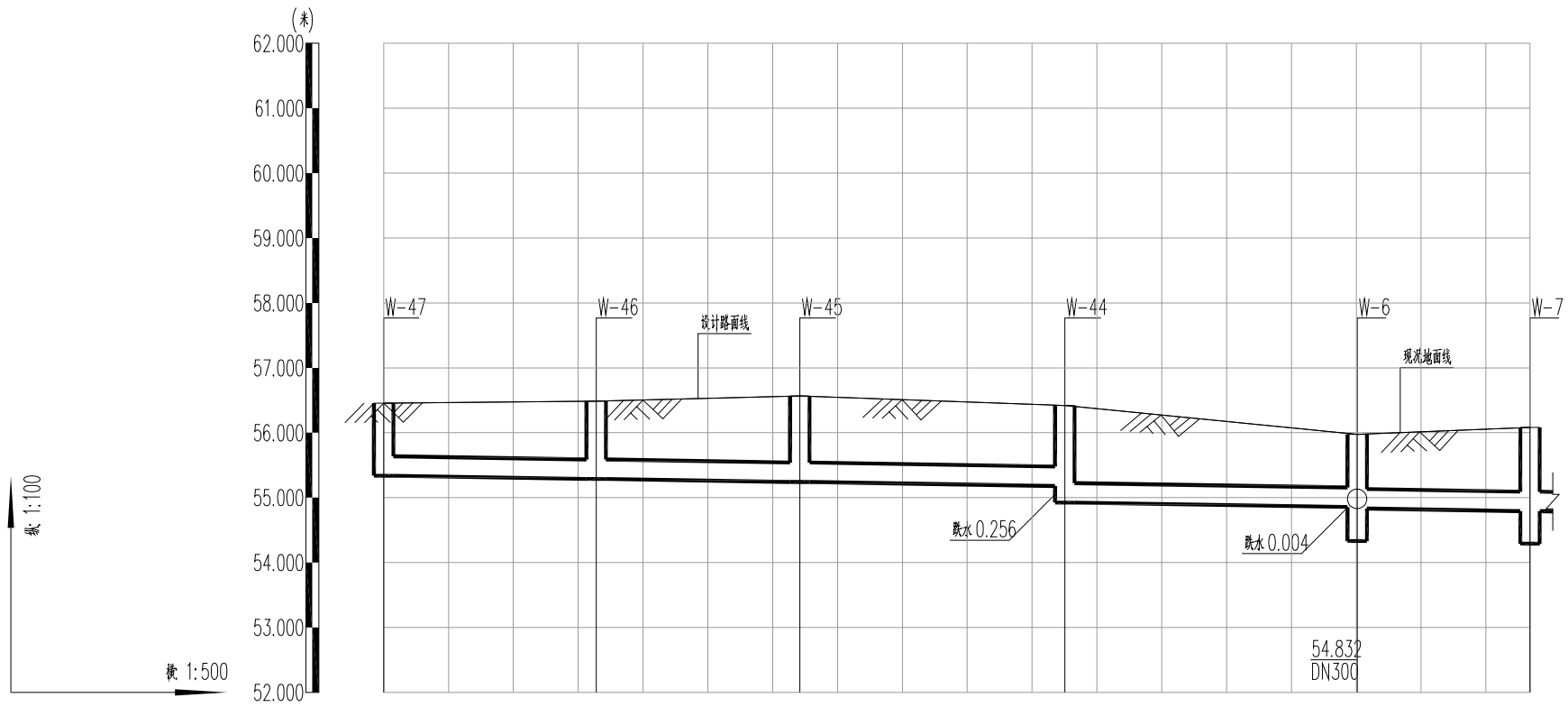

管径及坡度	DN300			0.300		
挖深(米)	1.24	1.32	1.45	1.36 / 1.62	1.24 / 1.26	1.41
井距(米)	16.39	15.7	20.43	22.54	13.33	
设计管底高程(米)	55.337	55.288	55.241	55.180 / 54.924	54.856 / 54.832	54.792
现状地面高程(米)	56.457	56.488	56.567	56.421	55.976	56.083
设计地面高程(米)	56.457	56.488	56.567	56.421	55.976	56.083
井号	W-47	W-46	W-45	W-44	W-6	W-7
里程(米)						

* 本图纸的版权,属广西汉华工程技术咨询集团所有,不得用于本工程以外范围.
* 本图纸需手续齐全方可用于施工.
* 本图须加盖本公司出图签章，否则一律无效。

单位出图章 Company Seal

广西汉华工程技术咨询集团有限公司
Guangxi Hanhua Engineering Technology Consulting Group Co.,Ltd
工程设计资质（证号 A145013032）
建筑行业（建筑工程）：甲级 风景园林工程：专项甲级
工程设计资质（证号 A245013039）
市政行业给水工程：乙级 市政行业排水工程：乙级
市政行业道路工程：乙级 市政行业桥梁工程：乙级
公 路 行 业 公路：乙级
城乡规划编制资质（证号 桂自资规乙字23450019）：乙级
工程勘察岩土工程专业（勘察）资质（ 证号 B245021576）：乙级
工程监理资质（证号 E245013039）：房屋建筑工程甲级、市政工程乙级

签署 Signature		
项目负责人 Item.Prin	张耀安 吴波平	张耀安 吴波平
专业负责人 Chief	吴波平	吴波平
审定 Approved	张耀安	张耀安
审核 Examined	吴波平	吴波平
校对 Checked	时 勇	时勇
设计 Designed	李付勤	李付勤

建设单位 Client

贵港市覃塘区覃塘街道办事处

工程名称 Project

2025年覃塘街道大郭村水车屯污水处理项目

子项名称 Sub Item

图纸名称 Title

断面图

阶段 VER.	第 1 版	图号 Dwg. No.	SS-07
专业 Dept.	市政	阶段 Stage	施工图
比例 Scale	1:500	日期 Date	2025.07
工程号 Pjt .No.			

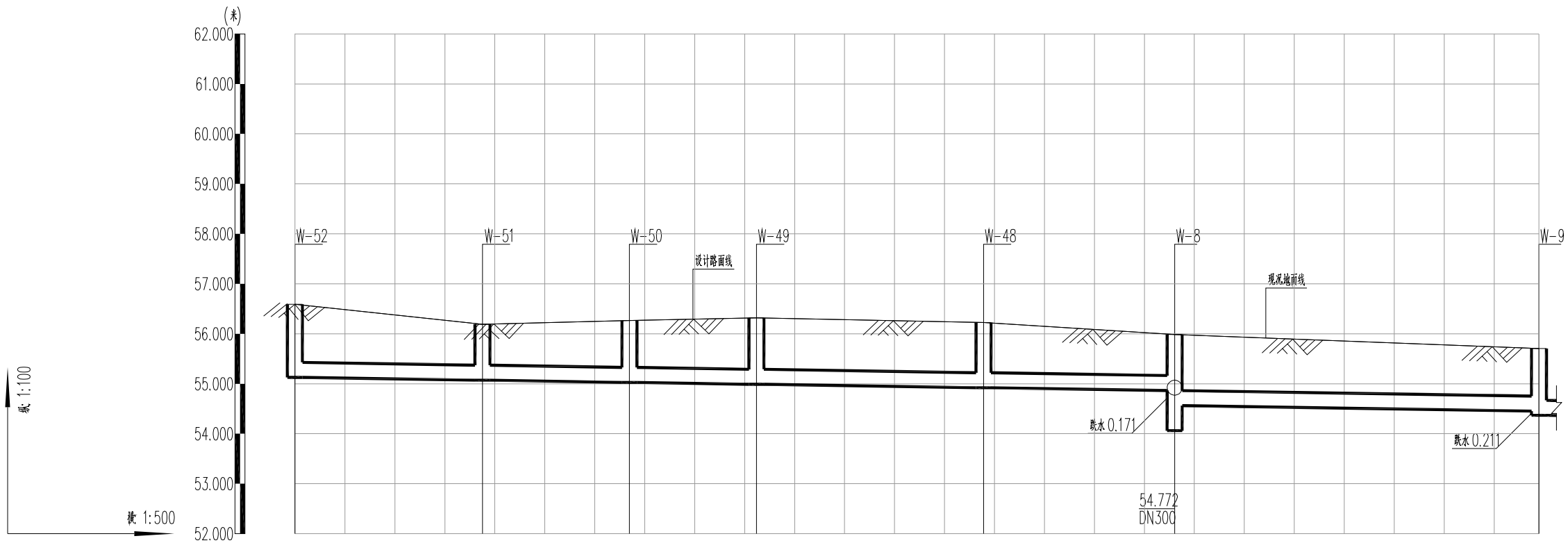

管径及坡度	DN300					0.300	
控深（米）	1.58	1.24	1.36	1.45	1.43	1.24 1.54	1.37
井距（米）	18.77	14.71	12.71	22.72	19.13	36.46	
设计管底高程（米）	55.128	55.072	55.028	54.990	54.921	54.864 54.562	54.453
现状地面高程（米）	56.590	56.192	56.265	56.318	56.226	55.985	55.704
设计地面高程（米）	56.590	56.192	56.265	56.318	56.226	55.985	55.704
井号	W-52	W-51	W-50	W-49	W-48	W-8	W-9
里程（米）							

专业	实名	签名	日期
总图			
建筑			
结构			
给排水			
电气			
暖通			

* 本图纸的版权,属广西汉华工程技术咨询集团所有,不得用于本工程以外范围.
* 本图纸需手续齐全方可用于施工.
* 本图须加盖本公司出图签章，否则一律无效。

单位出图章 Company Seal

广西汉华工程技术咨询集团有限公司
Guangxi Hanhua Engineering Technology Consulting Group Co.,Ltd
工程设计资质（证号 A145013032）
建筑行业（建筑工程）：甲级 风景园林工程：专项甲级
工程设计资质（证号 A245013039）
市政行业给水工程：乙级 市政行业排水工程：乙级
市政行业道路工程：乙级 市政行业桥梁工程：乙级
公路行业公路：乙级
城乡规划编制资质（证号 桂自资规乙字23450019）：乙级
工程勘察岩土工程专业（勘察）资质（证号 B245021576）：乙级
工程监理资质（证号 E245013039）：房屋建筑工程甲级、市政工程乙级

签署 Signature		
项目负责人 Item.Prin	张耀安 吴波平	张耀安 吴波平
专业负责人 Chief	吴波平	吴波平
审定 Approved	张耀安	张耀安
审核 Examined	吴波平	吴波平
校对 Checked	时勇	时勇
设计 Designed	李付勤	李付勤

建设单位 Client

贵港市覃塘区覃塘街道办事处

工程名称 Project

2025年覃塘街道大郭村水车屯污水处理项目

子项名称 Sub Item

图纸名称 Title

断面图

阶段 VER.	第 1 版	图号 Dwg. No.	SS-07
专业 Dept.	市政	阶段 Stage	施工图
比例 Scale	1:500	日期 Date	2025.07
工程号 Pjt .No.			

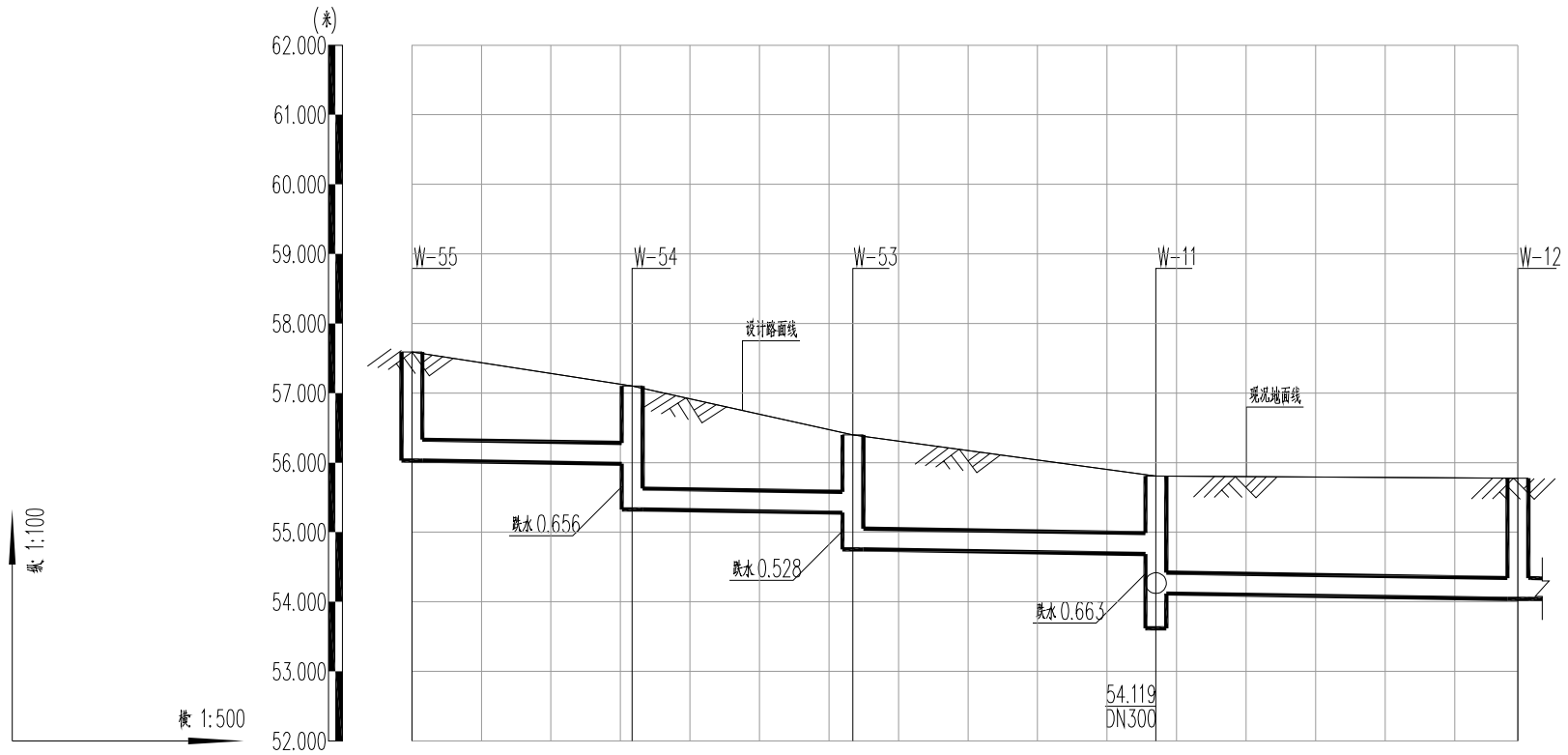

管径及坡度	DN300			0.300	
挖深（米）	1.68	1.24 / 1.90	1.24 / 1.77	1.24 / 1.81	1.85
井距（米）	15.85	15.87	21.79	26.04	
设计管底高程（米）	56.030	55.983 / 55.327	55.280 / 54.752	54.687 / 54.119	54.041
现状地面高程（米）	57.590	57.102	56.400	55.807	55.774
设计地面高程（米）	57.590	57.102	56.400	55.807	55.774
井号	W-55	W-54	W-53	W-11	W-12
里程（米）					

专业	实名	签名	日期	专业	实名	签名	日期
总图				给排水			
建筑				电气			
结构				暖通			

* 本图纸的版权,属广西汉华工程技术咨询集团所有,不得用于本工程以外范围.
* 本图纸需手续齐全方可用于施工.
* 本图须加盖本公司出图签章，否则一律无效。

单位出图章 Company Seal

广西汉华工程技术咨询集团有限公司
Guangxi Hanhua Engineering Technology Consulting Group Co.,Ltd
工程设计资质（证号 A145013032）
建筑行业（建筑工程）：甲级 风景园林工程：专项甲级
工程设计资质（证号 A245013039）
市政行业给水工程：乙级 市政行业排水工程：乙级
市政行业道路工程：乙级 市政行业桥梁工程：乙级
公路行业公路：乙级
城乡规划编制资质（证号 桂自资规乙字23450019）：乙级
工程勘察岩土工程专业（勘察）资质（证号 B245021576）：乙级
工程监理资质（证号 E245013039）：房屋建筑工程甲级、市政工程乙级

签署 Signature		
项目负责人 Item.Prin	张耀安 吴波平	张耀安 吴波平
专业负责人 Chief	吴波平	吴波平
审定 Approved	张耀安	张耀安
审核 Examined	吴波平	吴波平
校对 Checked	时勇	时勇
设计 Designed	李付勤	李付勤

建设单位 Client

贵港市覃塘区覃塘街道办事处

工程名称 Project

2025年覃塘街道大郭村水车屯污水处理项目

子项名称 Sub Item

图纸名称 Title

断面图

阶段 VER.	第 1 版	图号 Dwg. No.	SS-07
专业 Dept.	市政	阶段 Stage	施工图
比例 Scale	1:500	日期 Date	2025.07
工程号 Pjt .No.			

专业	实名	签名	日期
总图			
建筑			
结构			

专业	实名	签名	日期
给排水			
电气			
暖通			

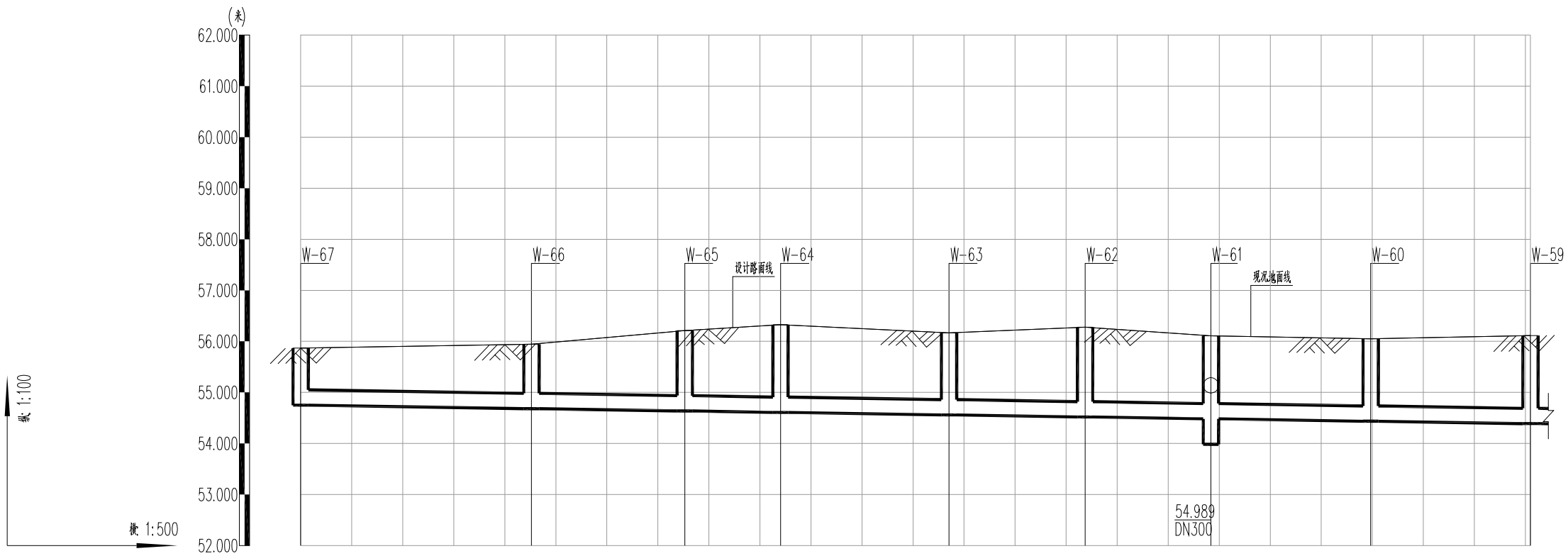

管径及坡度	DN300					0.300			
挖深(米)	1.24	1.38	1.69	1.84	1.73	1.88	1.75	1.74	1.84
井距(米)	22.61	15.02	9.38	16.51	13.34	12.32	15.66	15.66	
设计管底高程(米)	54.750	54.682	54.637	54.609	54.559	54.519	54.482	54.436	54.389
现状地面高程(米)	55.870	55.943	56.209	56.329	56.165	56.278	56.109	56.052	56.112
设计地面高程(米)	55.870	55.943	56.209	56.329	56.165	56.278	56.109	56.052	56.112
井号	W-67	W-66	W-65	W-64	W-63	W-62	W-61	W-60	W-59
里程(米)									

* 本图纸的版权,属广西汉华工程技术咨询集团所有,不得用于本工程以外范围
* 本图纸需手续齐全方可用于施工
* 本图须加盖本公司出图签章，否则一律无效。

单位出图章 Company Seal

广西汉华工程技术咨询集团有限公司
Guangxi Hanhua Engineering Technology Consulting Group Co.,Ltd
工程设计资质（证号 A145013032）
建筑行业（建筑工程）：甲级 风景园林工程：专项甲级
工程设计资质（证号 A245013039）
市政行业给水工程：乙级 市政行业排水工程：乙级
市政行业道路工程：乙级 市政行业桥梁工程：乙级
公 路 行 业 公路：乙级
城乡规划编制资质（证号 桂自资规乙字23450019）：乙级
工程勘察岩土工程专业（勘察）资质（ 证号 B245021576）：乙级
工程监理资质（证号 E245013039）：房屋建筑工程甲级、市政工程乙级

签署 Signature		
项目负责人 Item.Prin	张耀安 吴波平	张耀安 吴波平
专业负责人 Chief	吴波平	吴波平
审定 Approved	张耀安	张耀安
审核 Examined	吴波平	吴波平
校对 Checked	时 勇	时勇
设计 Designed	李付勤	李付勤

建设单位 Client

贵港市覃塘区覃塘街道办事处

工程名称 Project

2025年覃塘街道大郭村水车屯污水处理项目

子项名称 Sub Item

图纸名称 Title

断面图

阶段 VER.	第 1 版	图号 Dwg. No.	SS-07
专业 Dept.	市政	阶段 Stage	施工图
比例 Scale	1:500	日期 Date	2025.07
工程号 Pjt .No.			

专业	实名	签名	日期	专业	实名	签名	日期
总图				给排水			
建筑				电气			
结构				暖通			

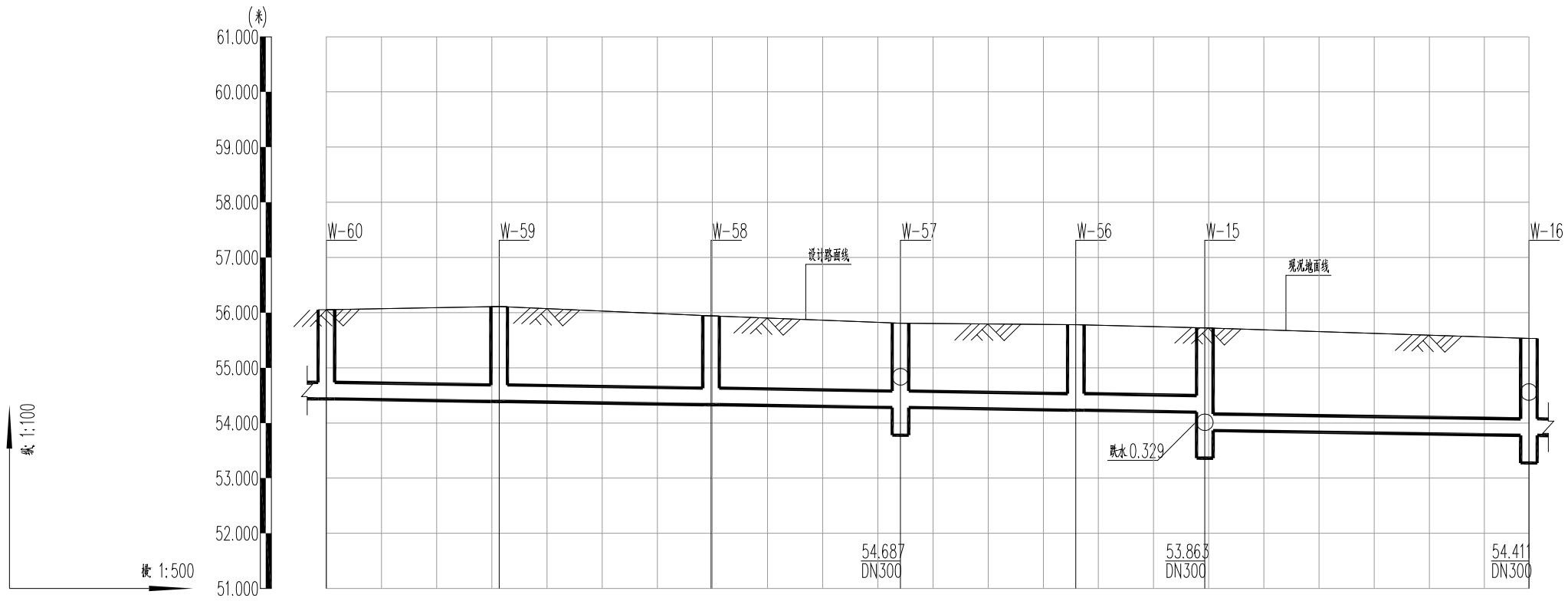

管径及坡度	DN300					0.300	
挖深(米)	1.74	1.84	1.73	1.65	1.67	1.65 / 1.98	1.88
井距(米)	15.66	19.22	17.18	15.9	11.7	29.38	
设计管底高程(米)	54.436	54.389	54.331	54.279	54.232	54.197 / 53.863	53.775
现状地面高程(米)	56.052	56.112	55.942	55.807	55.780	55.726	55.531
设计地面高程(米)	56.052	56.112	55.942	55.807	55.780	55.726	55.531
井号	W-60	W-59	W-58	W-57	W-56	W-15	W-16
里程(米)							

* 本图纸的版权,属广西汉华工程技术咨询集团所有,不得用于本工程以外范围.
* 本图纸需手续齐全方可用于施工.
* 本图须加盖本公司出图签章，否则一律无效。

单位出图章 Company Seal

广西汉华工程技术咨询集团有限公司
Guangxi Hanhua Engineering Technology Consulting Group Co.,Ltd
工程设计资质（证号 A145013032）
建筑行业（建筑工程）：甲级 风景园林工程：专项甲级
工程设计资质（证号 A245013039）
市政行业给水工程：乙级 市政行业排水工程：乙级
市政行业道路工程：乙级 市政行业桥梁工程：乙级
公 路 行 业 公路：乙级
城乡规划编制资质（证号 桂自资规乙字23450019）：乙级
工程勘察岩土工程专业（勘察）资质（ 证号 B245021576）：乙级
工程监理资质（证号 E245013039）：房屋建筑工程甲级、市政工程乙级

签署 Signature		
项目负责人 Item.Prin	张耀安 吴波平	张耀安 吴波平
专业负责人 Chief	吴波平	吴波平
审定 Approved	张耀安	张耀安
审核 Examined	吴波平	吴波平
校对 Checked	时 勇	时勇
设计 Designed	李付勤	李付勤

建设单位 Client

贵港市覃塘区覃塘街道办事处

工程名称 Project

2025年覃塘街道大郭村水车屯污水处理项目

子项名称 Sub Item

图纸名称 Title

断面图

阶段 VER.	第 1 版	图号 Dwg. No.	SS-07
专业 Dept.	市政	阶段 Stage	施工图
比例 Scale	1:500	日期 Date	2025.07
工程号 Pjt .No.			

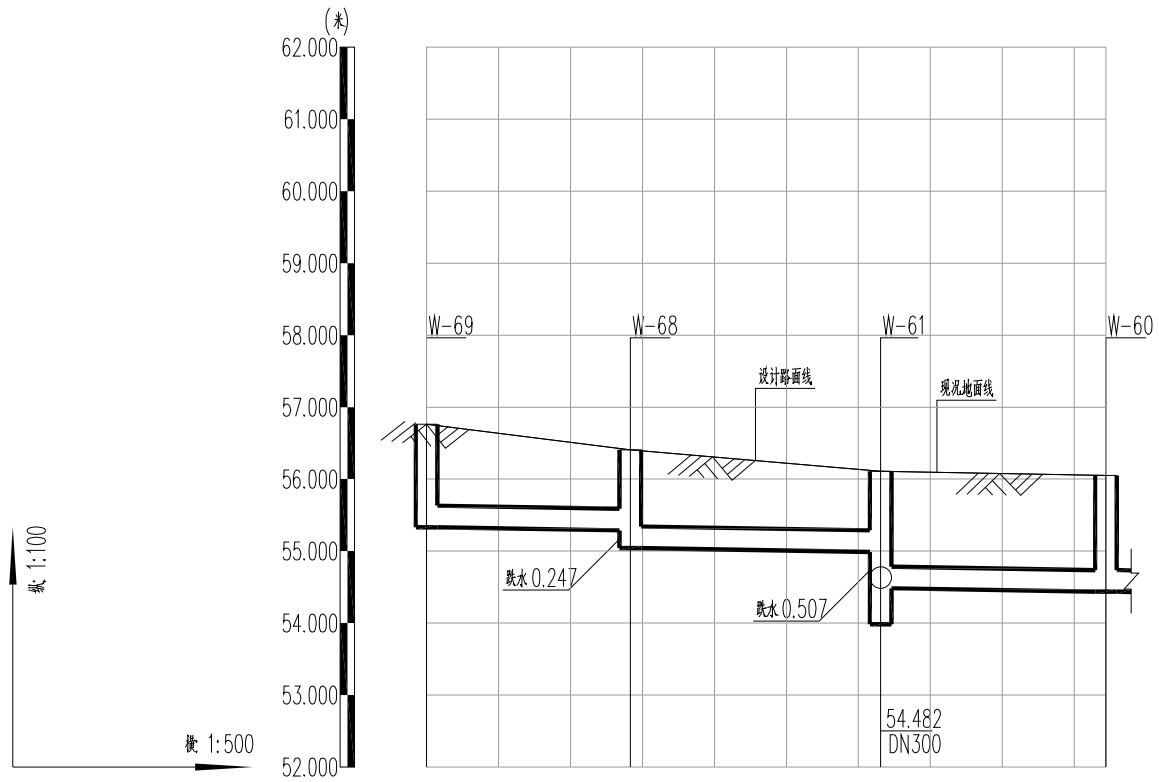

管径及坡度	DN300		0.300	
挖深(米)	1.55	1.24 / 1.49	1.24 / 1.75	1.74
井距(米)	14.16	17.4	15.66	
设计管底高程(米)	55.331	55.288 / 55.041	54.989 / 54.482	54.436
现状地面高程(米)	56.764	56.408	56.109	56.052
设计地面高程(米)	56.764	56.408	56.109	56.052
井号	W-69	W-68	W-61	W-60
里程(米)				

专业	实名	签名	日期	专业	实名	签名	日期
总图				给排水			
建筑				电气			
结构				暖通			

* 本图纸的版权,属广西汉华工程技术咨询集团所有,不得用于本工程以外范围
* 本图纸需手续齐全方可用于施工
* 本图须加盖本公司出图签章，否则一律无效。

单位出图章 Company Seal

广西汉华工程技术咨询集团有限公司
Guangxi Hanhua Engineering Technology Consulting Group Co.,Ltd
工程设计资质（证号 A145013032）
建筑行业（建筑工程）：甲级 风景园林工程：专项甲级
工程设计资质（证号 A245013039）
市政行业给水工程：乙级 市政行业排水工程：乙级
市政行业道路工程：乙级 市政行业桥梁工程：乙级
公路行业公路：乙级
城乡规划编制资质（证号 桂自资规乙字23450019）：乙级
工程勘察岩土工程专业（勘察）资质（证号 B245021576）：乙级
工程监理资质（证号 E245013039）：房屋建筑工程甲级、市政工程乙级

签署 Signature		
项目负责人 Item.Prin	张耀安 吴波平	张耀安 吴波平
专业负责人 Chief	吴波平	吴波平
审定 Approved	张耀安	张耀安
审核 Examined	吴波平	吴波平
校对 Checked	时勇	时勇
设计 Designed	李付勤	李付勤

建设单位 Client

贵港市覃塘区覃塘街道办事处

工程名称 Project

2025年覃塘街道大郭村水车屯污水处理项目

子项名称 Sub Item

图纸名称 Title

断面图

阶段 VER.	第 1 版	图号 Dwg. No.	SS-07
专业 Dept.	市政	阶段 Stage	施工图
比例 Scale	1:500	日期 Date	2025.07
工程号 Pjt .No.			

专业	实名	签名	日期	专业	实名	签名	日期
总图				给排水			
建筑				电气			
结构				暖通			

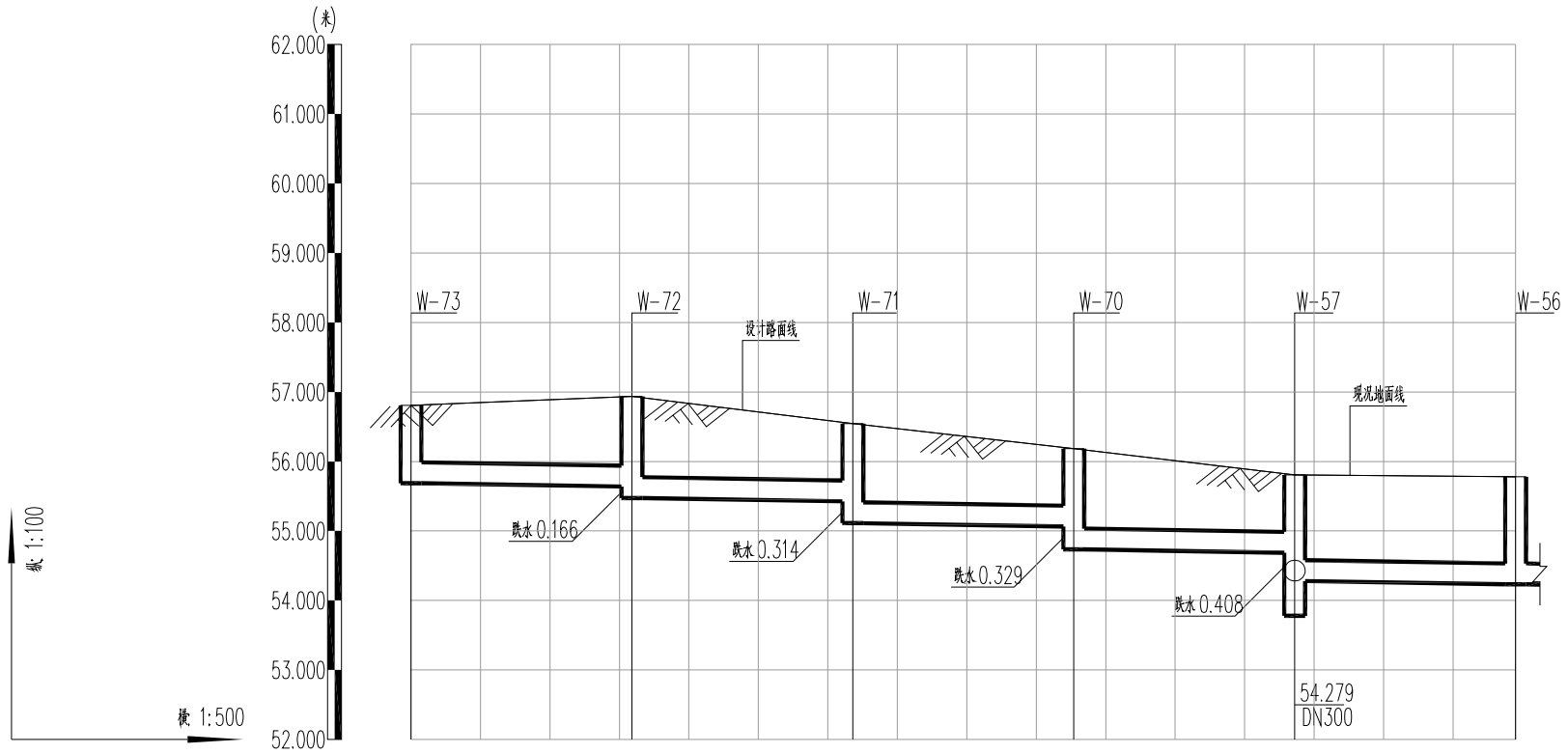

管径及坡度	DN300				0.300	
挖深(米)	1.24	1.42 / 1.58	1.24 / 1.55	1.24 / 1.57	1.24 / 1.65	1.67
井距(米)	15.9	15.9	15.9	15.9	15.9	
设计管底高程(米)	55.687	55.640 / 55.474	55.426 / 55.112	55.064 / 54.735	54.687 / 54.279	54.232
现状地面高程(米)	56.807	56.936	56.546	56.184	55.807	55.780
设计地面高程(米)	56.807	56.936	56.546	56.184	55.807	55.780
井号	W-73	W-72	W-71	W-70	W-57	W-56
里程(米)						

* 本图纸的版权,属广西汉华工程技术咨询集团所有,不得用于本工程以外范围
* 本图纸需手续齐全方可用于施工
* 本图须加盖本公司出图签章，否则一律无效。

单位出图章 Company Seal

广西汉华工程技术咨询集团有限公司
Guangxi Hanhua Engineering Technology Consulting Group Co.,Ltd
工程设计资质（证号 A145013032）
建筑行业（建筑工程）：甲级 风景园林工程：专项甲级
工程设计资质（证号 A245013039）
市政行业给水工程：乙级 市政行业排水工程：乙级
市政行业道路工程：乙级 市政行业桥梁工程：乙级
公路行业公路：乙级
城乡规划编制资质（证号 桂自资规乙字23450019）：乙级
工程勘察岩土工程专业（勘察）资质（证号 B245021576）：乙级
工程监理资质（证号 E245013039）：房屋建筑工程甲级、市政工程乙级

签署 Signature		
项目负责人 Item.Prin	张耀安 吴波平	张耀安 吴波平
专业负责人 Chief	吴波平	吴波平
审定 Approved	张耀安	张耀安
审核 Examined	吴波平	吴波平
校对 Checked	时勇	时勇
设计 Designed	李付勤	李付勤

建设单位 Client

贵港市覃塘区覃塘街道办事处

工程名称 Project

2025年覃塘街道大郭村水车屯污水处理项目

子项名称 Sub Item

图纸名称 Title

断面图

阶段 VER.	第 1 版	图号 Dwg. No.	SS-07
专业 Dept.	市政	阶段 Stage	施工图
比例 Scale	1:500	日期 Date	2025.07
工程号 Pjt .No.			

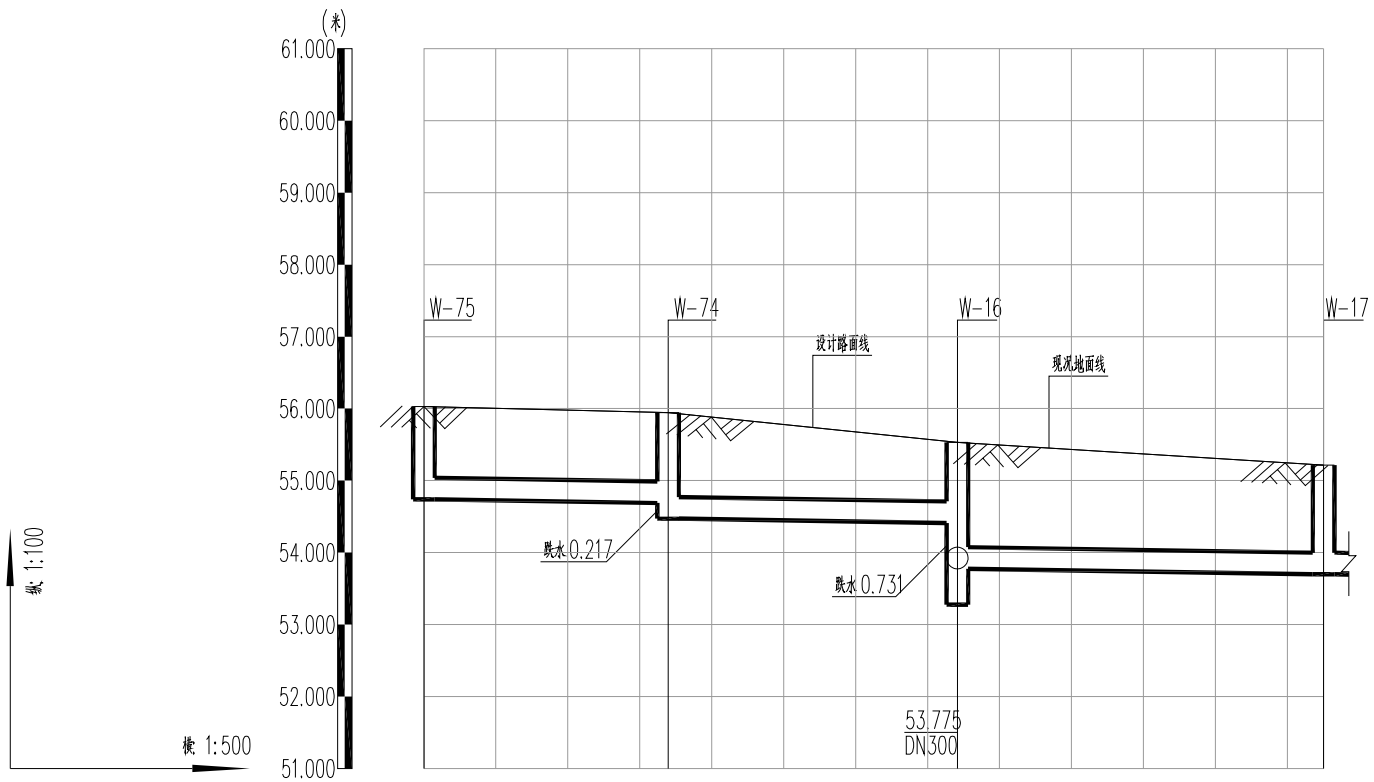

管径及坡度	DN300		0.300	
挖深（米）	1.41	1.38 / 1.60	1.24 / 1.88	1.64
井距（米）	16.97	20.1	25.45	
设计管底高程（米）	54.739	54.688 / 54.471	54.411 / 53.775	53.698
现状地面高程（米）	56.030	55.946	55.531	55.213
设计地面高程（米）	56.030	55.946	55.531	55.213
井号	W-75	W-74	W-16	W-17
里程（米）				

专业	实名	签名	日期	专业	实名	签名	日期
总图				给排水			
建筑				电气			
结构				暖通			

* 本图纸的版权,属广西汉华工程技术咨询集团所有,不得用于本工程以外范围.
* 本图纸需手续齐全方可用于施工.
* 本图须加盖本公司出图签章，否则一律无效。

单位出图章 Company Seal

广西汉华工程技术咨询集团有限公司
Guangxi Hanhua Engineering Technology Consulting Group Co.,Ltd
工程设计资质（证号 A145013032）
建筑行业（建筑工程）：甲级 风景园林工程：专项甲级
工程设计资质（证号 A245013039）
市政行业给水工程：乙级 市政行业排水工程：乙级
市政行业道路工程：乙级 市政行业桥梁工程：乙级
公路行业公路：乙级
城乡规划编制资质（证号 桂自资规乙字23450019）：乙级
工程勘察岩土工程专业（勘察）资质（证号 B245021576）：乙级
工程监理资质（证号 E245013039）：房屋建筑工程甲级、市政工程乙级

签署 Signature		
项目负责人 Item.Prin	张耀安 吴波平	张耀安 吴波平
专业负责人 Chief	吴波平	吴波平
审定 Approved	张耀安	张耀安
审核 Examined	吴波平	吴波平
校对 Checked	时勇	时勇
设计 Designed	李付勤	李付勤

建设单位 Client

贵港市覃塘区覃塘街道办事处

工程名称 Project

2025年覃塘街道大郭村水车屯污水处理项目

子项名称 Sub Item

图纸名称 Title

断面图

阶段 VER.	第 1 版	图号 Dwg. No.	SS-07
专业 Dept.	市政	阶段 Stage	施工图
比例 Scale	1:500	日期 Date	2025.07
工程号 Pjt .No.			

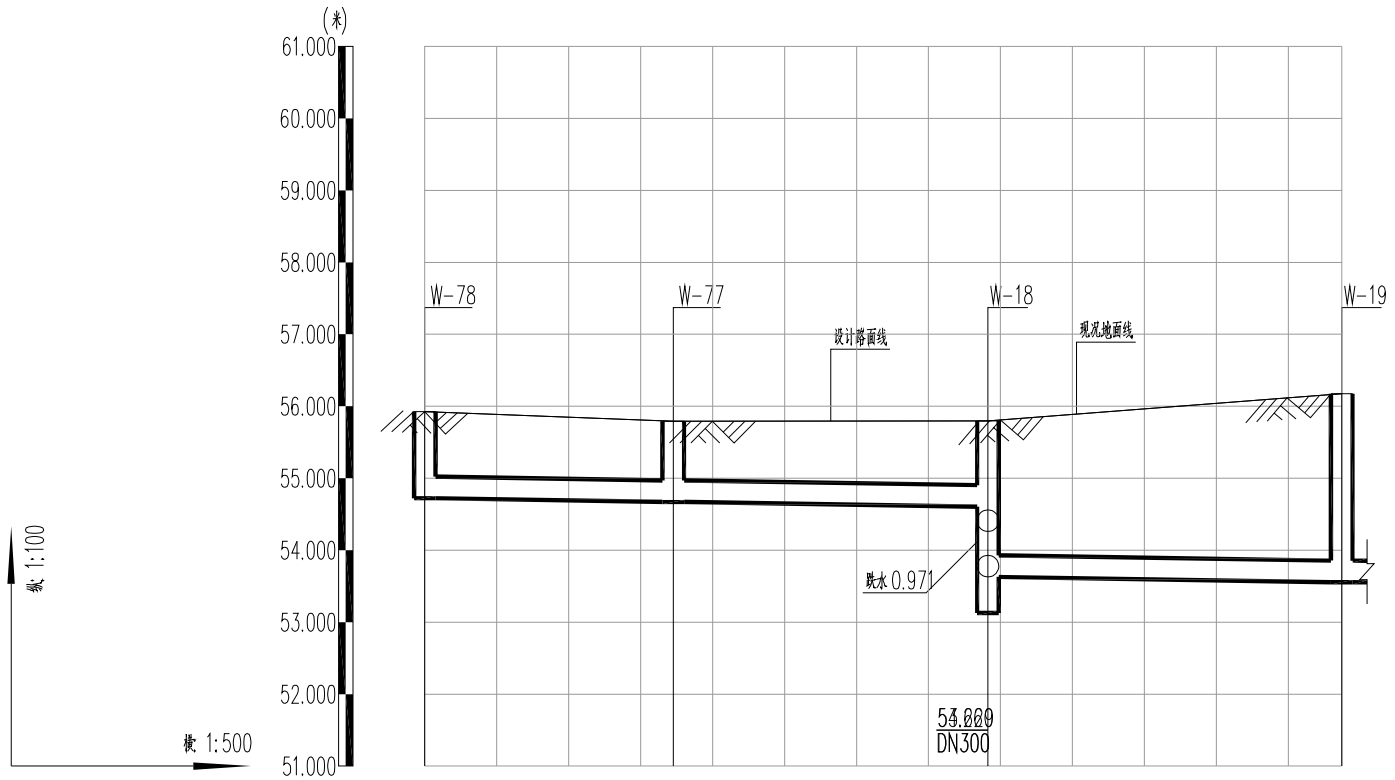

管径及坡度	DN300			0.300
挖深(米)	1.32	1.24	1.31 / 2.29	2.74
井距(米)	17.26	21.87	24.59	
设计管底高程(米)	54.722	54.670	54.605 / 53.629	53.555
现状地面高程(米)	55.926	55.790	55.796	56.173
设计地面高程(米)	55.926	55.790	55.796	56.173
井号	W-78	W-77	W-18	W-19
里程(米)				

专业	实名	签名	日期	专业	实名	签名	日期
总图				给排水			
建筑				电气			
结构				暖通			

* 本图纸的版权,属广西汉华工程技术咨询集团所有,不得用于本工程以外范围.
* 本图纸需手续齐全方可用于施工.
* 本图须加盖本公司出图签章，否则一律无效。

单位出图章 Company Seal

广西汉华工程技术咨询集团有限公司
Guangxi Hanhua Engineering Technology Consulting Group Co.,Ltd
工程设计资质（证号 A145013032）
建筑行业（建筑工程）：甲级 风景园林工程：专项甲级
工程设计资质（证号 A245013039）
市政行业给水工程：乙级 市政行业排水工程：乙级
市政行业道路工程：乙级 市政行业桥梁工程：乙级
公路行业公路：乙级
城乡规划编制资质（证号 桂自资规乙字23450019）：乙级
工程勘察岩土工程专业（勘察）资质（证号 B245021576）：乙级
工程监理资质（证号 E245013039）：房屋建筑工程甲级、市政工程乙级

签署 Signature		
项目负责人 Item.Prin	张耀安 吴波平	张耀安 吴波平
专业负责人 Chief	吴波平	吴波平
审定 Approved	张耀安	张耀安
审核 Examined	吴波平	吴波平
校对 Checked	时勇	时勇
设计 Designed	李付勤	李付勤

建设单位 Client

贵港市覃塘区覃塘街道办事处

工程名称 Project

2025年覃塘街道大郭村水车屯污水处理项目

子项名称 Sub Item

图纸名称 Title

断面图

阶段 VER.	第 1 版	图号 Dwg. No.	SS-07
专业 Dept.	市政	阶段 Stage	施工图
比例 Scale	1:500	日期 Date	2025.07
工程号 Pjt .No.			

专业	实名	签名	日期	专业	实名	签名	日期
总图				给排水			
建筑				电气			
结构				暖通			

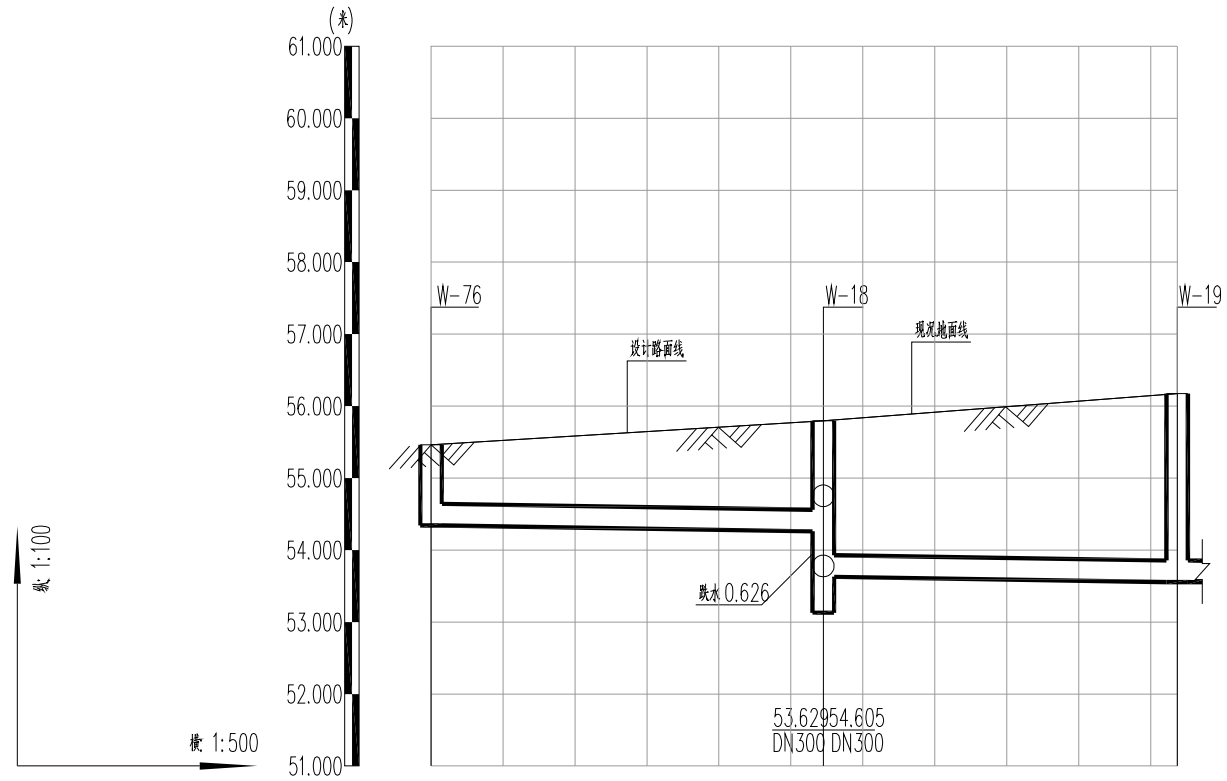

管径及坡度	DN300	0.300
挖(米)深	1.24	1.66 2.29 2.74
井(米)距	27.26	24.59
设计管底高程(米)	54.342	54.260 53.629 53.555
现状地面高程(米)	55.462	55.796 56.173
设计地面高程(米)	55.462	55.796 56.173
井号	W-76	W-18 W-19
里(米)程		

单位出图章 Company Seal

广西汉华工程技术咨询集团有限公司
Guangxi Hanhua Engineering Technology Consulting Group Co.,Ltd

工程设计资质（证号 A145013032）
建筑行业（建筑工程）：甲级 风景园林工程：专项甲级
工程设计资质（证号 A245013039）
市政行业给水工程：乙级 市政行业排水工程：乙级
市政行业道路工程：乙级 市政行业桥梁工程：乙级
公路行业公路：乙级
城乡规划编制资质（证号 桂自资规乙字23450019）：乙级
工程勘察岩土工程专业（勘察）资质（证号 B245021576）：乙级
工程监理资质（证号 E245013039）：房屋建筑工程甲级、市政工程乙级

签署 Signature		
项目负责人 Item.Prin	张耀安 吴波平	张耀安 吴波平
专业负责人 Chief	吴波平	吴波平
审定 Approved	张耀安	张耀安
审核 Examined	吴波平	吴波平
校对 Checked	时勇	时勇
设计 Designed	李付勤	李付勤

建设单位 Client

贵港市覃塘区覃塘街道办事处

工程名称 Project

2025年覃塘街道大郭村水车屯污水处理项目

子项名称 Sub Item

图纸名称 Title

断面图

阶段 VER.	第 1 版	图号 Dwg. No.	SS-07
专业 Dept.	市政	阶段 Stage	施工图
比例 Scale	1:500	日期 Date	2025.07
工程号 Pjt .No.			

* 本图纸的版权,属广西汉华工程技术咨询集团所有,不得用于本工程以外范围.
* 本图纸需手续齐全方可用于施工.
* 本图须加盖本公司出图签章，否则一律无效。

专业	实名	签名	日期	专业	实名	签名	日期
总图				给排水			
建筑				电气			
结构				暖通			

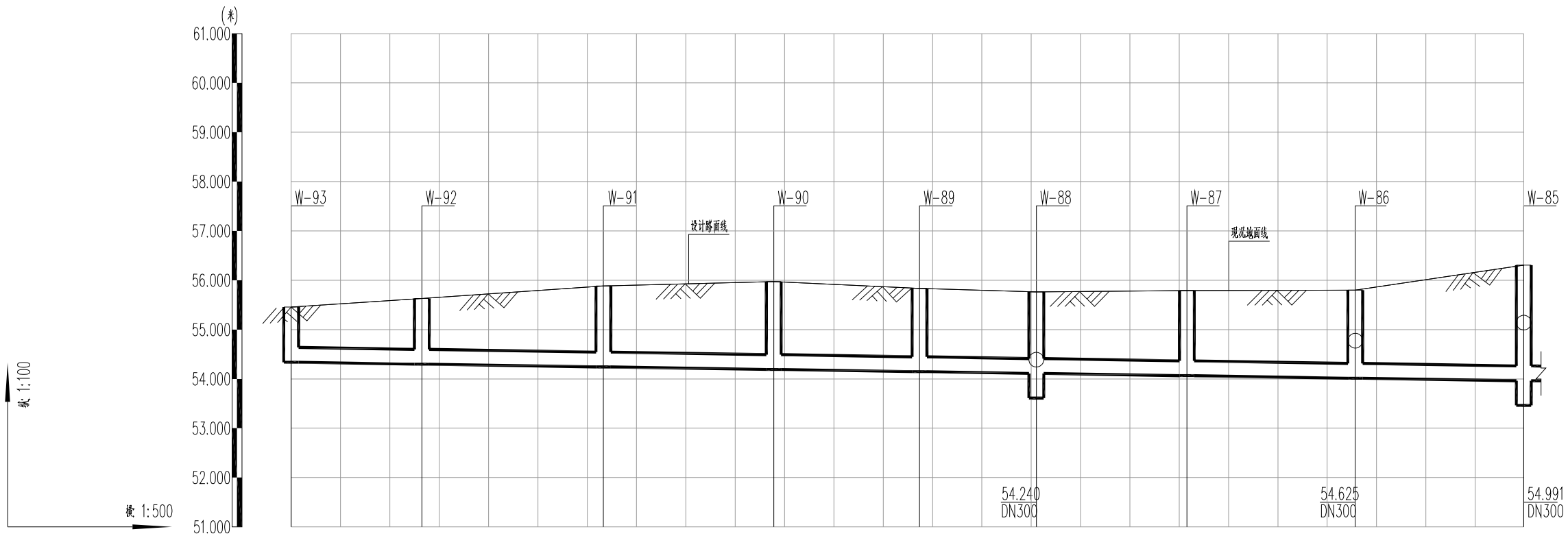

管径及坡度	DN300						0.300		
挖深（米）	1.24	1.45	1.76	1.90	1.81	1.77	1.84	1.91	2.46
井距（米）	13.23	18.41	17.26	14.77	11.84	15.25	17.07	17.07	
设计管底高程（米）	54.338	54.298	54.243	54.191	54.147	54.111	54.066	54.014	53.963
现状地面高程（米）	55.458	55.631	55.884	55.974	55.837	55.762	55.789	55.801	56.307
设计地面高程（米）	55.458	55.631	55.884	55.974	55.837	55.762	55.789	55.801	56.307
井号	W-93	W-92	W-91	W-90	W-89	W-88	W-87	W-86	W-85
里程（米）									

* 本图纸的版权,属广西汉华工程技术咨询集团所有,不得用于本工程以外范围.
* 本图纸需手续齐全方可用于施工.
* 本图须加盖本公司出图签章，否则一律无效。

单位出图章 Company Seal

广西汉华工程技术咨询集团有限公司
Guangxi Hanhua Engineering Technology Consulting Group Co.,Ltd
工程设计资质（证号 A145013032）
建筑行业（建筑工程）：甲级 风景园林工程：专项甲级
工程设计资质（证号 A245013039）
市政行业给水工程：乙级 市政行业排水工程：乙级
市政行业道路工程：乙级 市政行业桥梁工程：乙级
公路行业公路：乙级
城乡规划编制资质（证号 桂自资规乙字23450019）：乙级
工程勘察岩土工程专业（勘察）资质（证号 B245021576）：乙级
工程监理资质（证号 E245013039）：房屋建筑工程甲级、市政工程乙级

签署 Signature		
项目负责人 Item.Prin	张耀安 吴波平	张耀安 吴波平
专业负责人 Chief	吴波平	吴波平
审定 Approved	张耀安	张耀安
审核 Examined	吴波平	吴波平
校对 Checked	时勇	时勇
设计 Designed	李付勤	李付勤

建设单位 Client

贵港市覃塘区覃塘街道办事处

工程名称 Project

2025年覃塘街道大郭村水车屯污水处理项目

子项名称 Sub Item

图纸名称 Title

断面图

阶段 VER.	第 1 版	图号 Dwg. No.	SS-07
专业 Dept.	市政	阶段 Stage	施工图
比例 Scale	1:500	日期 Date	2025.07
工程号 Pjt .No.			

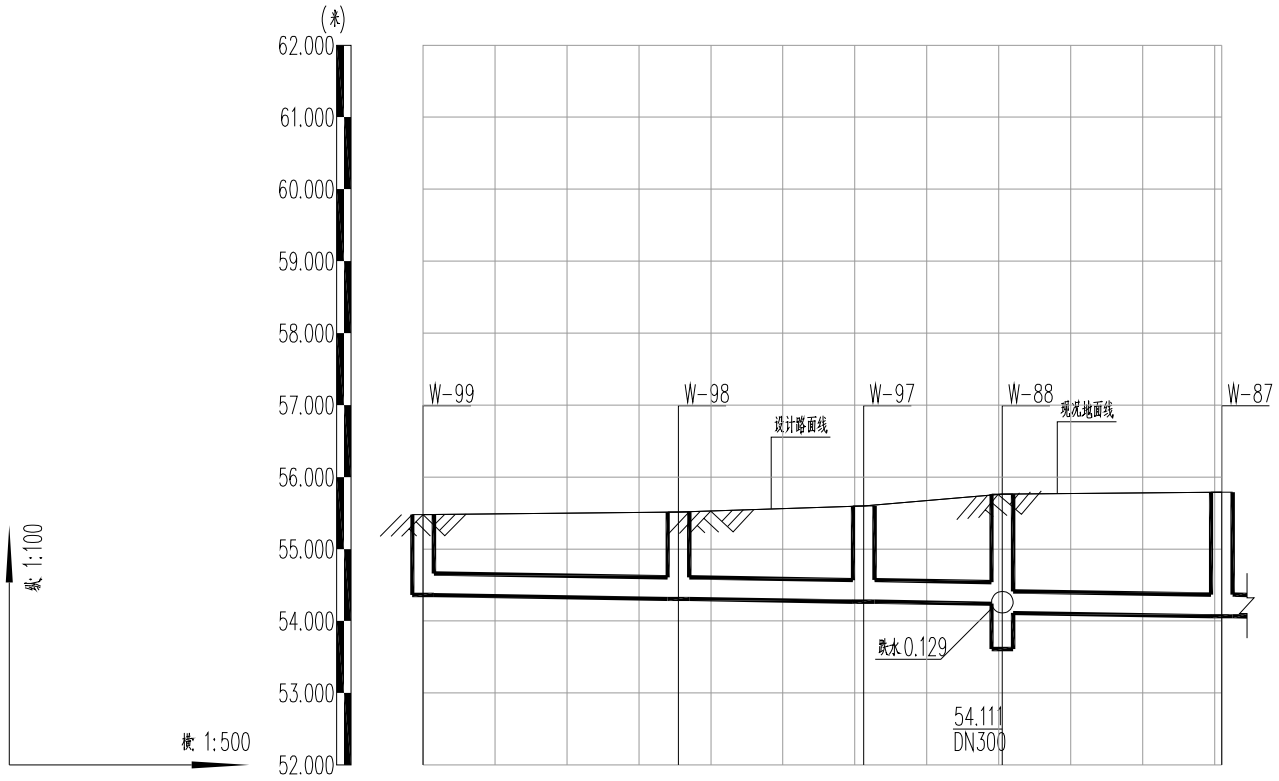

管径及坡度	DN300			0.300	
挖(米)深	1.24	1.33	1.45	1.64 / 1.77	1.84
井(米)距	17.75	12.87	9.63	15.25	
设计管底高程(米)	54.361	54.307	54.269	54.240 / 54.111	54.066
现状地面高程(米)	55.481	55.514	55.599	55.762	55.789
设计地面高程(米)	55.481	55.514	55.599	55.762	55.789
井号	W-99	W-98	W-97	W-88	W-87
里(米)程					

专业	实名	签名	日期	专业	实名	签名	日期
总图				给排水			
建筑				电气			
结构				暖通			

* 本图纸的版权,属广西汉华工程技术咨询集团所有,不得用于本工程以外范围.
* 本图纸需手续齐全方可用于施工.
* 本图须加盖本公司出图签章，否则一律无效。

单位出图章 Company Seal

广西汉华工程技术咨询集团有限公司
Guangxi Hanhua Engineering Technology Consulting Group Co.,Ltd
工程设计资质（证号 A145013032）
建筑行业（建筑工程）：甲级 风景园林工程：专项甲级
工程设计资质（证号 A245013039）
市政行业给水工程：乙级 市政行业排水工程：乙级
市政行业道路工程：乙级 市政行业桥梁工程：乙级
公路行业公路：乙级
城乡规划编制资质（证号 桂自资规乙字23450019）：乙级
工程勘察岩土工程专业（勘察）资质（证号 B245021576）：乙级
工程监理资质（证号 E245013039）：房屋建筑工程甲级、市政工程乙级

签署 Signature		
项目负责人 Item.Prin	张耀安 吴波平	张耀安 吴波平
专业负责人 Chief	吴波平	吴波平
审定 Approved	张耀安	张耀安
审核 Examined	吴波平	吴波平
校对 Checked	时勇	时勇
设计 Designed	李付勤	李付勤

建设单位 Client

贵港市覃塘区覃塘街道办事处

工程名称 Project

2025年覃塘街道大郭村水车屯污水处理项目

子项名称 Sub Item

图纸名称 Title

断面图

阶段 VER.	第 1 版	图号 Dwg. No.	SS-07
专业 Dept.	市政	阶段 Stage	施工图
比例 Scale	1:500	日期 Date	2025.07
工程号 Pjt .No.			

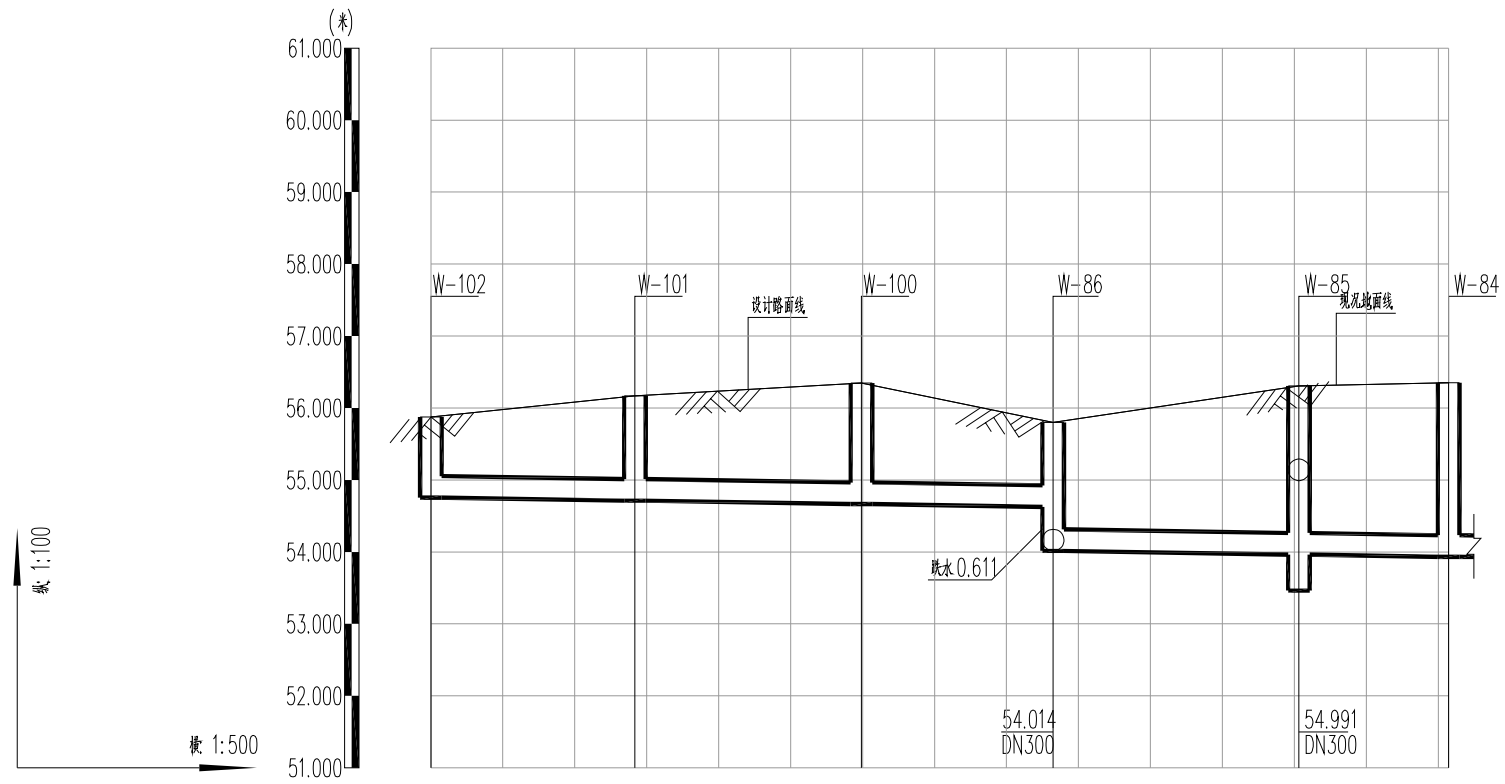

管径及坡度	DN300				0.300	
挖深(米)	1.24	1.58	1.80	1.30 / 1.91	2.46	2.54
井距(米)	14.19	15.74	13.32	17.07	10.41	
设计管底高程(米)	54.754	54.712	54.665	54.625 / 54.014	53.963	53.932
现状地面高程(米)	55.875	56.171	56.348	55.801	56.307	56.350
设计地面高程(米)	55.875	56.171	56.348	55.801	56.307	56.350
井号	W-102	W-101	W-100	W-86	W-85	W-84
里程(米)						

专业	实名	签名	日期	专业	实名	签名	日期
总图				给排水			
建筑				电气			
结构				暖通			

* 本图纸的版权,属广西汉华工程技术咨询集团所有,不得用于本工程以外范围.
* 本图纸需手续齐全方可用于施工.
* 本图须加盖本公司出图签章，否则一律无效。

单位出图章 Company Seal

广西汉华工程技术咨询集团有限公司
Guangxi Hanhua Engineering Technology Consulting Group Co.,Ltd
工程设计资质（证号 A145013032）
建筑行业（建筑工程）：甲级 风景园林工程：专项甲级
工程设计资质（证号 A245013039）
市政行业给水工程：乙级 市政行业排水工程：乙级
市政行业道路工程：乙级 市政行业桥梁工程：乙级
公路行业公路：乙级
城乡规划编制资质（证号 桂自资规乙字23450019）：乙级
工程勘察岩土工程专业（勘察）资质（证号 B245021576）：乙级
工程监理资质（证号 E245013039）：房屋建筑工程甲级、市政工程乙级

签署 Signature		
项目负责人 Item.Prin	张耀安 吴波平	张耀安 吴波平
专业负责人 Chief	吴波平	吴波平
审定 Approved	张耀安	张耀安
审核 Examined	吴波平	吴波平
校对 Checked	时勇	时勇
设计 Designed	李付勤	李付勤

建设单位 Client
贵港市覃塘区覃塘街道办事处

工程名称 Project
2025年覃塘街道大郭村水车屯污水处理项目

子项名称 Sub Item

图纸名称 Title
断面图

阶段 VER.	第 1 版	图号 Dwg. No.	SS-07
专业 Dept.	市政	阶段 Stage	施工图
比例 Scale	1:500	日期 Date	2025.07
工程号 Pjt .No.			

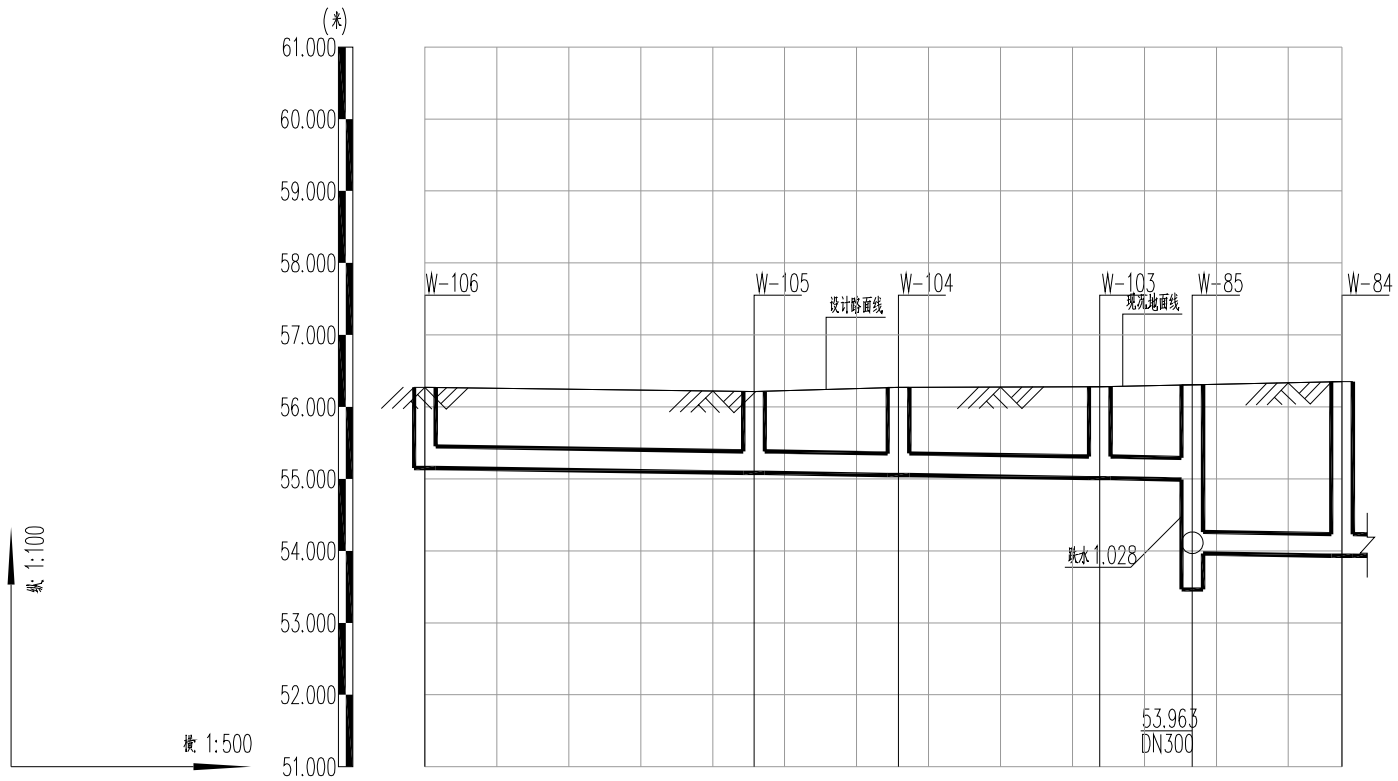

管径及坡度	DN300				0.300	
挖深(米)	1.24	1.25	1.34	1.39	1.44 / 2.46	2.54
井距(米)	22.87	10.04	13.99	6.43	10.41	
设计管底高程(米)	55.151	55.083	55.053	55.011	54.991 / 53.963	53.932
现状地面高程(米)	56.271	56.216	56.273	56.281	56.307	56.350
设计地面高程(米)	56.271	56.216	56.273	56.281	56.307	56.350
井号	W-106	W-105	W-104	W-103	W-85	W-84
里程(米)						

专业	实名	签名	日期	专业	实名	签名	日期
总图				给排水			
建筑				电气			
结构				暖通			

* 本图纸的版权,属广西汉华工程技术咨询集团所有,不得用于本工程以外范围.
* 本图纸需手续齐全方可用于施工.
* 本图须加盖本公司出图签章，否则一律无效。

单位出图章 Company Seal

广西汉华工程技术咨询集团有限公司
Guangxi Hanhua Engineering Technology Consulting Group Co.,Ltd
工程设计资质（证号 A145013032）
建筑行业（建筑工程）：甲级 风景园林工程：专项甲级
工程设计资质（证号 A245013039）
市政行业给水工程：乙级 市政行业排水工程：乙级
市政行业道路工程：乙级 市政行业桥梁工程：乙级
公路行业公路：乙级
城乡规划编制资质（证号 桂自资规乙字23450019）：乙级
工程勘察岩土工程专业（勘察）资质（证号 B245021576）：乙级
工程监理资质（证号 E245013039）：房屋建筑工程甲级、市政工程乙级

签署 Signature		
项目负责人 Item.Prin	张耀安 吴波平	张耀安 吴波平
专业负责人 Chief	吴波平	吴波平
审定 Approved	张耀安	张耀安
审核 Examined	吴波平	吴波平
校对 Checked	时勇	时勇
设计 Designed	李付勤	李付勤

建设单位 Client

贵港市覃塘区覃塘街道办事处

工程名称 Project

2025年覃塘街道大郭村水车屯污水处理项目

子项名称 Sub Item

图纸名称 Title

断面图

阶段 VER.	第 1 版	图号 Dwg. No.	SS-07
专业 Dept.	市政	阶段 Stage	施工图
比例 Scale	1:500	日期 Date	2025.07
工程号 Pjt .No.			

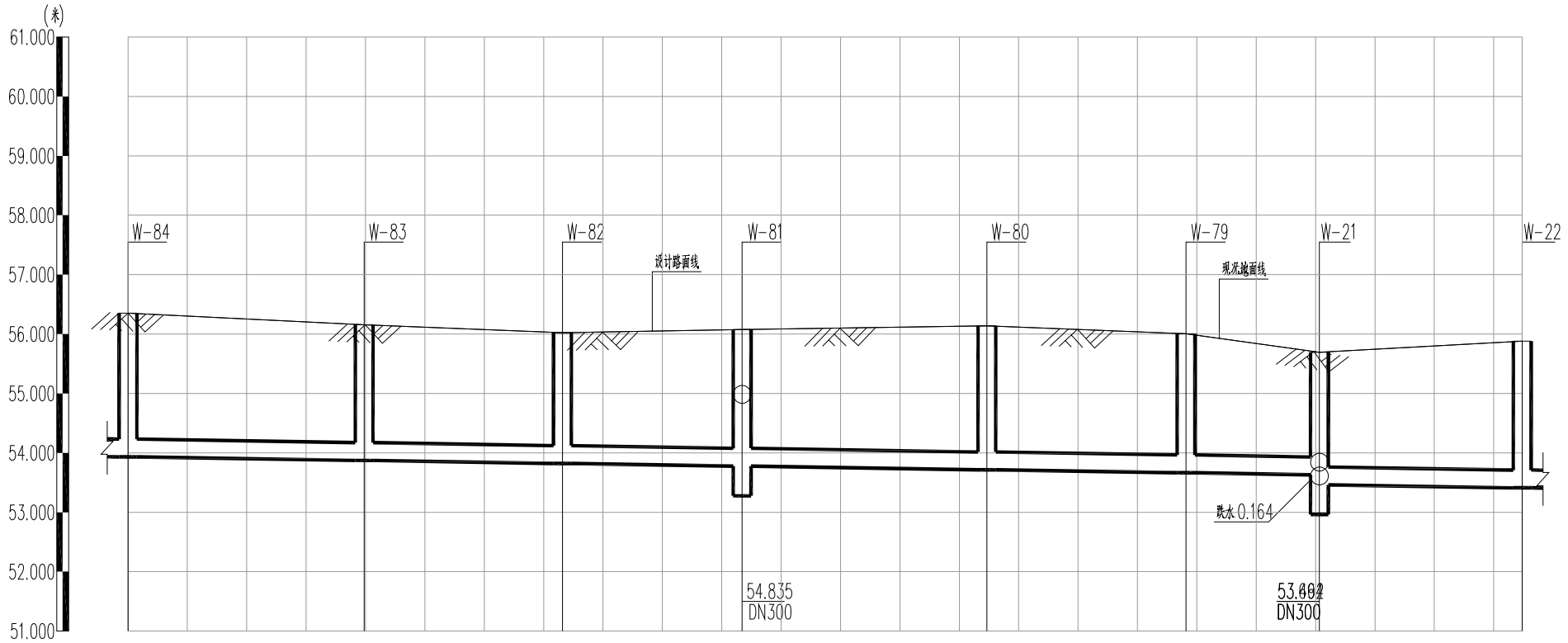

纵 1:100

横 1:500

管径及坡度	DN300						0.300	
挖深(米)	2.54	2.40	2.32	2.42	2.55	2.46	2.18 2.35	2.59
井距(米)	19.89	16.7	15.13	20.61	16.77	11.24	17.07	
设计管底高程(米)	53.932	53.872	53.822	53.777	53.715	53.665	53.631 53.462	53.411
现状地面高程(米)	56.350	56.155	56.022	56.074	56.140	56.005	55.691	55.881
设计地面高程(米)	56.350	56.155	56.022	56.074	56.140	56.005	55.691	55.881
井号	W-84	W-83	W-82	W-81	W-80	W-79	W-21	W-22
里程(米)								

专业	实名	签名	日期	专业	实名	签名	日期
总图				给排水			
建筑				电气			
结构				暖通			

* 本图纸的版权,属广西汉华工程技术咨询集团所有,不得用于本工程以外范围.
* 本图纸需手续齐全方可用于施工.
* 本图须加盖本公司出图签章，否则一律无效。

单位出图章 Company Seal

广西汉华工程技术咨询集团有限公司
Guangxi Hanhua Engineering Technology Consulting Group Co.,Ltd
工程设计资质（证号 A145013032）
建筑行业（建筑工程）：甲级 风景园林工程：专项甲级
工程设计资质（证号 A245013039）
市政行业给水工程：乙级 市政行业排水工程：乙级
市政行业道路工程：乙级 市政行业桥梁工程：乙级
公 路 行 业 公路：乙级
城乡规划编制资质（证号 桂自资规乙字23450019）：乙级
工程勘察岩土工程专业（勘察）资质（ 证号 B245021576）：乙级
工程监理资质（证号 E245013039）：房屋建筑工程甲级、市政工程乙级

签署 Signature		
项目负责人 Item.Prin	张耀安 吴波平	张耀安 吴波平
专业负责人 Chief	吴波平	吴波平
审定 Approved	张耀安	张耀安
审核 Examined	吴波平	吴波平
校对 Checked	时 勇	时勇
设计 Designed	李付勤	李付勤

建设单位 Client

贵港市覃塘区覃塘街道办事处

工程名称 Project

2025年覃塘街道大郭村水车屯污水处理项目

子项名称 Sub Item

图纸名称 Title

断面图

阶段 VER.	第 1 版	图号 Dwg. No.	SS-07
专业 Dept.	市政	阶段 Stage	施工图
比例 Scale	1:500	日期 Date	2025.07
工程号 Pjt .No.			

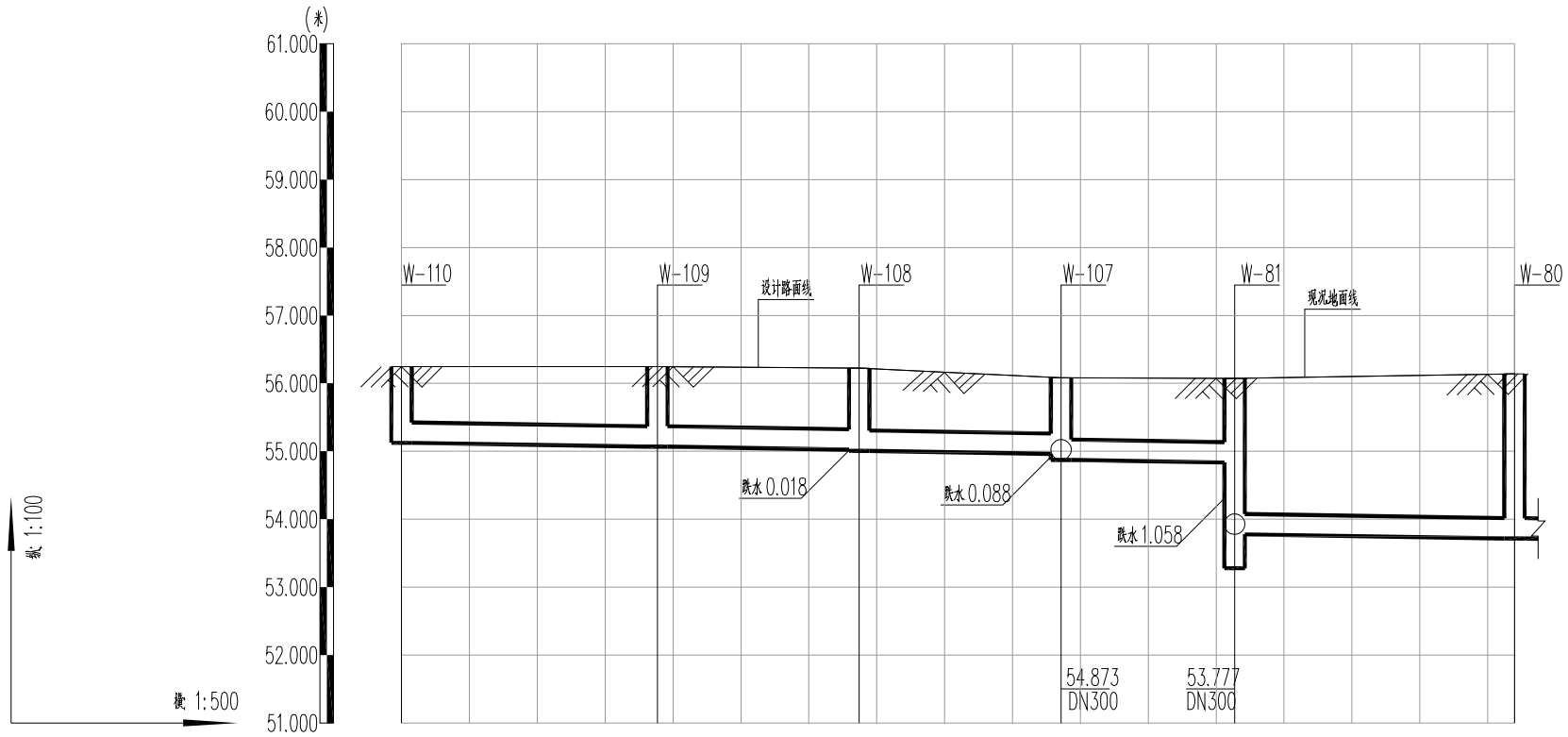

管径及坡度	DN300				0.300	
挖深(米)	1.24	1.30	1.32 / 1.34	1.24 / 1.33	1.36 / 2.42	2.55
井距(米)	18.84	14.87	14.87	12.78	20.61	
设计管底高程(米)	55.124	55.068	55.023 / 55.005	54.961 / 54.873	54.835 / 53.777	53.715
现状地面高程(米)	56.244	56.247	56.225	56.081	56.074	56.140
设计地面高程(米)	56.244	56.247	56.225	56.081	56.074	56.140
井号	W-110	W-109	W-108	W-107	W-81	W-80
里程(米)						

专业	实名	签名	日期	专业	实名	签名	日期
总图				给排水			
建筑				电气			
结构				暖通			

* 本图纸的版权,属广西汉华工程技术咨询集团所有,不得用于本工程以外范围.
* 本图纸需手续齐全方可用于施工.
* 本图须加盖本公司出图签章，否则一律无效。

单位出图章 Company Seal

广西汉华工程技术咨询集团有限公司
Guangxi Hanhua Engineering Technology Consulting Group Co.,Ltd
工程设计资质（证号 A145013032）
建筑行业（建筑工程）：甲级 风景园林工程：专项甲级
工程设计资质（证号 A245013039）
市政行业给水工程：乙级 市政行业排水工程：乙级
市政行业道路工程：乙级 市政行业桥梁工程：乙级
公路行业公路：乙级
城乡规划编制资质（证号 桂自资规乙字23450019）：乙级
工程勘察岩土工程专业（勘察）资质（证号 B245021576）：乙级
工程监理资质（证号 E245013039）：房屋建筑工程甲级、市政工程乙级

签署 Signature		
项目负责人 Item.Prin	张耀安 吴波平	张耀安 吴波平
专业负责人 Chief	吴波平	吴波平
审定 Approved	张耀安	张耀安
审核 Examined	吴波平	吴波平
校对 Checked	时勇	时勇
设计 Designed	李付勤	李付勤

建设单位 Client

贵港市覃塘区覃塘街道办事处

工程名称 Project

2025年覃塘街道大郭村水车屯污水处理项目

子项名称 Sub Item

图纸名称 Title

断面图

阶段 VER.	第 1 版	图号 Dwg. No.	SS-07
专业 Dept.	市政	阶段 Stage	施工图
比例 Scale	1:500	日期 Date	2025.07
工程号 Pjt .No.			

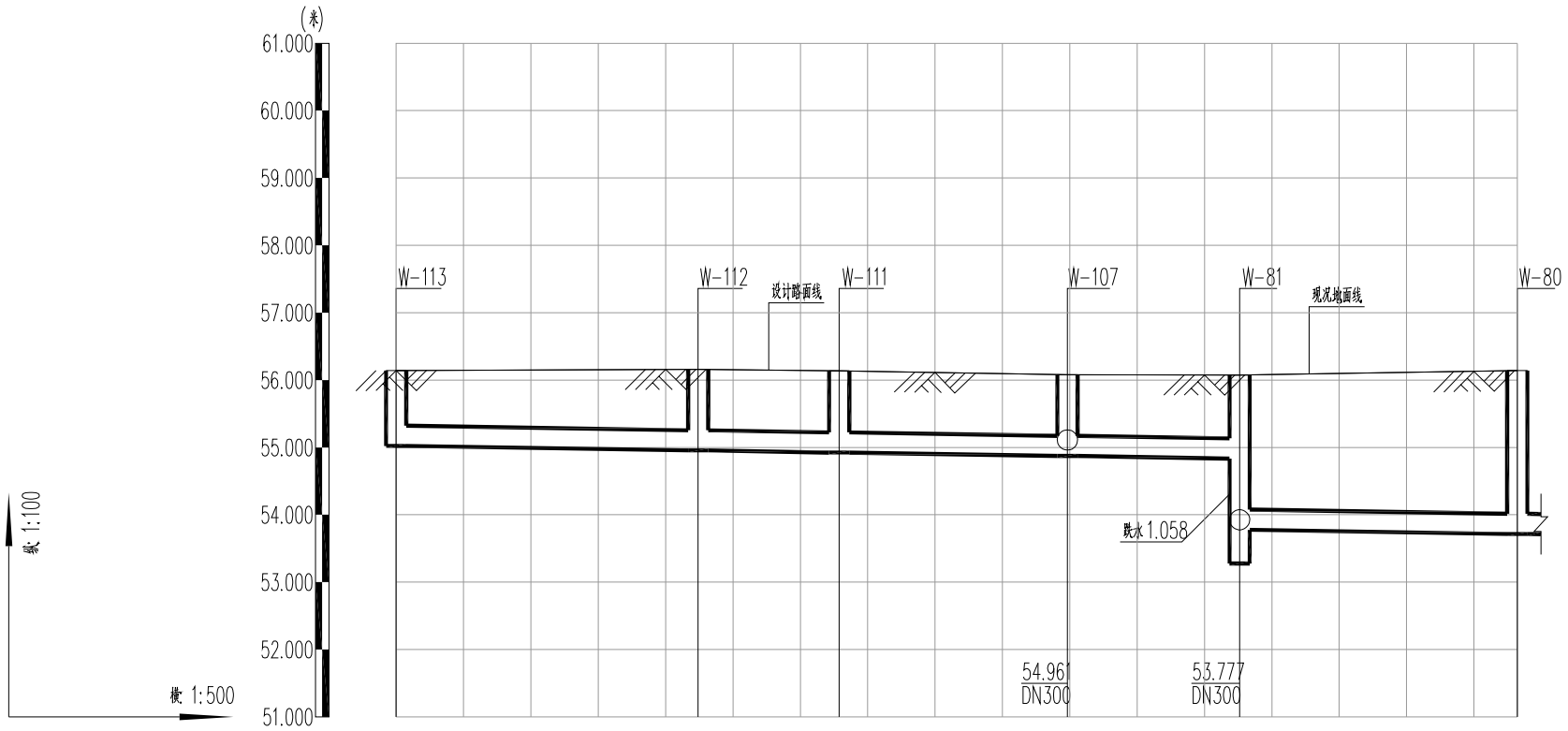

管径及坡度	DN300				0.300	
挖(米)深	1.24	1.33	1.33	1.33	1.36 / 2.42	2.55
井(米)距	22.42	10.47	16.94	12.78	20.61	
设计管底高程(米)	55.022	54.955	54.924	54.873	54.835 / 53.777	53.715
现状地面高程(米)	56.142	56.160	56.137	56.081	56.074	56.140
设计地面高程(米)	56.142	56.160	56.137	56.081	56.074	56.140
井号	W-113	W-112	W-111	W-107	W-81	W-80
里(米)程						

专业	实名	签名	日期	专业	实名	签名	日期
总图				给排水			
建筑				电气			
结构				暖通			

单位出图章 Company Seal

广西汉华工程技术咨询集团有限公司
Guangxi Hanhua Engineering Technology Consulting Group Co.,Ltd

工程设计资质（证号 A145013032）
建筑行业（建筑工程）：甲级 风景园林工程：专项甲级
工程设计资质（证号 A245013039）
市政行业给水工程：乙级 市政行业排水工程：乙级
市政行业道路工程：乙级 市政行业桥梁工程：乙级
公 路 行 业 公路：乙级
城乡规划编制资质（证号 桂自资规乙字23450019）：乙级
工程勘察岩土工程专业（勘察）资质（ 证号 B245021576）：乙级
工程监理资质（证号 E245013039）：房屋建筑工程甲级、市政工程乙级

签署 Signature		
项目负责人 Item.Prin	张耀安 吴波平	张耀安 吴波平
专业负责人 Chief	吴波平	吴波平
审定 Approved	张耀安	张耀安
审核 Examined	吴波平	吴波平
校对 Checked	时 勇	时勇
设计 Designed	李付勤	李付勤

建设单位 Client
贵港市覃塘区覃塘街道办事处

工程名称 Project
2025年覃塘街道大郭村水车屯污水处理项目

子项名称 Sub Item

图纸名称 Title
断面图

阶段 VER.	第 1 版	图号 Dwg. No.	SS-07
专业 Dept.	市政	阶段 Stage	施工图
比例 Scale	1:500	日期 Date	2025.07
工程号 Pjt .No.			

* 本图纸的版权,属广西汉华工程技术咨询集团所有,不得用于本工程以外范围.
* 本图纸需手续齐全方可用于施工.
* 本图须加盖本公司出图签章，否则一律无效。

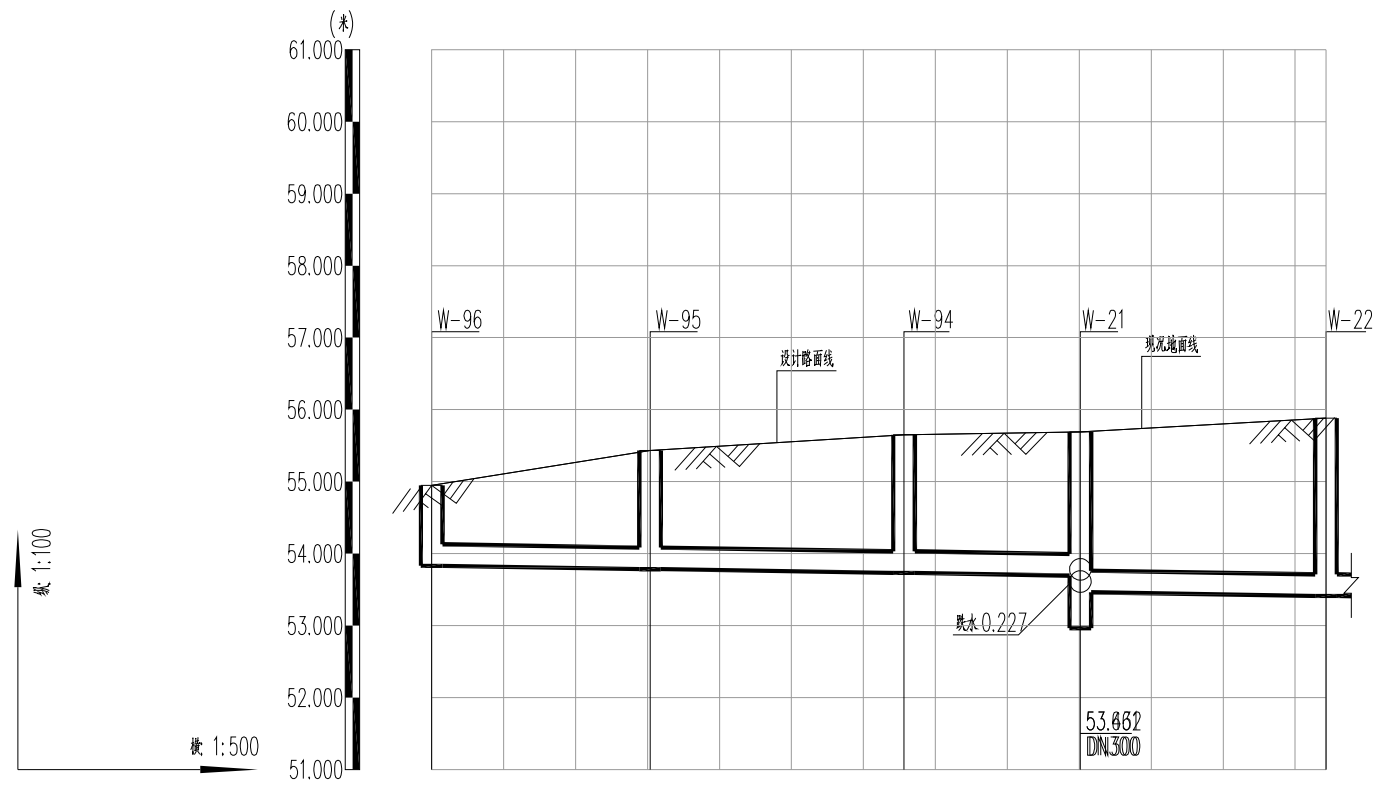

管径及坡度	DN300			0.300	
挖深(米)	1.24	1.77	2.04	2.12 / 2.35	2.59
井距(米)	15.17	17.65	12.25	17.07	
设计管底高程(米)	53.829	53.783	53.730	53.694 / 53.462	53.411
现状地面高程(米)	54.949	55.434	55.649	55.691	55.881
设计地面高程(米)	54.949	55.434	55.649	55.691	55.881
井号	W-96	W-95	W-94	W-21	W-22
里程(米)					

专业	实名	签名	日期	专业	实名	签名	日期
总图				给排水			
建筑				电气			
结构				暖通			

* 本图纸的版权,属广西汉华工程技术咨询集团所有,不得用于本工程以外范围.
* 本图纸需手续齐全方可用于施工.
* 本图须加盖本公司出图签章，否则一律无效。

单位出图章 Company Seal

广西汉华工程技术咨询集团有限公司
Guangxi Hanhua Engineering Technology Consulting Group Co.,Ltd
工程设计资质（证号 A145013032）
建筑行业（建筑工程）：甲级 风景园林工程：专项甲级
工程设计资质（证号 A245013039）
市政行业给水工程：乙级 市政行业排水工程：乙级
市政行业道路工程：乙级 市政行业桥梁工程：乙级
公路行业公路：乙级
城乡规划编制资质（证号 桂自资规乙字23450019）：乙级
工程勘察岩土工程专业（勘察）资质（证号 B245021576）：乙级
工程监理资质（证号 E245013039）：房屋建筑工程甲级、市政工程乙级

签署 Signature		
项目负责人 Item.Prin	张耀安 吴波平	张耀安 吴波平
专业负责人 Chief	吴波平	吴波平
审定 Approved	张耀安	张耀安
审核 Examined	吴波平	吴波平
校对 Checked	时勇	时勇
设计 Designed	李付勤	李付勤

建设单位 Client

贵港市覃塘区覃塘街道办事处

工程名称 Project

2025年覃塘街道大郭村水车屯污水处理项目

子项名称 Sub Item

图纸名称 Title

断面图

阶段 VER.	第 1 版	图号 Dwg. No.	SS-07
专业 Dept.	市政	阶段 Stage	施工图
比例 Scale	1:500	日期 Date	2025.07
工程号 Pjt .No.			

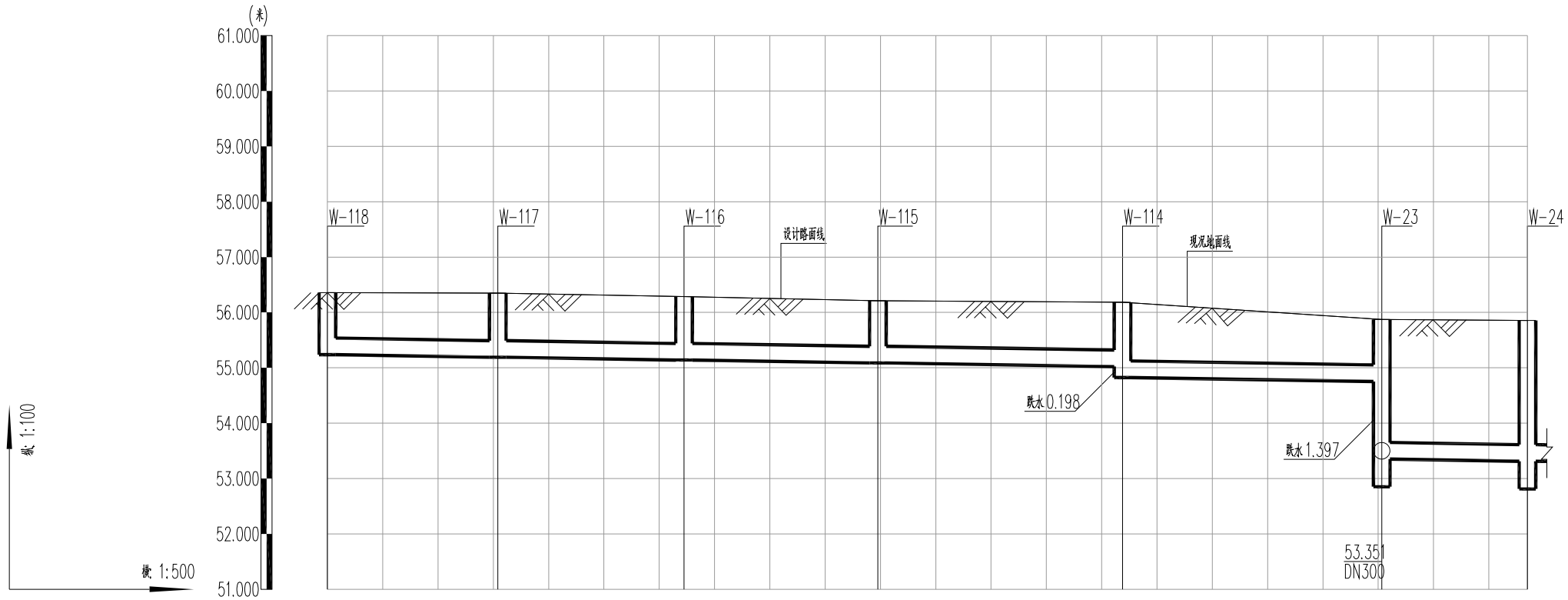

管径及坡度	DN300				0.300		
挖(米)深	1.24	1.28	1.27	1.24	1.28 / 1.48	1.24 / 2.64	2.66
井(米)距	15.41	16.84	17.53	22.11	23.44	13.18	
设计管底高程(米)	55.236	55.190	55.140	55.087	55.021 / 54.823	54.753 / 53.351	53.311
现状地面高程(米)	56.356	56.348	56.287	56.210	56.183	55.873	55.854
设计地面高程(米)	56.356	56.348	56.287	56.210	56.183	55.873	55.854
井号	W-118	W-117	W-116	W-115	W-114	W-23	W-24
里(米)程							

专业	实名	签名	日期	专业	实名	签名	日期
总图				给排水			
建筑				电气			
结构				暖通			

* 本图纸的版权,属广西汉华工程技术咨询集团所有,不得用于本工程以外范围.
* 本图纸需手续齐全方可用于施工.
* 本图须加盖本公司出图签章，否则一律无效。

单位出图章 Company Seal

广西汉华工程技术咨询集团有限公司
Guangxi Hanhua Engineering Technology Consulting Group Co.,Ltd
工程设计资质（证号 A145013032）
建筑行业（建筑工程）：甲级 风景园林工程：专项甲级
工程设计资质（证号 A245013039）
市政行业给水工程：乙级 市政行业排水工程：乙级
市政行业道路工程：乙级 市政行业桥梁工程：乙级
公路行业公路：乙级
城乡规划编制资质（证号 桂自资规乙字23450019）：乙级
工程勘察岩土工程专业（勘察）资质（证号 B245021576）：乙级
工程监理资质（证号 E245013039）：房屋建筑工程甲级、市政工程乙级

签署 Signature		
项目负责人 Item.Prin	张耀安 吴波平	张耀安 吴波平
专业负责人 Chief	吴波平	吴波平
审定 Approved	张耀安	张耀安
审核 Examined	吴波平	吴波平
校对 Checked	时勇	时勇
设计 Designed	李付勤	李付勤

建设单位 Client

贵港市覃塘区覃塘街道办事处

工程名称 Project

2025年覃塘街道大郭村水车屯污水处理项目

子项名称 Sub Item

图纸名称 Title

断面图

阶段 VER.	第 1 版	图号 Dwg. No.	SS-07
专业 Dept.	市政	阶段 Stage	施工图
比例 Scale	1:500	日期 Date	2025.07
工程号 Pjt .No.			

专业	实名	签名	日期
总图			
建筑			
结构			
给排水			
电气			
暖通			

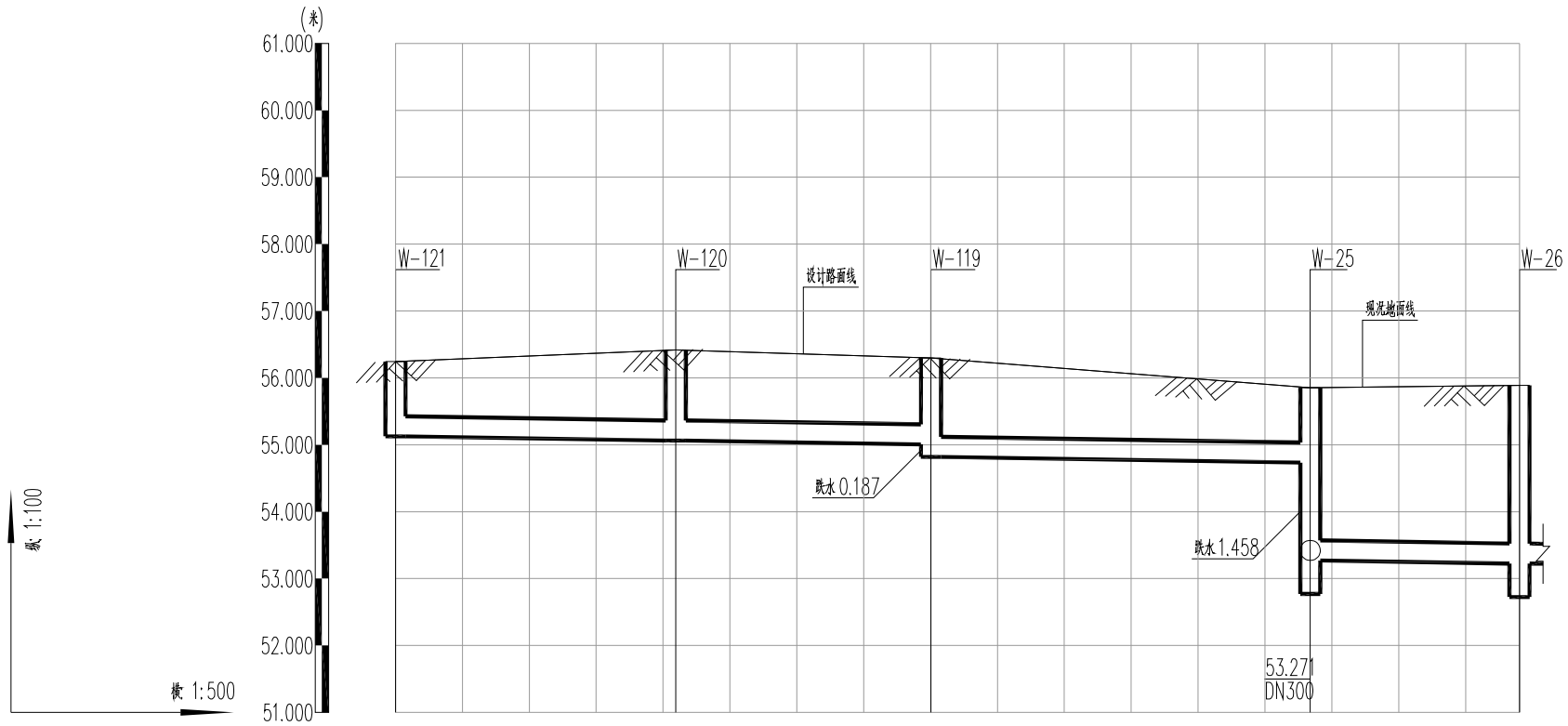

管径及坡度	DN300			0.300	
挖(米)深	1.24	1.47	1.41 / 1.60	1.24 / 2.70	2.79
井(米)距	20.95	19.08	28.36	15.64	
设计管底高程(米)	55.126	55.064	55.006 / 54.819	54.734 / 53.271	53.224
现状地面高程(米)	56.246	56.416	56.297	55.854	55.891
设计地面高程(米)	56.246	56.416	56.297	55.854	55.891
井号	W-121	W-120	W-119	W-25	W-26
里(米)程					

* 本图纸的版权,属广西汉华工程技术咨询集团所有,不得用于本工程以外范围。
* 本图纸需手续齐全方可用于施工。
* 本图须加盖本公司出图签章，否则一律无效。

单位出图章 Company Seal

广西汉华工程技术咨询集团有限公司
Guangxi Hanhua Engineering Technology Consulting Group Co.,Ltd
工程设计资质（证号 A145013032）
建筑行业（建筑工程）：甲级 风景园林工程：专项甲级
工程设计资质（证号 A245013039）
市政行业给水工程：乙级 市政行业排水工程：乙级
市政行业道路工程：乙级 市政行业桥梁工程：乙级
公路行业公路：乙级
城乡规划编制资质（证号 桂自资规乙字23450019）：乙级
工程勘察岩土工程专业（勘察）资质（证号 B245021576）：乙级
工程监理资质（证号 E245013039）：房屋建筑工程甲级、市政工程乙级

签署 Signature		
项目负责人 Item.Prin	张耀安 吴波平	张耀安 吴波平
专业负责人 Chief	吴波平	吴波平
审定 Approved	张耀安	张耀安
审核 Examined	吴波平	吴波平
校对 Checked	时勇	时勇
设计 Designed	李付勤	李付勤

建设单位 Client

贵港市覃塘区覃塘街道办事处

工程名称 Project

2025年覃塘街道大郭村水车屯污水处理项目

子项名称 Sub Item

图纸名称 Title

断面图

阶段 VER.	第 1 版	图号 Dwg. No.	SS-07
专业 Dept.	市政	阶段 Stage	施工图
比例 Scale	1:500	日期 Date	2025.07
工程号 Pjt .No.			

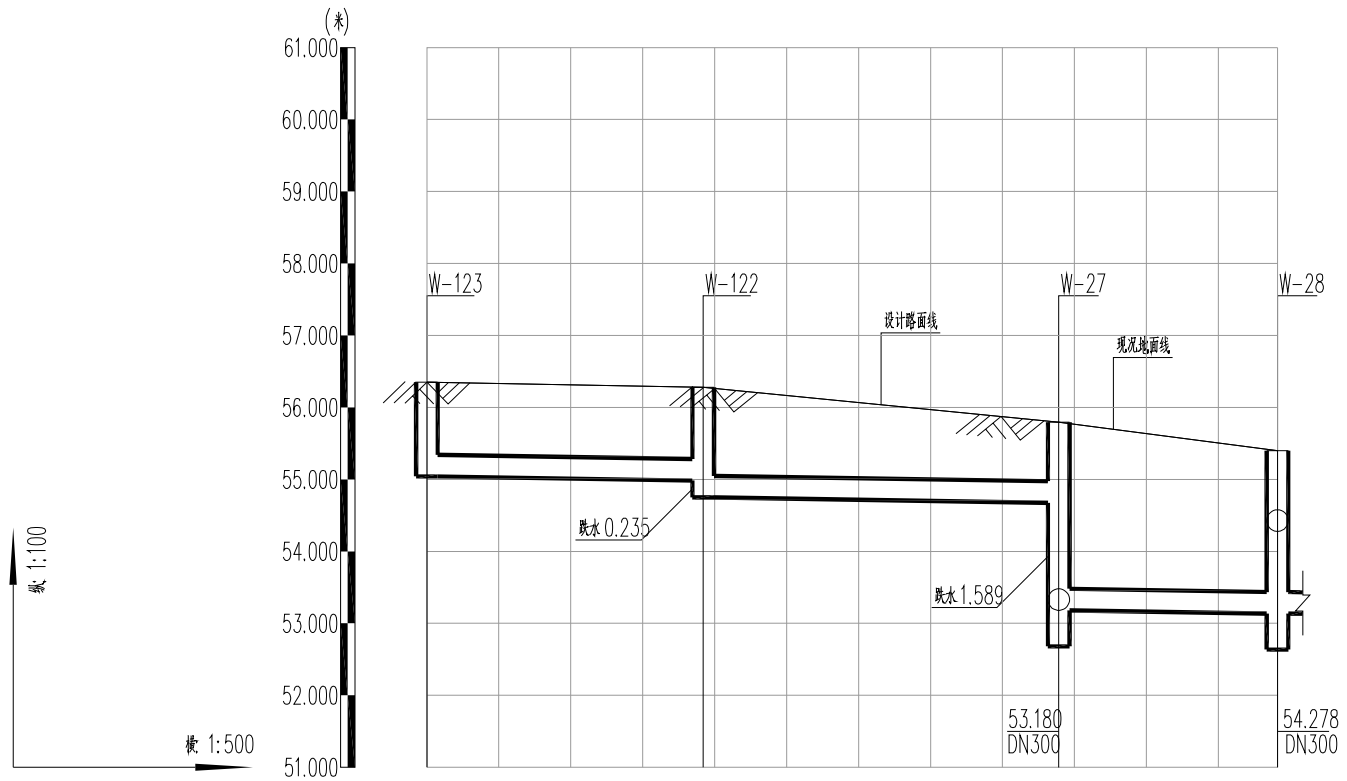

管径及坡度	DN300		0.300	
挖深（米）	1.43	1.41 1.65	1.24 2.74	2.38
井距（米）	19.2	24.71	15.2	
设计管底高程（米）	55.042	54.984 54.749	54.675 53.180	53.135
现状地面高程（米）	56.352	56.278	55.795	55.398
设计地面高程（米）	56.352	56.278	55.795	55.398
井号	W-123	W-122	W-27	W-28
里程（米）				

专业	实名	签名	日期	专业	实名	签名	日期
总图				给排水			
建筑				电气			
结构				暖通			

* 本图纸的版权,属广西汉华工程技术咨询集团所有,不得用于本工程以外范围.
* 本图纸需手续齐全方可用于施工.
* 本图须加盖本公司出图签章，否则一律无效。

单位出图章 Company Seal

广西汉华工程技术咨询集团有限公司
Guangxi Hanhua Engineering Technology Consulting Group Co.,Ltd
工程设计资质（证号 A145013032）
建筑行业（建筑工程）：甲级 风景园林工程：专项甲级
工程设计资质（证号 A245013039）
市政行业给水工程：乙级 市政行业排水工程：乙级
市政行业道路工程：乙级 市政行业桥梁工程：乙级
公路行业公路：乙级
城乡规划编制资质（证号 桂自资规乙字23450019）：乙级
工程勘察岩土工程专业（勘察）资质（证号 B245021576）：乙级
工程监理资质（证号 E245013039）：房屋建筑工程甲级、市政工程乙级

签署 Signature		
项目负责人 Item.Prin	张耀安 吴波平	张耀安 吴波平
专业负责人 Chief	吴波平	吴波平
审定 Approved	张耀安	张耀安
审核 Examined	吴波平	吴波平
校对 Checked	时勇	时勇
设计 Designed	李付勤	李付勤

建设单位 Client

贵港市覃塘区覃塘街道办事处

工程名称 Project

2025年覃塘街道大郭村水车屯污水处理项目

子项名称 Sub Item

图纸名称 Title

断面图

阶段 VER.	第 1 版	图号 Dwg. No.	SS-07
专业 Dept.	市政	阶段 Stage	施工图
比例 Scale	1:500	日期 Date	2025.07
工程号 Pjt .No.			

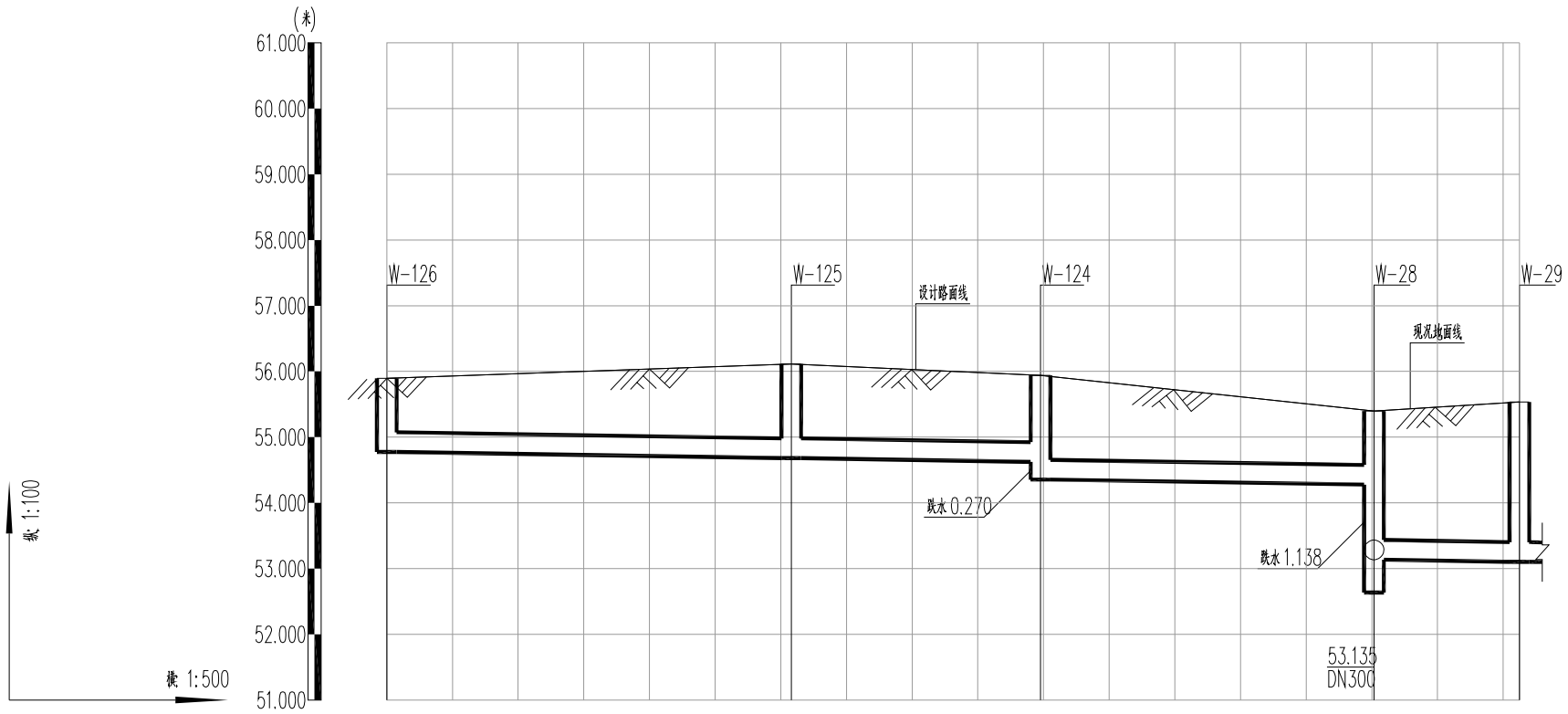

管径及坡度	DN300			0.300	
控深(米)	1.24	1.55	1.44 1.71	1.24 2.38	2.55
井距(米)	30.8	18.98	25.39	11.07	
设计管底高程(米)	54.774	54.681	54.624 54.354	54.278 53.135	53.102
现状地面高程(米)	55.894	56.115	55.941	55.398	55.534
设计地面高程(米)	55.894	56.115	55.941	55.398	55.534
井号	W-126	W-125	W-124	W-28	W-29
里程(米)					

专业	实名	签名	日期	专业	实名	签名	日期
总图				给排水			
建筑				电气			
结构				暖通			

* 本图纸的版权,属广西汉华工程技术咨询集团所有,不得用于本工程以外范围.
* 本图纸需手续齐全方可用于施工.
* 本图须加盖本公司出图签章，否则一律无效。

单位出图章 Company Seal

广西汉华工程技术咨询集团有限公司
Guangxi Hanhua Engineering Technology Consulting Group Co.,Ltd
工程设计资质（证号 A145013032）
建筑行业（建筑工程）：甲级 风景园林工程：专项甲级
工程设计资质（证号 A245013039）
市政行业给水工程：乙级 市政行业排水工程：乙级
市政行业道路工程：乙级 市政行业桥梁工程：乙级
公路行业公路：乙级
城乡规划编制资质（证号 桂自资规乙字23450019）：乙级
工程勘察岩土工程专业（勘察）资质（证号 B245021576）：乙级
工程监理资质（证号 E245013039）：房屋建筑工程甲级、市政工程乙级

签署 Signature		
项目负责人 Item.Prin	张耀安 吴波平	张耀安 吴波平
专业负责人 Chief	吴波平	吴波平
审定 Approved	张耀安	张耀安
审核 Examined	吴波平	吴波平
校对 Checked	时勇	时勇
设计 Designed	李付勤	李付勤

建设单位 Client

贵港市覃塘区覃塘街道办事处

工程名称 Project

2025年覃塘街道大郭村水车屯污水处理项目

子项名称 Sub Item

图纸名称 Title

断面图

阶段 VER.	第 1 版	图号 Dwg. No.	SS-07
专业 Dept.	市政	阶段 Stage	施工图
比例 Scale	1:500	日期 Date	2025.07
工程号 Pjt .No.			

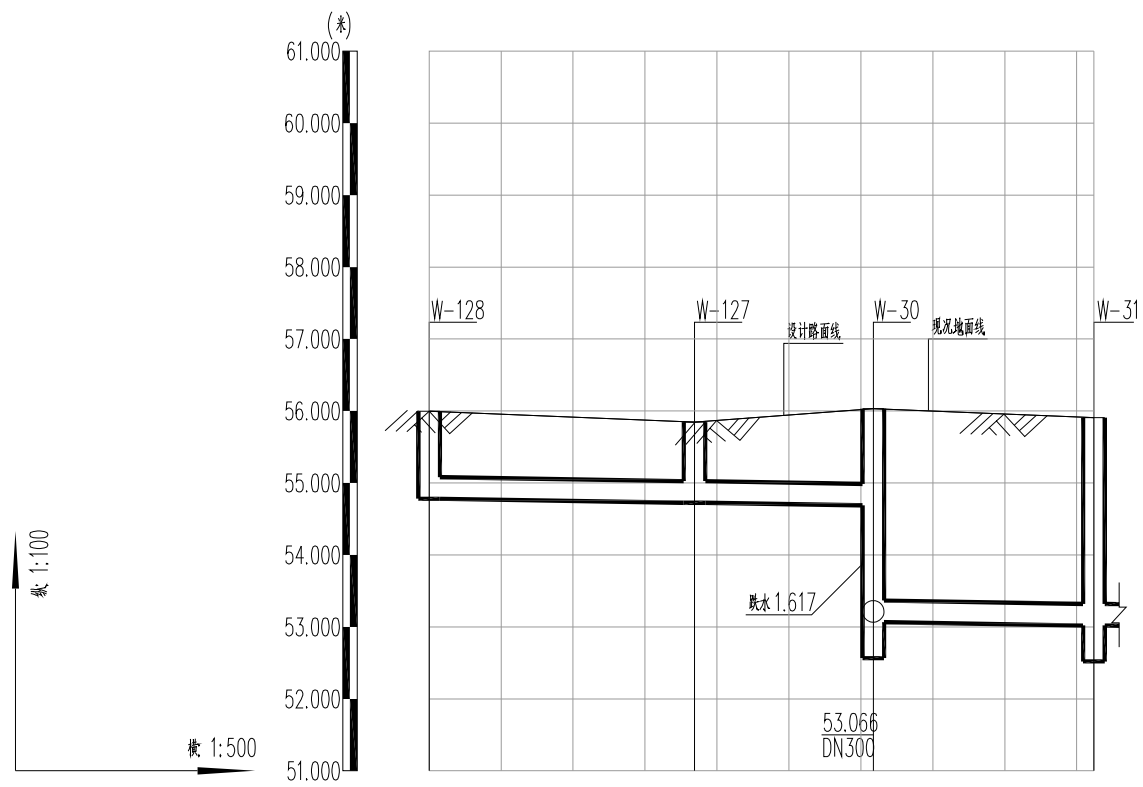

管径及坡度	DN300			0.300
挖深(米)	1.34	1.24	1.47 / 3.09	3.01
井距(米)	18.44	12.42	15.33	
设计管底高程(米)	54.781	54.725	54.688 / 53.066	53.020
现状地面高程(米)	55.998	55.845	56.033	55.907
设计地面高程(米)	55.998	55.845	56.033	55.907
井号	W-128	W-127	W-30	W-31
里程(米)				

专业	实名	签名	日期
给排水			
电气			
暖通			
总图			
建筑			
结构			

* 本图纸的版权,属广西汉华工程技术咨询集团所有,不得用于本工程以外范围.
* 本图纸需手续齐全方可用于施工.
* 本图须加盖本公司出图签章，否则一律无效。

单位出图章 Company Seal

广西汉华工程技术咨询集团有限公司
Guangxi Hanhua Engineering Technology Consulting Group Co.,Ltd
工程设计资质（证号 A145013032）
建筑行业（建筑工程）：甲级 风景园林工程：专项甲级
工程设计资质（证号 A245013039）
市政行业给水工程：乙级 市政行业排水工程：乙级
市政行业道路工程：乙级 市政行业桥梁工程：乙级
公路行业公路：乙级
城乡规划编制资质（证号 桂自资规乙字23450019）：乙级
工程勘察岩土工程专业（勘察）资质（证号 B245021576）：乙级
工程监理资质（证号 E245013039）：房屋建筑工程甲级、市政工程乙级

签署 Signature		
项目负责人 Item.Prin	张耀安 吴波平	张耀安 吴波平
专业负责人 Chief	吴波平	吴波平
审定 Approved	张耀安	张耀安
审核 Examined	吴波平	吴波平
校对 Checked	时勇	时勇
设计 Designed	李付勤	李付勤

建设单位 Client

贵港市覃塘区覃塘街道办事处

工程名称 Project

2025年覃塘街道大郭村水车屯污水处理项目

子项名称 Sub Item

图纸名称 Title

断面图

阶段 VER.	第 1 版	图号 Dwg. No.	SS-07
专业 Dept.	市政	阶段 Stage	施工图
比例 Scale	1:500	日期 Date	2025.07
工程号 Pjt .No.			

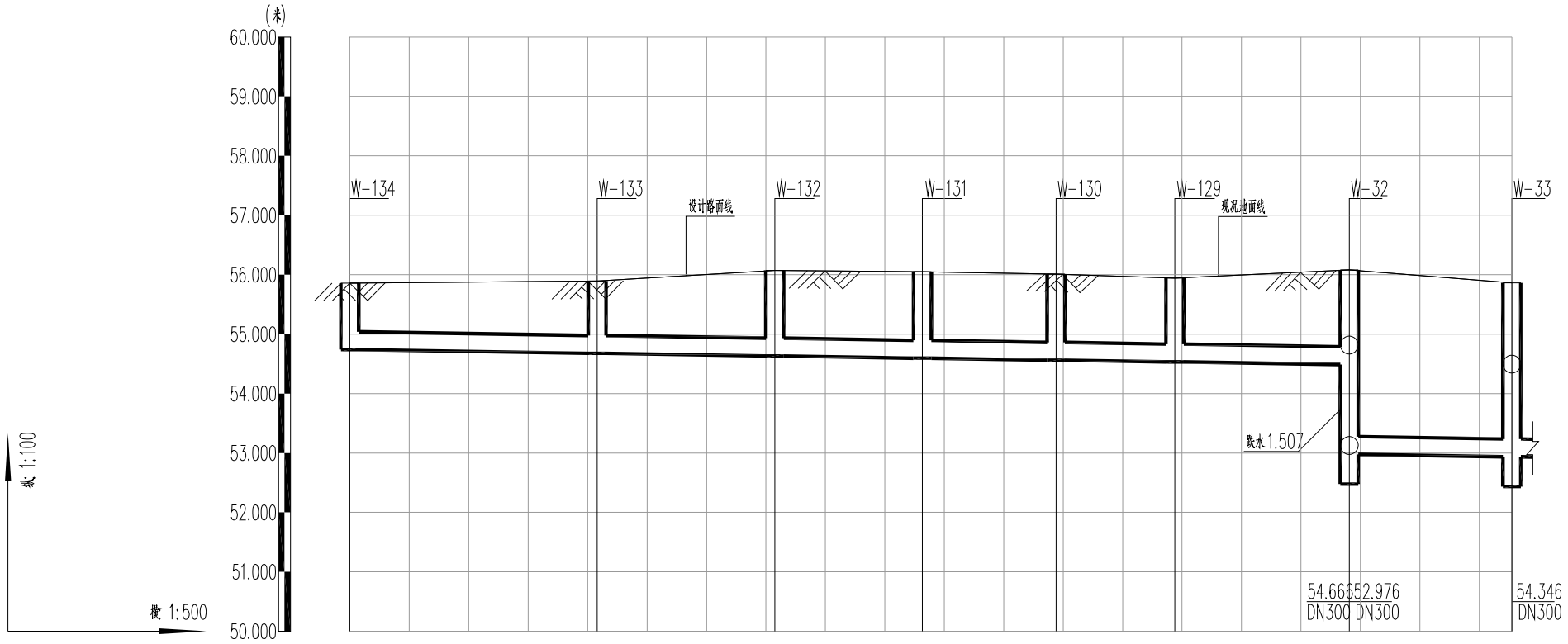

管径及坡度	DN300						0.300	
挖(米)深	1.24	1.34	1.56	1.57	1.57	1.53	1.71 3.22	3.05
井(米)距	20.8	14.95	12.41	11.24	10	14.67	13.68	
设计管底高程(米)	54.740	54.678	54.633	54.596	54.562	54.532	54.488 52.976	52.935
现状地面高程(米)	55.860	55.893	56.072	56.050	56.010	55.944	56.080	55.864
设计地面高程(米)	55.860	55.893	56.072	56.050	56.010	55.944	56.080	55.864
井号	W-134	W-133	W-132	W-131	W-130	W-129	W-32	W-33
里(米)程								

专业	实名	签名	日期
给排水			
电气			
暖通			
总图			
建筑			
结构			

* 本图纸的版权,属广西汉华工程技术咨询集团所有,不得用于本工程以外范围.
* 本图纸需手续齐全方可用于施工.
* 本图须加盖本公司出图签章，否则一律无效。

单位出图章 Company Seal

广西汉华工程技术咨询集团有限公司
Guangxi Hanhua Engineering Technology Consulting Group Co.,Ltd
工程设计资质（证号 A145013032）
建筑行业（建筑工程）：甲级 风景园林工程：专项甲级
工程设计资质（证号 A245013039）
市政行业给水工程：乙级 市政行业排水工程：乙级
市政行业道路工程：乙级 市政行业桥梁工程：乙级
公 路 行 业 公路：乙级
城乡规划编制资质（证号 桂自资规乙字23450019）：乙级
工程勘察岩土工程专业（勘察）资质（ 证号 B245021576）：乙级
工程监理资质（证号 E245013039）：房屋建筑工程甲级、市政工程乙级

签署 Signature		
项目负责人 Item.Prin	张耀安 吴波平	张耀安 吴波平
专业负责人 Chief	吴波平	吴波平
审定 Approved	张耀安	张耀安
审核 Examined	吴波平	吴波平
校对 Checked	时 勇	时勇
设计 Designed	李付勤	李付勤

建设单位 Client

贵港市覃塘区覃塘街道办事处

工程名称 Project

2025年覃塘街道大郭村水车屯污水处理项目

子项名称 Sub Item

图纸名称 Title

断面图

阶段 VER.	第 1 版	图号 Dwg. No.	SS-07
专业 Dept.	市政	阶段 Stage	施工图
比例 Scale	1:500	日期 Date	2025.07
工程号 Pjt .No.			

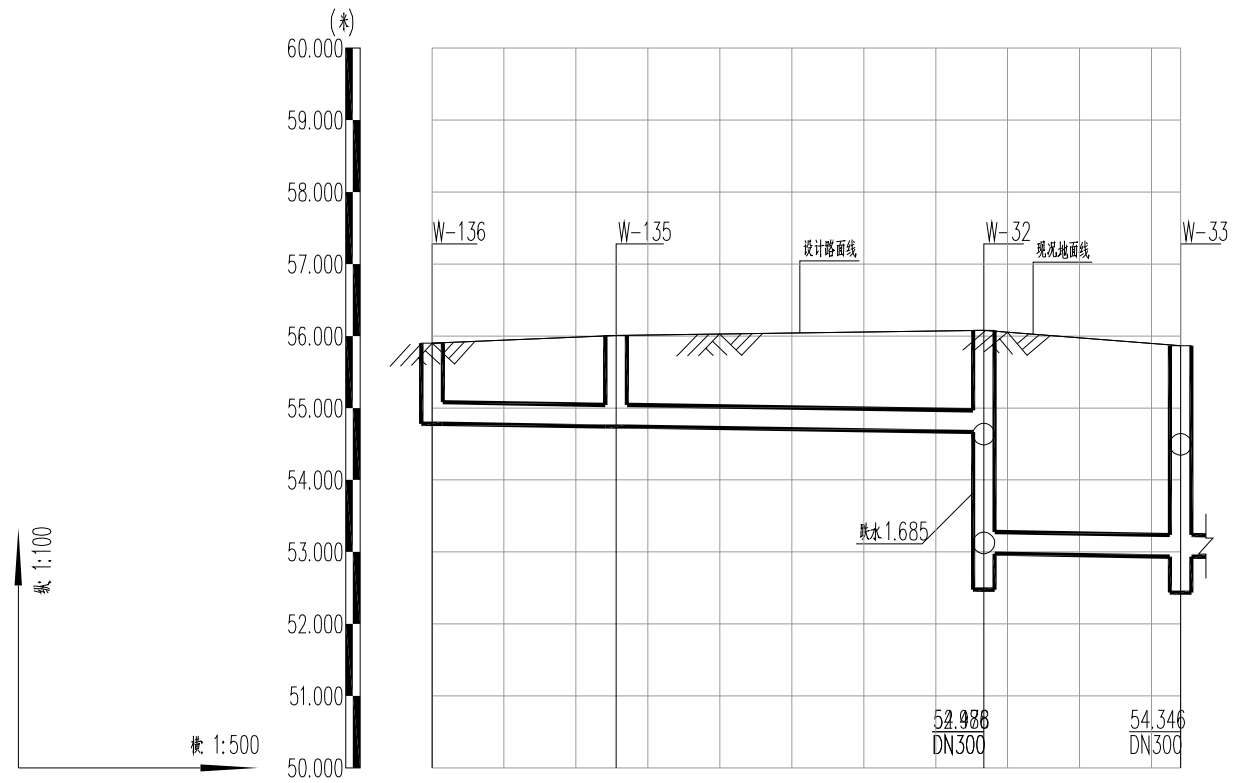

管径及坡度	DN300		0.300	
挖深（米）	1.24	1.39	1.53 / 3.22	3.05
井距（米）	12.79	25.55	13.68	
设计管底高程（米）	54.781	54.743	54.666 / 52.976	52.935
现状地面高程（米）	55.901	56.009	56.080	55.864
设计地面高程（米）	55.901	56.009	56.080	55.864
井号	W-136	W-135	W-32	W-33
里程（米）				

专业	实名	签名	日期	专业	实名	签名	日期
总图				给排水			
建筑				电气			
结构				暖通			

* 本图纸的版权,属广西汉华工程技术咨询集团所有,不得用于本工程以外范围.
* 本图纸需手续齐全方可用于施工.
* 本图须加盖本公司出图签章，否则一律无效。

单位出图章 Company Seal

广西汉华工程技术咨询集团有限公司
Guangxi Hanhua Engineering Technology Consulting Group Co.,Ltd
工程设计资质（证号 A145013032）
建筑行业（建筑工程）：甲级 风景园林工程：专项甲级
工程设计资质（证号 A245013039）
市政行业给水工程：乙级 市政行业排水工程：乙级
市政行业道路工程：乙级 市政行业桥梁工程：乙级
公路行业公路：乙级
城乡规划编制资质（证号 桂自资规乙字23450019）：乙级
工程勘察岩土工程专业（勘察）资质（证号 B245021576）：乙级
工程监理资质（证号 E245013039）：房屋建筑工程甲级、市政工程乙级

签署 Signature		
项目负责人 Item.Prin	张耀安 吴波平	张耀安 吴波平
专业负责人 Chief	吴波平	吴波平
审定 Approved	张耀安	张耀安
审核 Examined	吴波平	吴波平
校对 Checked	时勇	时勇
设计 Designed	李付勤	李付勤

建设单位 Client

贵港市覃塘区覃塘街道办事处

工程名称 Project

2025年覃塘街道大郭村水车屯污水处理项目

子项名称 Sub Item

图纸名称 Title

断面图

阶段 VER.	第 1 版	图号 Dwg. No.	SS-07
专业 Dept.	市政	阶段 Stage	施工图
比例 Scale	1:500	日期 Date	2025.07
工程号 Pjt .No.			

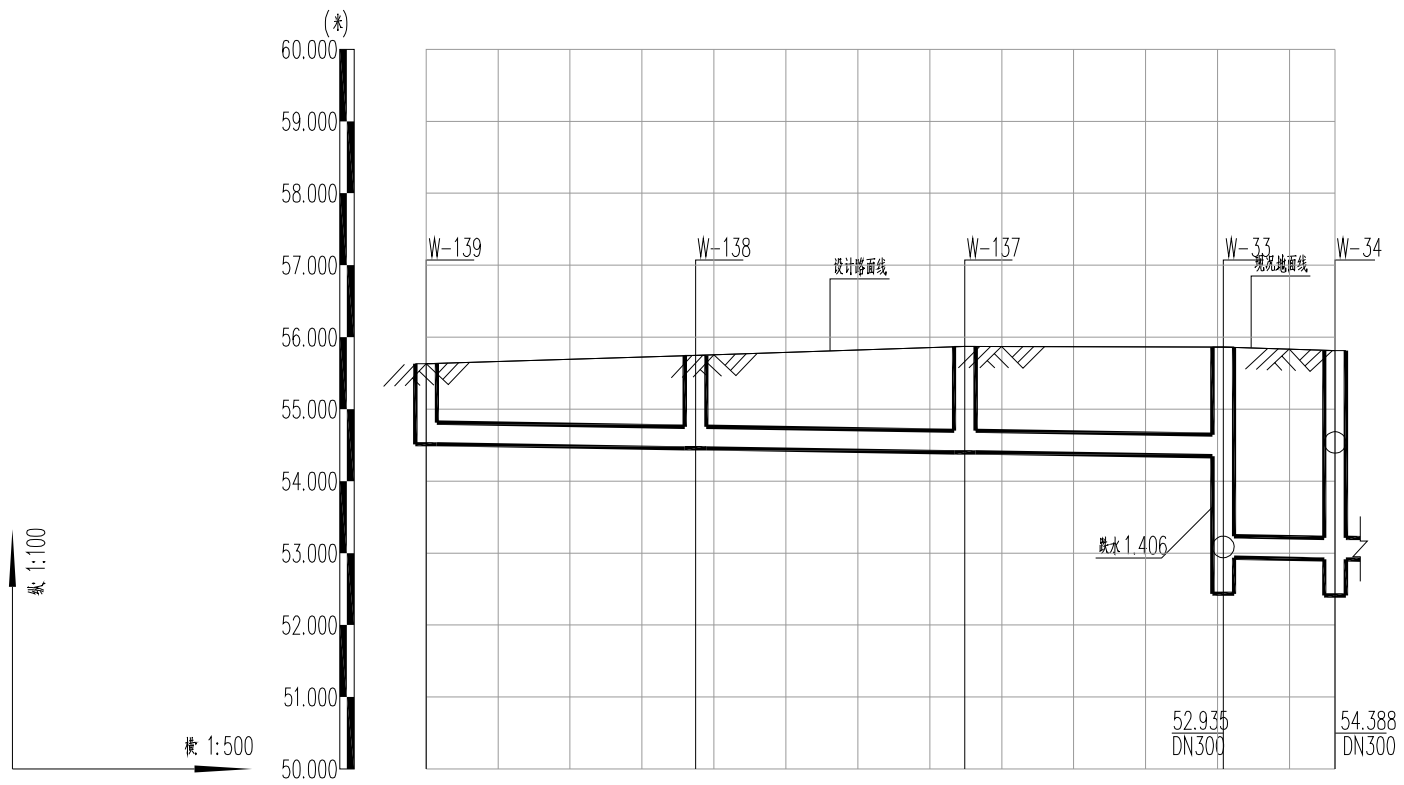

管径及坡度	DN300			0.300	
挖深（米）	1.24	1.41	1.59	1.64 / 3.05	3.02
井距（米）	18.72	18.72	17.96	7.77	
设计管底高程（米）	54.512	54.456	54.400	54.346 / 52.935	52.912
现状地面高程（米）	55.632	55.746	55.873	55.864	55.814
设计地面高程（米）	55.632	55.746	55.873	55.864	55.814
井号	W-139	W-138	W-137	W-33	W-34
里程（米）					

专业	实名	签名	日期	专业	实名	签名	日期
总图				给排水			
建筑				电气			
结构				暖通			

* 本图纸的版权,属广西汉华工程技术咨询集团所有,不得用于本工程以外范围.
* 本图纸需手续齐全方可用于施工.
* 本图须加盖本公司出图签章，否则一律无效。

单位出图章 Company Seal

广西汉华工程技术咨询集团有限公司
Guangxi Hanhua Engineering Technology Consulting Group Co.,Ltd
工程设计资质（证号 A145013032）
建筑行业（建筑工程）：甲级 风景园林工程：专项甲级
工程设计资质（证号 A245013039）
市政行业给水工程：乙级 市政行业排水工程：乙级
市政行业道路工程：乙级 市政行业桥梁工程：乙级
公路行业公路：乙级
城乡规划编制资质（证号 桂自资规乙字23450019）：乙级
工程勘察岩土工程专业（勘察）资质（证号 B245021576）：乙级
工程监理资质（证号 E245013039）：房屋建筑工程甲级、市政工程乙级

签署 Signature		
项目负责人 Item.Prin	张耀安 吴波平	张耀安 吴波平
专业负责人 Chief	吴波平	吴波平
审定 Approved	张耀安	张耀安
审核 Examined	吴波平	吴波平
校对 Checked	时勇	时勇
设计 Designed	李付勤	李付勤

建设单位 Client

贵港市覃塘区覃塘街道办事处

工程名称 Project

2025年覃塘街道大郭村水车屯污水处理项目

子项名称 Sub Item

图纸名称 Title

断面图

阶段 VER.	第 1 版	图号 Dwg. No.	SS-07
专业 Dept.	市政	阶段 Stage	施工图
比例 Scale	1:500	日期 Date	2025.07
工程号 Pjt .No.			

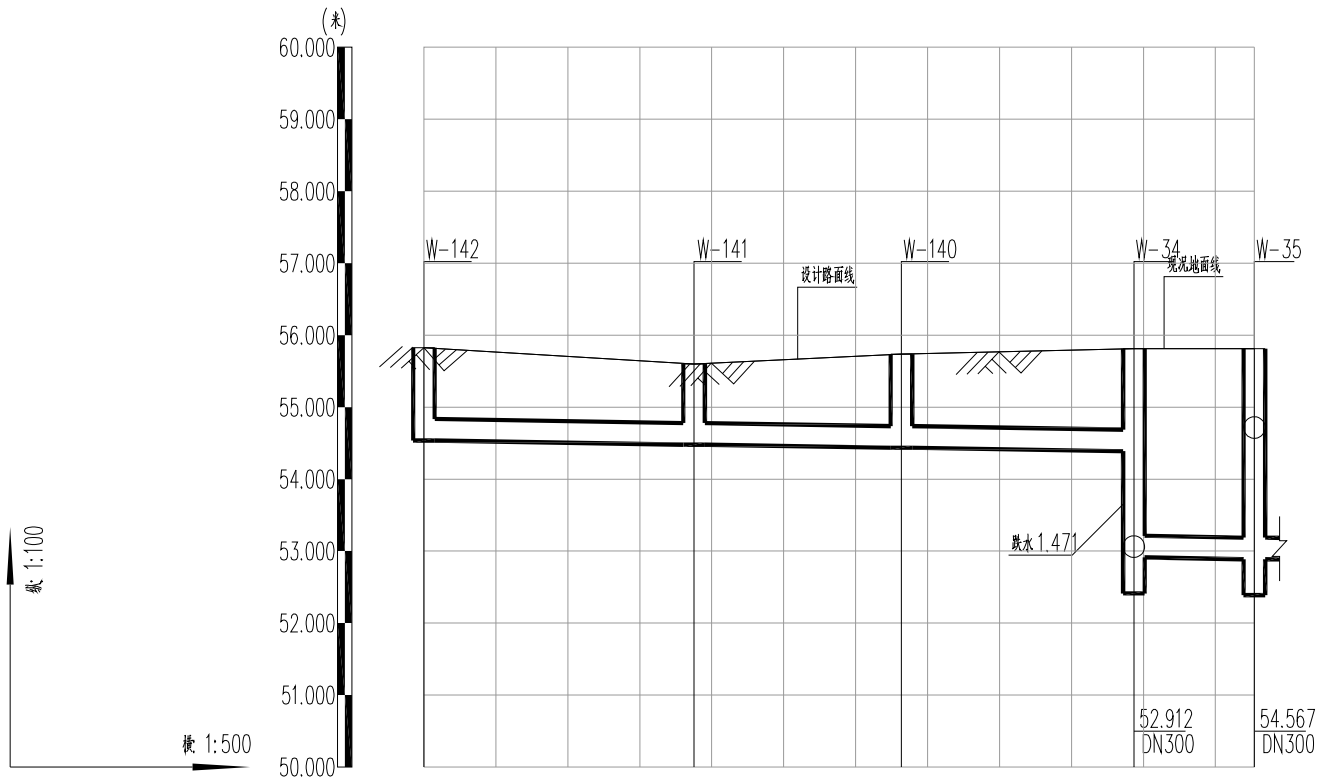

管径及坡度	DN300			0.300	
挖(米)深	1.41	1.24	1.42	1.55 3.02	3.05
井(米)距	18.77	14.41	16.15	8.37	
设计管底高程(米)	54.536	54.479	54.436	54.388 52.912	52.887
现状地面高程(米)	55.824	55.599	55.735	55.814	55.812
设计地面高程(米)	55.824	55.599	55.735	55.814	55.812
井号	W-142	W-141	W-140	W-34	W-35
里(米)程					

专业	实名	签名	日期	专业	实名	签名	日期
总图				给排水			
建筑				电气			
结构				暖通			

* 本图纸的版权,属广西汉华工程技术咨询集团所有,不得用于本工程以外范围.
* 本图纸需手续齐全方可用于施工.
* 本图须加盖本公司出图签章，否则一律无效。

单位出图章 Company Seal

广西汉华工程技术咨询集团有限公司
Guangxi Hanhua Engineering Technology Consulting Group Co.,Ltd
工程设计资质（证号 A145013032）
建筑行业（建筑工程）：甲级 风景园林工程：专项甲级
工程设计资质（证号 A245013039）
市政行业给水工程：乙级 市政行业排水工程：乙级
市政行业道路工程：乙级 市政行业桥梁工程：乙级
公路行业公路：乙级
城乡规划编制资质（证号 桂自资规乙字23450019）：乙级
工程勘察岩土工程专业（勘察）资质（证号 B245021576）：乙级
工程监理资质（证号 E245013039）：房屋建筑工程甲级、市政工程乙级

签署 Signature		
项目负责人 Item.Prin	张耀安 吴波平	张耀安 吴波平
专业负责人 Chief	吴波平	吴波平
审定 Approved	张耀安	张耀安
审核 Examined	吴波平	吴波平
校对 Checked	时勇	时勇
设计 Designed	李付勤	李付勤

建设单位 Client

贵港市覃塘区覃塘街道办事处

工程名称 Project

2025年覃塘街道大郭村水车屯污水处理项目

子项名称 Sub Item

图纸名称 Title

断面图

阶段 VER.	第 1 版	图号 Dwg. No.	SS-07
专业 Dept.	市政	阶段 Stage	施工图
比例 Scale	1:500	日期 Date	2025.07
工程号 Pjt .No.			

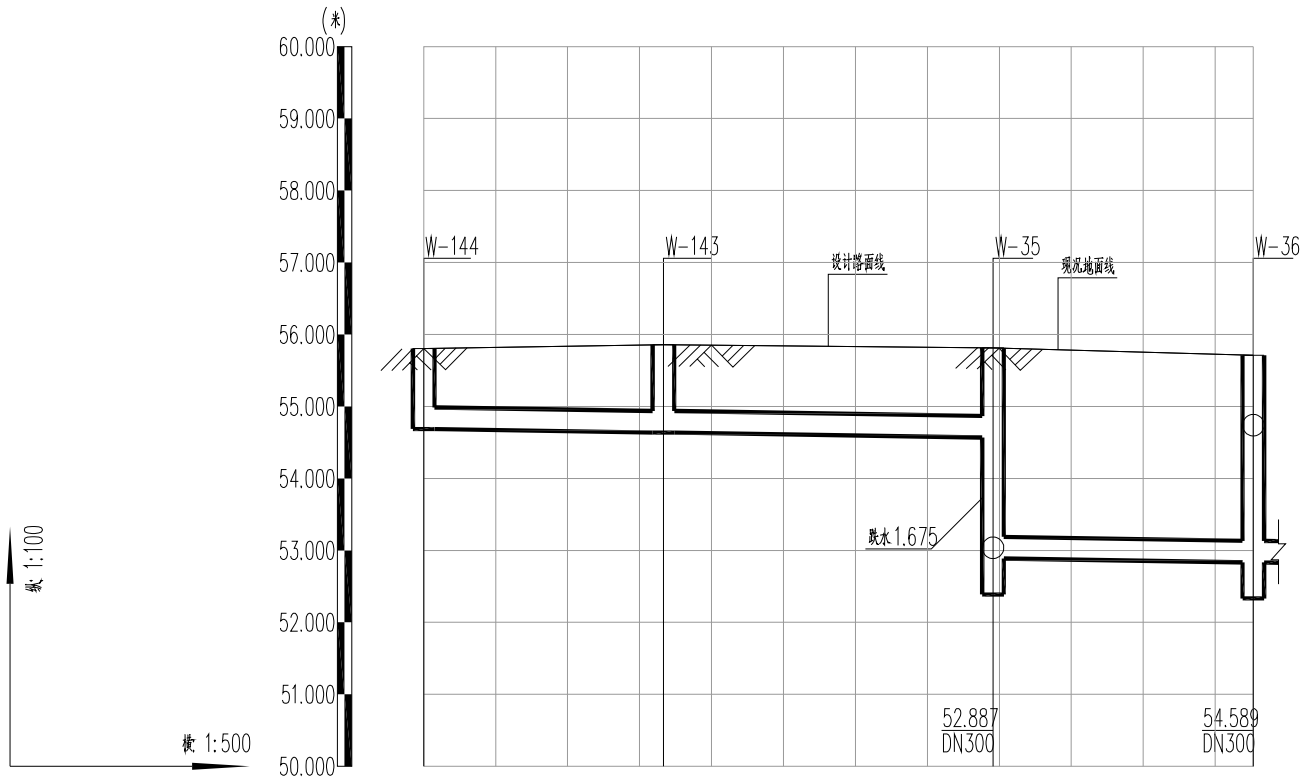

管径及坡度	DN300		0.300	
挖深（米）	1.24	1.34	1.37 / 3.05	3.00
井距（米）	16.66	22.9	18.09	
设计管底高程（米）	54.686	54.636	54.567 / 52.887	52.832
现状地面高程（米）	55.806	55.858	55.812	55.709
设计地面高程（米）	55.806	55.858	55.812	55.709
井号	W-144	W-143	W-35	W-36
里程（米）				

专业	实名	签名	日期	专业	实名	签名	日期
总图				给排水			
建筑				电气			
结构				暖通			

* 本图纸的版权,属广西汉华工程技术咨询集团所有,不得用于本工程以外范围.
* 本图纸需手续齐全方可用于施工.
* 本图须加盖本公司出图签章，否则一律无效。

单位出图章 Company Seal

广西汉华工程技术咨询集团有限公司
Guangxi Hanhua Engineering Technology Consulting Group Co.,Ltd
工程设计资质（证号 A145013032）
建筑行业（建筑工程）：甲级 风景园林工程：专项甲级
工程设计资质（证号 A245013039）
市政行业给水工程：乙级 市政行业排水工程：乙级
市政行业道路工程：乙级 市政行业桥梁工程：乙级
公路行业公路：乙级
城乡规划编制资质（证号 桂自资规乙字23450019）：乙级
工程勘察岩土工程专业（勘察）资质（证号 B245021576）：乙级
工程监理资质（证号 E245013039）：房屋建筑工程甲级、市政工程乙级

签署 Signature		
项目负责人 Item.Prin	张耀安 吴波平	张耀安 吴波平
专业负责人 Chief	吴波平	吴波平
审定 Approved	张耀安	张耀安
审核 Examined	吴波平	吴波平
校对 Checked	时勇	时勇
设计 Designed	李付勤	李付勤

建设单位 Client

贵港市覃塘区覃塘街道办事处

工程名称 Project

2025年覃塘街道大郭村水车屯污水处理项目

子项名称 Sub Item

图纸名称 Title

断面图

阶段 VER.	第 1 版	图号 Dwg. No.	SS-07
专业 Dept.	市政	阶段 Stage	施工图
比例 Scale	1:500	日期 Date	2025.07
工程号 Pjt .No.			

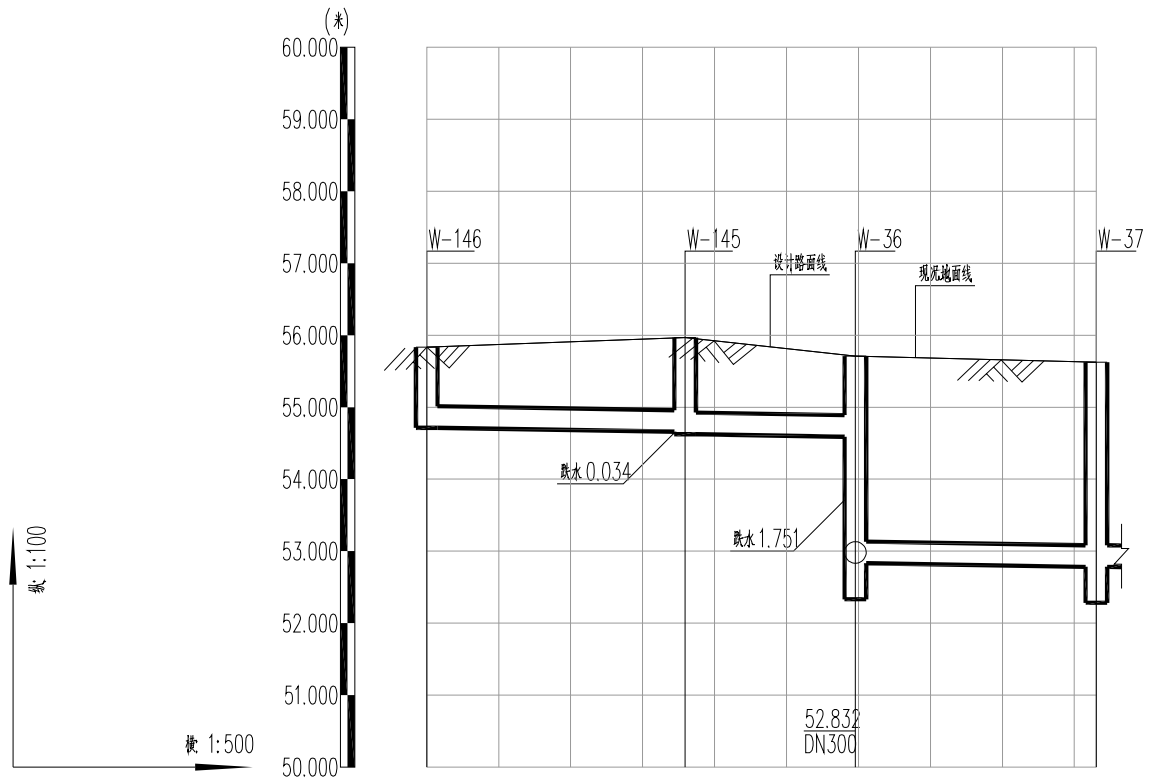

管径及坡度	DN300		0.300	
挖深(米)	1.24	1.43 1.46	1.24 3.00	2.96
井距(米)	17.96	11.83	16.75	
设计管底高程(米)	54.713	54.659 54.625	54.589 52.832	52.782
现状地面高程(米)	55.833	55.969	55.709	55.625
设计地面高程(米)	55.833	55.969	55.709	55.625
井号	W-146	W-145	W-36	W-37
里程(米)				

专业	实名	签名	日期	专业	实名	签名	日期
总图				给排水			
建筑				电气			
结构				暖通			

* 本图纸的版权,属广西汉华工程技术咨询集团所有,不得用于本工程以外范围.
* 本图纸需手续齐全方可用于施工.
* 本图须加盖本公司出图签章，否则一律无效。

单位出图章 Company Seal

广西汉华工程技术咨询集团有限公司
Guangxi Hanhua Engineering Technology Consulting Group Co.,Ltd
工程设计资质（证号 A145013032）
建筑行业（建筑工程）：甲级 风景园林工程：专项甲级
工程设计资质（证号 A245013039）
市政行业给水工程：乙级 市政行业排水工程：乙级
市政行业道路工程：乙级 市政行业桥梁工程：乙级
公路行业公路：乙级
城乡规划编制资质（证号 桂自资规乙字23450019）：乙级
工程勘察岩土工程专业（勘察）资质（证号 B245021576）：乙级
工程监理资质（证号 E245013039）：房屋建筑工程甲级、市政工程乙级

签署 Signature		
项目负责人 Item.Prin	张耀安 吴波平	张耀安 吴波平
专业负责人 Chief	吴波平	吴波平
审定 Approved	张耀安	张耀安
审核 Examined	吴波平	吴波平
校对 Checked	时勇	时勇
设计 Designed	李付勤	李付勤

建设单位 Client

贵港市覃塘区覃塘街道办事处

工程名称 Project

2025年覃塘街道大郭村水车屯污水处理项目

子项名称 Sub Item

图纸名称 Title

断面图

阶段 VER.	第 1 版	图号 Dwg. No.	SS-07
专业 Dept.	市政	阶段 Stage	施工图
比例 Scale	1:500	日期 Date	2025.07
工程号 Pjt .No.			

序号	井编号	井坐标(m) X	井坐标(m) Y	井底标高(m)	井深(m)	规格(mm)	井图号
1	W-1	488367.30	2559443.80	55.408	1.12		
2	W-2	488382.25	2559447.28	55.362	1.227		
3	W-3	488397.15	2559451.00	55.316	1.276		
4	W-4	488410.34	2559454.25	54.963	1.593		
5	W-5	488429.72	2559462.07	54.88	1.14		
6	W-6	488439.15	2559448.84	54.332	1.644		
7	W-7	488446.70	2559437.85	54.292	1.791		
8	W-8	488450.45	2559432.59	54.062	1.923		
9	W-9	488472.47	2559403.53	54.368	1.336		
10	W-10	488490.91	2559377.77	54.273	1.125		
11	W-11	488521.05	2559336.15	53.619	2.188		
12	W-12	488537.19	2559315.71	54.041	1.733		
13	W-13	488547.72	2559295.89	53.473	2.404		
14	W-14	488552.43	2559276.28	53.913	1.804		
15	W-15	488555.35	2559259.88	53.363	2.363		
16	W-16	488563.47	2559231.64	53.275	2.256		
17	W-17	488569.95	2559207.03	53.698	1.515		
18	W-18	488575.48	2559184.61	53.129	2.667		
19	W-19	488582.24	2559160.98	53.555	2.618		
20	W-20	488587.58	2559147.66	53.512	2.246		
21	W-21	488591.60	2559131.30	52.962	2.729		
22	W-22	488594.53	2559114.48	53.411	2.47		
23	W-23	488598.66	2559095.07	52.851	3.022		
24	W-24	488601.95	2559082.30	52.811	3.043		
25	W-25	488605.14	2559069.26	52.771	3.083		
26	W-26	488609.12	2559054.14	52.724	3.167		
27	W-27	488612.68	2559040.01	52.68	3.115		
28	W-28	488616.34	2559025.25	52.635	2.763		
29	W-29	488618.79	2559014.46	53.102	2.432		
30	W-30	488621.61	2559002.88	52.566	3.467		
31	W-31	488625.24	2558987.98	52.52	3.387		
32	W-32	488631.33	2558974.74	52.476	3.604		
33	W-33	488637.86	2558962.72	52.435	3.429		
34	W-34	488641.69	2558955.97	52.412	3.402		
35	W-35	488645.82	2558948.68	52.387	3.425		
36	W-36	488655.41	2558933.34	52.332	3.377		
37	W-37	488663.61	2558918.74	52.282	3.343		
38	W-38	488673.99	2558901.05	52.721	2.824		
39	W-39	488688.94	2558875.05	52.131	3.125		
40	W-40	488704.22	2558849.23	52.541	2.768		
41	W-41	488720.15	2558823.81	52.451	2.981		
42	W-42	488736.36	2558798.56	52.361	2.856		
43	W-43	488748.95	2558793.13	51.802	3.443		
44	W-44	488417.54	2559442.40	54.924	1.497		
45	W-45	488397.93	2559436.68	55.241	1.326		
46	W-46	488382.79	2559432.52	55.288	1.2		
47	W-47	488366.97	2559428.24	55.337	1.12		
48	W-48	488435.80	2559420.28	54.921	1.305		
49	W-49	488419.94	2559404.01	54.99	1.328		
50	W-50	488407.87	2559400.03	55.028	1.237		
51	W-51	488393.67	2559396.20	55.072	1.12		
52	W-52	488375.70	2559390.80	55.128	1.462		
53	W-53	488499.74	2559331.58	54.752	1.648		
54	W-54	488485.07	2559325.53	55.327	1.775		

专业	实名	签名	日期
给排水			
电气			
暖通			
总图			
建筑			
结构			

* 本图纸的版权,属广西汉华工程技术咨询集团所有,不得用于本工程以外范围.
* 本图纸需手续齐全方可用于施工.
* 本图须加盖本公司出图签章，否则一律无效。

单位出图章 Company Seal

广西汉华工程技术咨询集团有限公司
Guangxi Hanhua Engineering Technology Consulting Group Co.,Ltd
工程设计资质（证号 A145013032）
建筑行业（建筑工程）：甲级 风景园林工程：专项甲级
工程设计资质（证号 A245013039）
市政行业给水工程：乙级 市政行业排水工程：乙级
市政行业道路工程：乙级 市政行业桥梁工程：乙级
公 路 行 业 公路：乙级
城乡规划编制资质（证号 桂自资规乙字23450019）：乙级
工程勘察岩土工程专业（勘察）资质（ 证号 B245021576）：乙级
工程监理资质（证号 E245013039）：房屋建筑工程甲级、市政工程乙级

签署 Signature		
项目负责人 Item.Prin	张耀安 吴波平	张耀安 吴波平
专业负责人 Chief	吴波平	吴波平
审 定 Approved	张耀安	张耀安
审核 Examined	吴波平	吴波平
校对 Checked	时 勇	时勇
设计 Designed	李付勤	李付勤

建设单位 Client

贵港市覃塘区覃塘街道办事处

工程名称 Project

2025年覃塘街道大郭村水车屯污水处理项目

子项名称 Sub Item

图纸名称 Title

井表图

阶 段 VER.	第 1 版	图 号 Dwg. No.	SS-08
专 业 Dept.	市政	阶 段 Stage	施工图
比 例 Scale	1:500	日 期 Date	2025.07
工 程 号 Pjt .No.			

序号	井编号	井坐标(m) X	井坐标(m) Y	井底标高(m)	井深(m)	规格(mm)	井图号
55	W-55	488470.10	2559320.35	56.03	1.56		
56	W-56	488543.87	2559257.68	54.232	1.548		
57	W-57	488529.00	2559252.04	53.779	2.028		
58	W-58	488512.97	2559245.86	54.331	1.611		
59	W-59	488494.57	2559240.32	54.389	1.723		
60	W-60	488479.75	2559235.27	54.436	1.616		
61	W-61	488464.23	2559233.24	53.982	2.127		
62	W-62	488451.96	2559232.09	54.519	1.759		
63	W-63	488439.28	2559227.93	54.559	1.606		
64	W-64	488423.16	2559224.36	54.609	1.72		
65	W-65	488414.03	2559226.52	54.637	1.572		
66	W-66	488399.21	2559228.95	54.682	1.261		
67	W-67	488377.09	2559224.23	54.75	1.12		
68	W-68	488461.06	2559250.34	55.041	1.367		
69	W-69	488458.23	2559264.21	55.331	1.433		
70	W-70	488523.44	2559266.93	54.735	1.449		
71	W-71	488508.34	2559261.97	55.112	1.434		
72	W-72	488493.09	2559257.46	55.474	1.462		
73	W-73	488477.86	2559252.88	55.687	1.12		
74	W-74	488543.54	2559228.98	54.471	1.475		
75	W-75	488527.42	2559223.68	54.739	1.291		
76	W-76	488602.10	2559190.46	54.342	1.12		
77	W-77	488554.10	2559180.01	54.67	1.12		
78	W-78	488549.79	2559196.73	54.722	1.204		
79	W-79	488580.37	2559130.79	53.665	2.34		
80	W-80	488563.63	2559129.86	53.715	2.425		
81	W-81	488543.12	2559131.91	53.277	2.797		
82	W-82	488528.34	2559135.10	53.822	2.2		
83	W-83	488511.90	2559138.05	53.872	2.283		
84	W-84	488492.11	2559136.10	53.932	2.418		
85	W-85	488482.38	2559139.79	53.463	2.844		
86	W-86	488471.17	2559152.67	54.014	1.787		
87	W-87	488464.58	2559168.42	54.066	1.723		
88	W-88	488459.63	2559182.85	53.611	2.151		
89	W-89	488456.36	2559194.23	54.147	1.69		
90	W-90	488452.59	2559208.52	54.191	1.783		
91	W-91	488435.77	2559204.67	54.243	1.641		
92	W-92	488417.81	2559200.61	54.298	1.333		
93	W-93	488404.86	2559197.91	54.338	1.12		
94	W-94	488603.67	2559133.43	53.73	1.919		
95	W-95	488620.80	2559137.67	53.783	1.651		
96	W-96	488635.49	2559141.46	53.829	1.12		
97	W-97	488450.00	2559182.50	54.269	1.33		
98	W-98	488437.53	2559179.31	54.307	1.207		
99	W-99	488420.22	2559175.40	54.361	1.12		
100	W-100	488457.94	2559151.17	54.665	1.683		
101	W-101	488442.44	2559148.44	54.712	1.459		
102	W-102	488428.28	2559147.50	54.754	1.121		
103	W-103	488480.82	2559133.56	55.011	1.27		
104	W-104	488483.53	2559119.83	55.053	1.22		
105	W-105	488474.58	2559115.28	55.083	1.133		
106	W-106	488452.04	2559111.42	55.151	1.12		
107	W-107	488538.72	2559119.91	54.873	1.208		
108	W-108	488524.19	2559116.76	55.005	1.22		

专业	实名	签名	日期
总图			
建筑			
结构			
给排水			
电气			
暖通			

* 本图纸的版权,属广西汉华工程技术咨询集团所有,不得用于本工程以外范围。
* 本图纸需手续齐全方可用于施工。
* 本图须加盖本公司出图签章，否则一律无效。

单位出图章 Company Seal

广西汉华工程技术咨询集团有限公司
Guangxi Hanhua Engineering Technology Consulting Group Co.,Ltd
工程设计资质（证号 A145013032）
建筑行业（建筑工程）：甲级 风景园林工程：专项甲级
工程设计资质（证号 A245013039）
市政行业给水工程：乙级 市政行业排水工程：乙级
市政行业道路工程：乙级 市政行业桥梁工程：乙级
公 路 行 业 公路：乙级
城乡规划编制资质（证号 桂自资规乙字23450019）：乙级
工程勘察岩土工程专业（勘察）资质（ 证号 B245021576）：乙级
工程监理资质（证号 E245013039）：房屋建筑工程甲级、市政工程乙级

签署 Signature		
项目负责人 Item.Prin	张耀安 吴波平	张耀安 吴波平
专业负责人 Chief	吴波平	吴波平
审 定 Approved	张耀安	张耀安
审核 Examined	吴波平	吴波平
校对 Checked	时 勇	时勇
设计 Designed	李付勤	李付勤

建设单位 Client

贵港市覃塘区覃塘街道办事处

工程名称 Project

2025年覃塘街道大郭村水车屯污水处理项目

子项名称 Sub Item

图纸名称 Title

井表图

阶 段 VER.	第 1 版	图 号 Dwg. No.	SS-08
专 业 Dept.	市政	阶 段 Stage	施工图
比 例 Scale	1:500	日 期 Date	2025.07
工 程 号 Pjt .No.			

序号	井编号	井坐标(m)		井底标高(m)	井深(m)	规格(mm)	井图号
		X	Y				
109	W-109	488509.35	2559115.80	55.068	1.179		
110	W-110	488491.09	2559111.18	55.124	1.12		
111	W-111	488539.65	2559102.99	54.924	1.213		
112	W-112	488541.69	2559092.72	54.955	1.205		
113	W-113	488519.84	2559087.70	55.022	1.12		
114	W-114	488575.78	2559090.00	54.823	1.36		
115	W-115	488554.36	2559084.52	55.087	1.123		
116	W-116	488537.48	2559079.78	55.14	1.147		
117	W-117	488521.22	2559075.42	55.19	1.158		
118	W-118	488506.66	2559070.39	55.236	1.12		
119	W-119	488577.34	2559063.62	54.819	1.478		
120	W-120	488558.90	2559058.73	55.064	1.352		
121	W-121	488538.47	2559054.10	55.126	1.12		
122	W-122	488588.77	2559033.79	54.749	1.529		
123	W-123	488570.18	2559028.98	55.042	1.31		
124	W-124	488591.76	2559018.88	54.354	1.587		
125	W-125	488573.28	2559014.59	54.681	1.434		
126	W-126	488543.58	2559006.44	54.774	1.12		
127	W-127	488609.45	2559000.35	54.725	1.12		
128	W-128	488591.77	2558995.14	54.781	1.217		
129	W-129	488645.40	2558978.87	54.532	1.412		
130	W-130	488643.73	2558988.73	54.562	1.448		
131	W-131	488641.07	2558999.65	54.596	1.454		
132	W-132	488638.75	2559011.84	54.633	1.439		
133	W-133	488653.36	2559015.04	54.678	1.215		
134	W-134	488648.60	2559035.29	54.74	1.12		
135	W-135	488606.66	2558968.07	54.743	1.266		

序号	井编号	井坐标(m)		井底标高(m)	井深(m)	规格(mm)	井图号
		X	Y				
136	W-136	488594.42	2558964.34	54.781	1.12		
137	W-137	488620.42	2558958.48	54.4	1.473		
138	W-138	488602.57	2558952.82	54.456	1.29		
139	W-139	488584.79	2558946.98	54.512	1.12		
140	W-140	488657.12	2558960.74	54.436	1.299		
141	W-141	488671.18	2558963.91	54.479	1.12		
142	W-142	488667.45	2558982.31	54.536	1.288		
143	W-143	488623.94	2558941.91	54.636	1.222		
144	W-144	488607.90	2558937.41	54.686	1.12		
145	W-145	488643.79	2558931.14	54.625	1.344		
146	W-146	488626.47	2558926.40	54.713	1.12		
147	W-147	488749.54	2558792.17	52.277	2.963		

专业	实名	签名	日期
总图			
建筑			
结构			
给排水			
电气			
暖通			

* 本图纸的版权,属广西汉华工程技术咨询集团所有,不得用于本工程以外范围.
* 本图纸需手续齐全方可用于施工.
* 本图须加盖本公司出图签章，否则一律无效。

单位出图章 Company Seal

广西汉华工程技术咨询集团有限公司
Guangxi Hanhua Engineering Technology Consulting Group Co.,Ltd
工程设计资质（证号 A145013032）
建筑行业（建筑工程）：甲级 风景园林工程：专项甲级
工程设计资质（证号 A245013039）
市政行业给水工程：乙级 市政行业排水工程：乙级
市政行业道路工程：乙级 市政行业桥梁工程：乙级
公 路 行 业 公路：乙级
城乡规划编制资质（证号 桂自资规乙字23450019）：乙级
工程勘察岩土工程专业（勘察）资质（ 证号 B245021576）：乙级
工程监理资质（证号 E245013039）：房屋建筑工程甲级、市政工程乙级

签署 Signature		
项目负责人 Item.Prin	张耀安 吴波平	张耀安 吴波平
专业负责人 Chief	吴波平	吴波平
审 定 Approved	张耀安	张耀安
审核 Examined	吴波平	吴波平
校对 Checked	时 勇	时勇
设计 Designed	李付勤	李付勤

建设单位 Client

贵港市覃塘区覃塘街道办事处

工程名称 Project

2025年覃塘街道大郭村水车屯污水处理项目

子项名称 Sub Item

图纸名称 Title

井表图

阶 段 VER.	第 1 版	图 号 Dwg. No.	SS-08
专 业 Dept.	市政	阶 段 Stage	施工图
比 例 Scale	1:500	日 期 Date	2025.07
工 程 号 Pjt .No.			

专业	实名	签名	日期	专业	实名	签名	日期
总图				给排水			
建筑				电气			
结构				暖通			

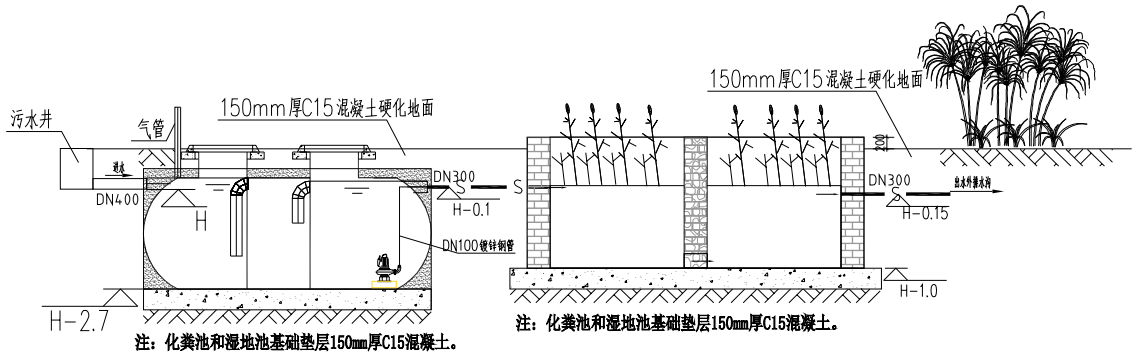

注：化粪池和湿地池基础垫层150mm厚C15混凝土。

注：化粪池和湿地池基础垫层150mm厚C15混凝土。

三格化粪池　　人工湿地

处理流程图

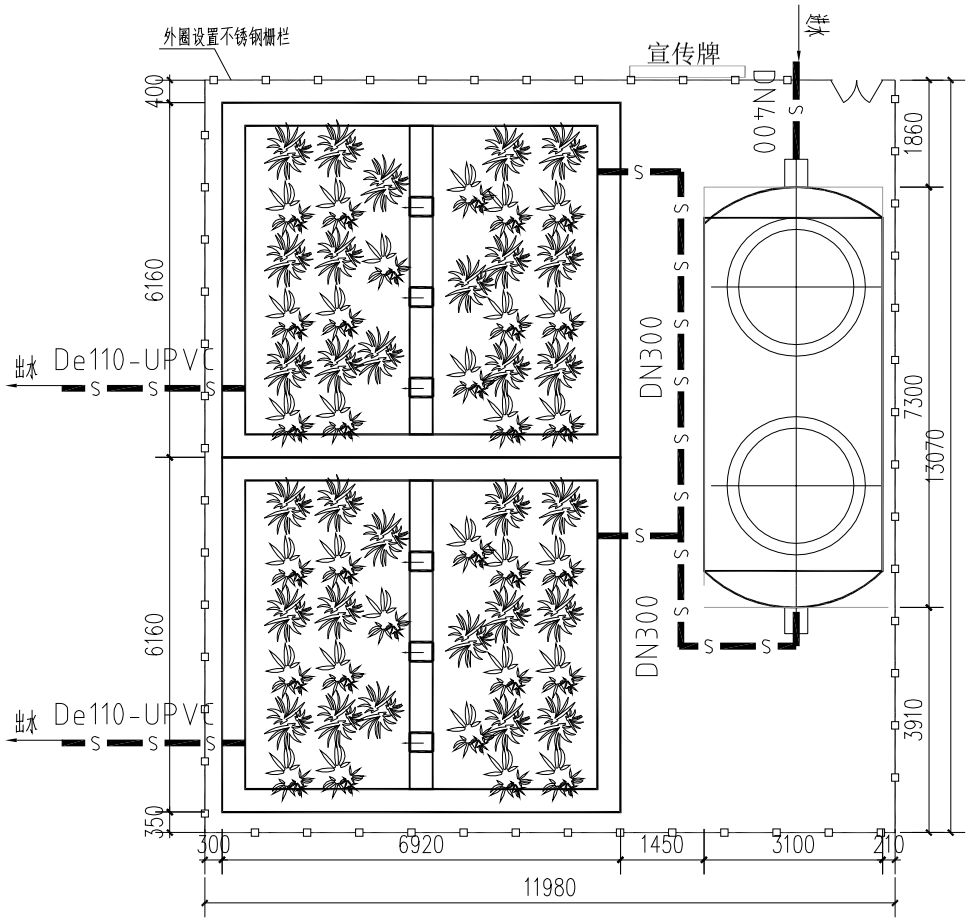

处理平面图

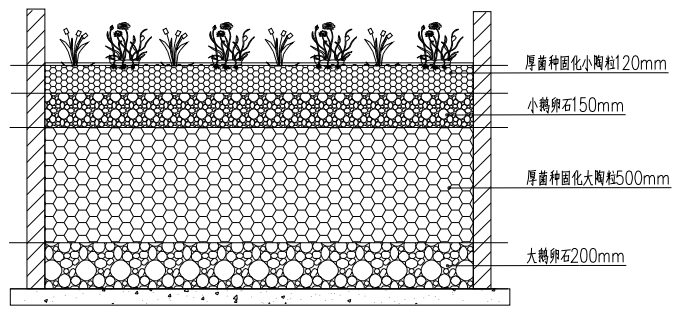

人工湿地回填大样

主要构筑物及材料一览表

序号	名称	规格（mm）	单位	数量	备注
1	三格化粪池	玻璃钢化粪池 φ3100×L7300mm，有效容积50m3.	座	1.00	型号YJBH-11-Ⅱ，图集14SS706第25页
2	人工湿地	6160×6920×H1000mm,墙厚240mm	座	2.00	地下式砖混结构
3	管道	De110 UPVC DN300/DN400 UPVC	m	按实际	
4	碎石	粒径30~50mm	m3	1.00	层高500mm
5	再力花	高度0.4m,冠幅0.25m	颗	按实际	15株/m²
6	花叶芦竹	高度0.4m,冠幅0.25m	颗	按实际	15株/m²
7	美人蕉	高度0.4m,冠幅0.25m	颗	按实际	15株/m²
8	不锈钢宣传牌	1800mm*1950mm	块	1.00	
9	标识牌	500mm*300mm	块	2.00	
10	不锈钢栅栏		m	按实际	
11	潜污提升泵	JYWQ100-80-8-2000-4	台	2.00	一用一备
12	栅栏内场地硬化	150mm厚C15混凝土硬化地面	m2	72	

说 明

1、本图标高单位为m，其余尺寸单位为mm。

2、高程流程图仅表示各构筑物间的高程关系，不表示构筑物的具体尺寸。

4、图中管道标高视为管底标高。

5、污水处理站处理后的污水达到《农田灌溉水质标准》（GB5084-2005）中的旱作标准后外引至排水沟或灌溉渠用于灌溉。

单位出图章　Company Seal

广西汉华工程技术咨询集团有限公司
Guangxi Hanhua Engineering Technology Consulting Group Co.,Ltd

工程设计资质（证号 A145013032）
建筑行业（建筑工程）：甲级　风景园林工程：专项甲级
工程设计资质（证号 A245013039）
市政行业给水工程：乙级　市政行业排水工程：乙级
市政行业道路工程：乙级　市政行业桥梁工程：乙级
公 路 行 业 公路：乙级
城乡规划编制资质（证号 桂自资规乙字23450019）：乙级
工程勘察岩土工程专业（勘察）资质（ 证号 B245021576）：乙级
工程监理资质（证号 E245013039）：房屋建筑工程甲级、市政工程乙级

签 署 Signature		
项目负责人 Item.Prin	张耀安 吴波平	张耀安 吴波平
专业负责人 Chief	吴波平	吴波平
审 定 Approved	张耀安	张耀安
审核 Examined	吴波平	吴波平
校对 Checked	时 勇	时勇
设计 Designed	李付勤	李付勤

建设单位　Client

贵港市覃塘区覃塘街道办事处

工程名称　Project

2025年覃塘街道大郭村水车屯污水处理项目

子项名称　Sub Item

图纸名称　Title

化粪池及人工湿地

阶 段 VER.	第 1 版	图 号 Dwg. No.	SS-09
专 业 Dept.	市政	阶 段 Stage	施工图
比 例 Scale	1:100	日 期 Date	2025.07
工 程 号 Pjt .No.			

* 本图纸的版权,属广西汉华工程技术咨询集团所有.不得用于本工程以外范围.
* 本图纸需手续齐全方可用于施工.
* 本图须加盖本公司出图签章，否则一律无效。

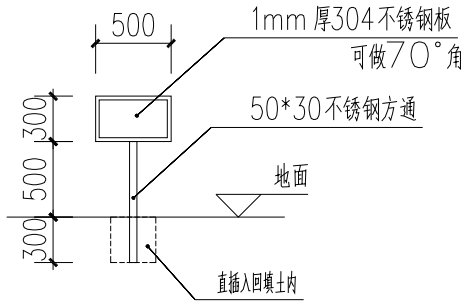

标识牌 1:50

注：每座污水处理设施设标识牌1 幅，共3 幅。

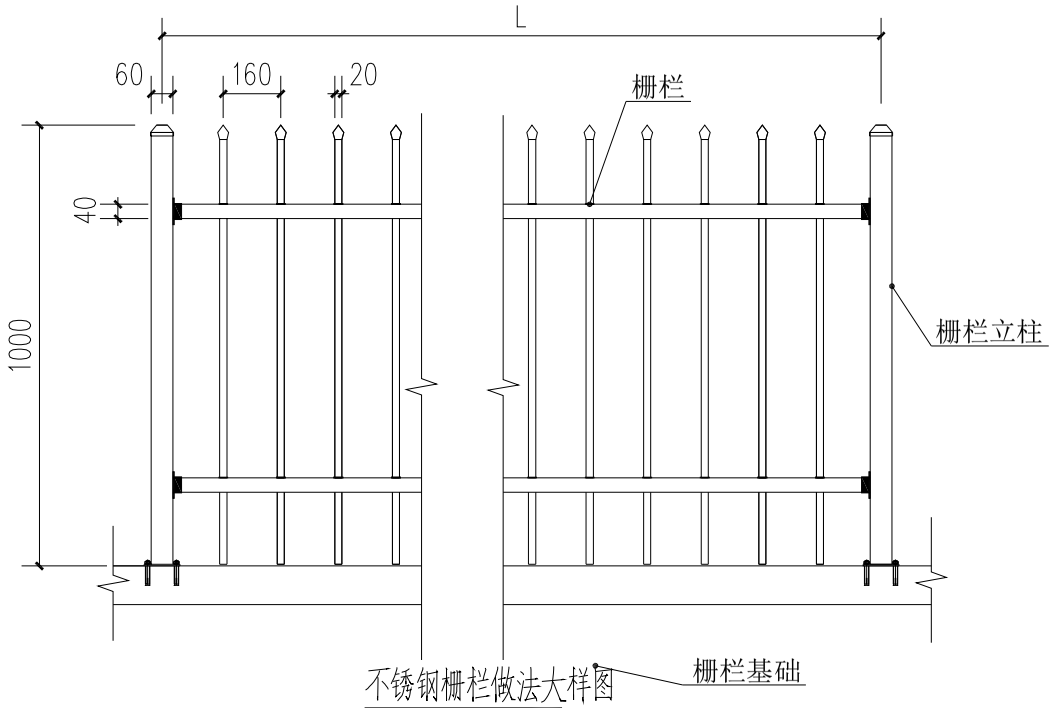

不锈钢栅栏做法大样图

说明:1.不锈钢栅栏定购,现场安装;
2.两立柱间距L根据现场情况而定,但最大不超过4米;
3.立柱用M10×100膨胀螺栓固定于栅栏基础上;
4.安装好栅栏后,栅栏基础用1:2的水泥砂浆抹面,顶面砂浆盖过栅栏根部约50mm且从中间向两侧倾斜。

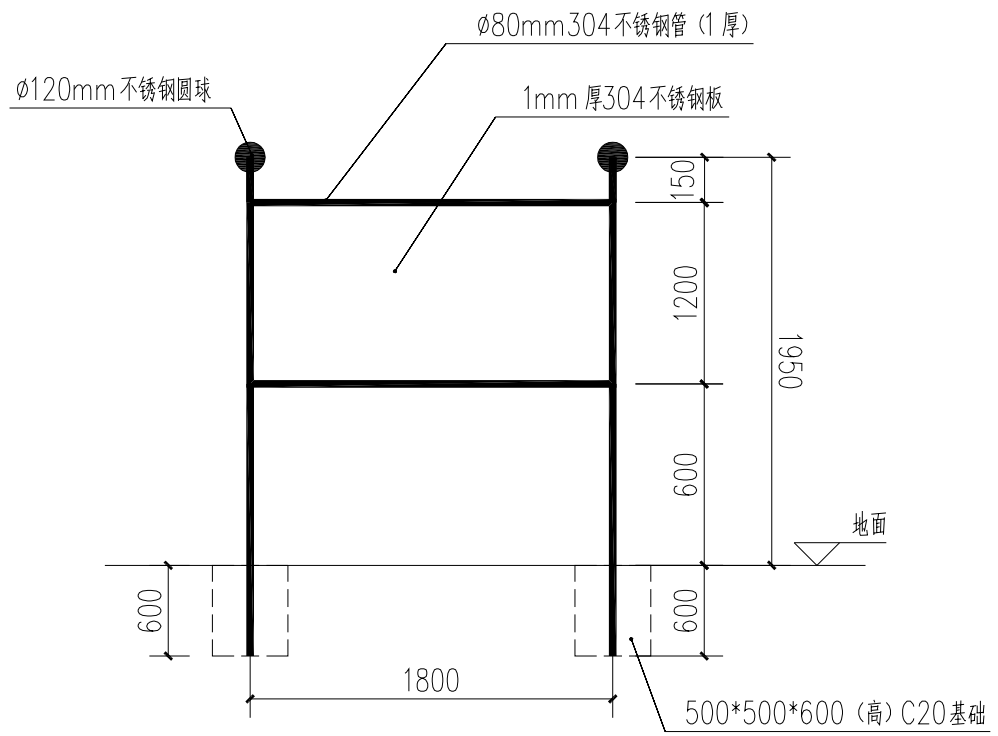

不锈钢宣传牌 1:50

注：本图为示意，具体以厂家配套详细图纸为准。

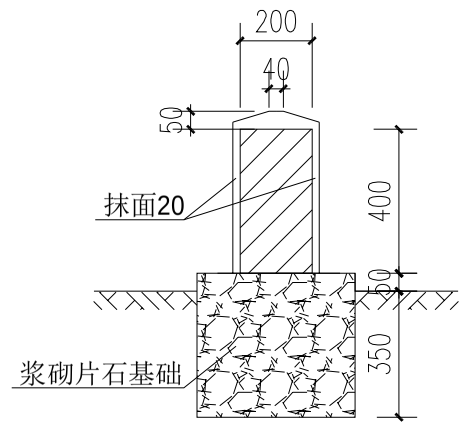

栅栏基础做法大样图

说明:1.栅栏基础用M7.5水泥砂浆砌筑水泥砖;
2.栅栏基础用1:2的水泥砂浆抹面;
3.栅栏基础砌于浆砌片石基础上。

专业	签名	实名	专业	日期	签名	实名	专业	日期
总图			给排水					
建筑			电气					
结构			暖通					

* 本图纸的版权,属广西汉华工程技术咨询集团所有.不得用于本工程以外范围.
* 本图纸需手续齐全方可用于施工.
* 本图须加盖本公司出图签章，否则一律无效。

单位出图章 Company Seal

广西汉华工程技术咨询集团有限公司
Guangxi Hanhua Engineering Technology Consulting Group Co.,Ltd
工程设计资质（证号 A145013032）
建筑行业（建筑工程）：甲级 风景园林工程：专项甲级
工程设计资质（证号 A245013039）
市政行业给水工程：乙级 市政行业排水工程：乙级
市政行业道路工程：乙级 市政行业桥梁工程：乙级
公 路 行 业 公路：乙级
城乡规划编制资质（证号 桂自资规乙字23450019）：乙级
工程勘察岩土工程专业（勘察）资质（ 证号 B245021576）：乙级
工程监理资质（证号 E245013039）：房屋建筑工程甲级、市政工程乙级

签署 Signature		
项目负责人 Item.Prin	张耀安 吴波平	张耀安 吴波平
专业负责人 Chief	吴波平	吴波平
审定 Approved	张耀安	张耀安
审核 Examined	吴波平	吴波平
校对 Checked	时 勇	时勇
设计 Designed	李付勤	李付勤

建设单位 Client

贵港市覃塘区覃塘街道办事处

工程名称 Project

2025年覃塘街道大郭村水车屯污水处理项目

子项名称 Sub Item

图纸名称 Title

标识牌大样图及不锈钢栅栏做法大样图

阶段 VER.	第 1 版	图号 Dwg. No.	SS-10
专业 Dept.	市政	阶段 Stage	施工图
比例 Scale	1:100	日期 Date	2025.07
工程号 Pjt .No.			