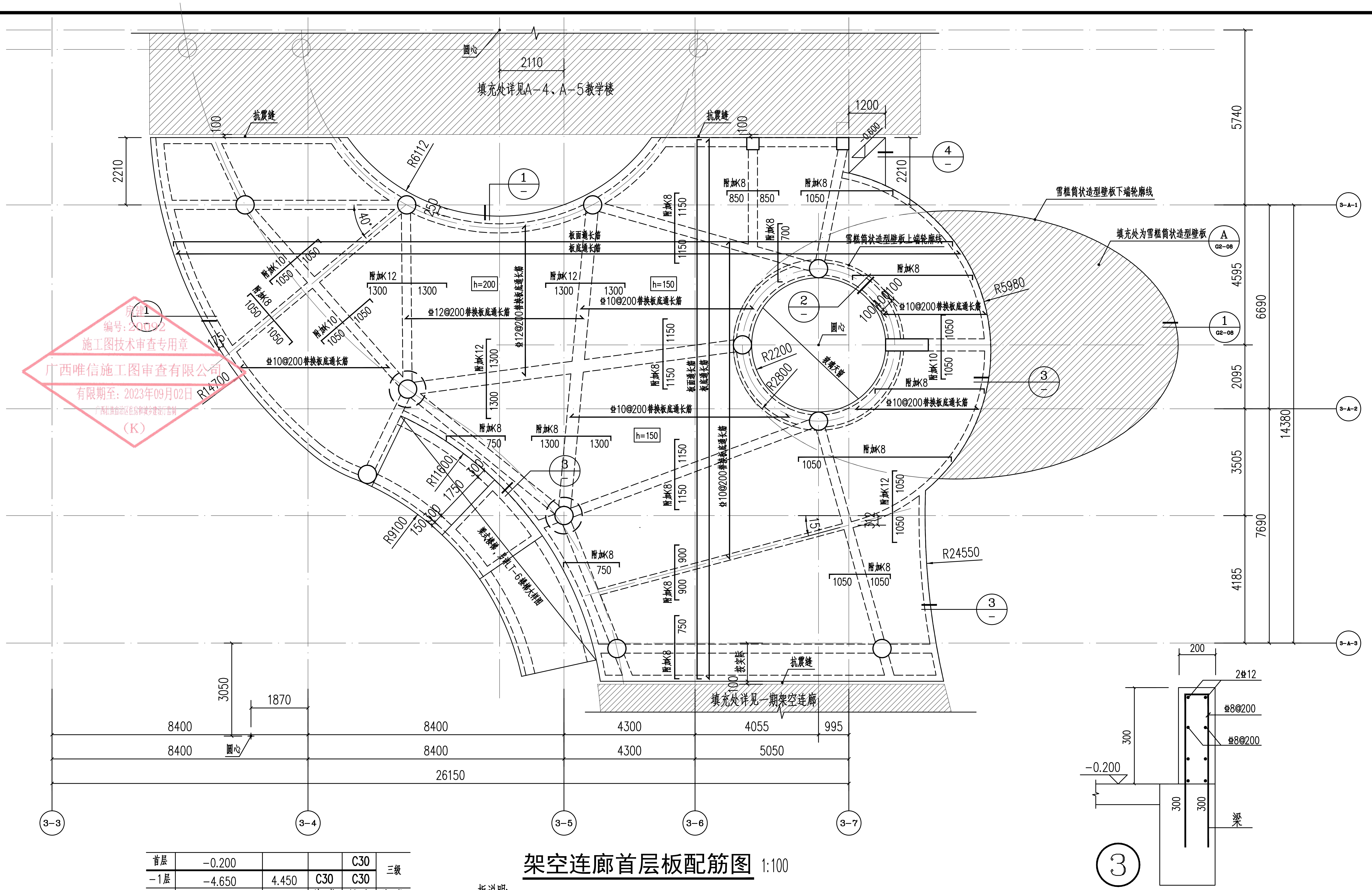
圆心
2110
填充处详见A-4、A-5教学楼
抗震缝
100
1200
0.600
5740
2210
R6112
250
40°
附加K8
850
850
1050
1150
700
板面通长筋
板底通长筋
雪糕筒状造型壁板下端轮廓线
雪糕筒状造型壁板上端轮廓线
填充处为雪糕筒状造型壁板
A
G2-08
4595
6690
附加K10
附加K12
1300
h=200
h=150
⌀12@200替换板底通长筋
⌀10@200替换板底通长筋
R5980
R2200
R2800
雪糕大样
1050
2095
14380
3-A-1
3-A-2
3-A-3
R14700
175
R11600
1750
R9100
150
附加K8
750
3505
7690
4185
R24550
900
后浇带
抗震缝
填充处详见一期架空连廊
3050
1870
8400
4300
4055
995
5050
26150
3-3
3-4
3-5
3-6
3-7
1
2
3
4
③
200
2⌀12
⌀8@200
300
-0.200
梁

施工图技术审查专用章
房建
编号：20092
广西唯信施工图审查有限公司
有限期至：2023年09月02日
广西壮族自治区住房和城乡建设厅监制
（K）

首层	-0.200			C30	三级
-1层	-4.650	4.450	C30	C30	
层 号	结构标高GH(m)	层高(m)	墙、柱砼等级	梁、板砼等级	墙、柱抗震等级

层高表(GH结构标高)

架空连廊首层板配筋图 1:100

板说明:

1、板混凝土等级为详结构层高表。钢筋采用HRB400。

2、除图中注明外，板面标高均为GH,楼板厚为120mm;除图中注明外,板的钢筋双层双向⌀8@200拉通。

3.图中K8表示⌀8@200,N8表示⌀8@150,G8表示⌀8@100;
K10表示⌀10@200,N10表示⌀10@150,G10表示⌀10@100。

4、板配筋说明:

1）双向板在板底配双向受力钢筋，单向板在板底配单向受力钢筋。图中画出的板底受力钢筋按所标明的数量配筋。板分布钢筋设置详见结构总说明。

2）图中画出未标注数量的支座钢筋详板构造配筋表。底筋相同的相邻跨板施工时其底筋可以连通。

3）楼板上需要砌墙的板块，或在图中标识----处,板底另加筋2⌀14并有效锚入两端主体结构中。

4）图中凡未注明钢筋的小跨度板支座筋和底筋按"板构造配筋表"配筋,面筋伸入板长度为短跨L/4(当短跨L<1200mm时,则拉通)

5）板面标高相差不超过30mm时其间面筋连通设置，但施工时需做成

6）除注明外，短跨≥4m的板,在板角处均加"▲"详见结构总说明。

5、各设备预留孔洞均参照相关专业图纸预留。所有管井除风井外，需预留钢筋待管道安装后用混凝土封闭。

6、本图墙身索引号参考建筑索引，施工时候应结合建筑墙身索引号配合使用。

7、大平台处严禁采用建筑废料回填，回填材料容重不能超过10kN/m3。

8、图中填充▨处为筒状造型，配筋详见结施G2-08"雪糕筒状造型大样图"。

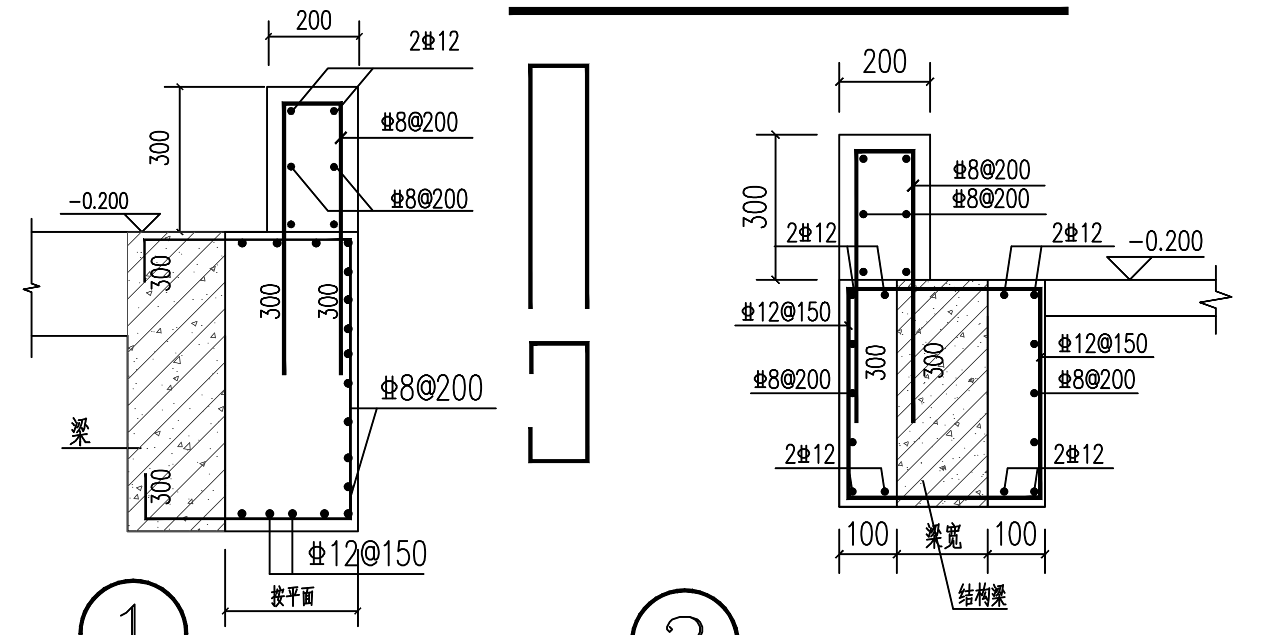
200
2⌀12
300
⌀8@200
-0.200
梁
300
⌀8@200
⌀12@150
按平面
2⌀12
⌀12@150
⌀8@200
梁宽
100
100
结构梁

① ② 梁外包做法1 1:25

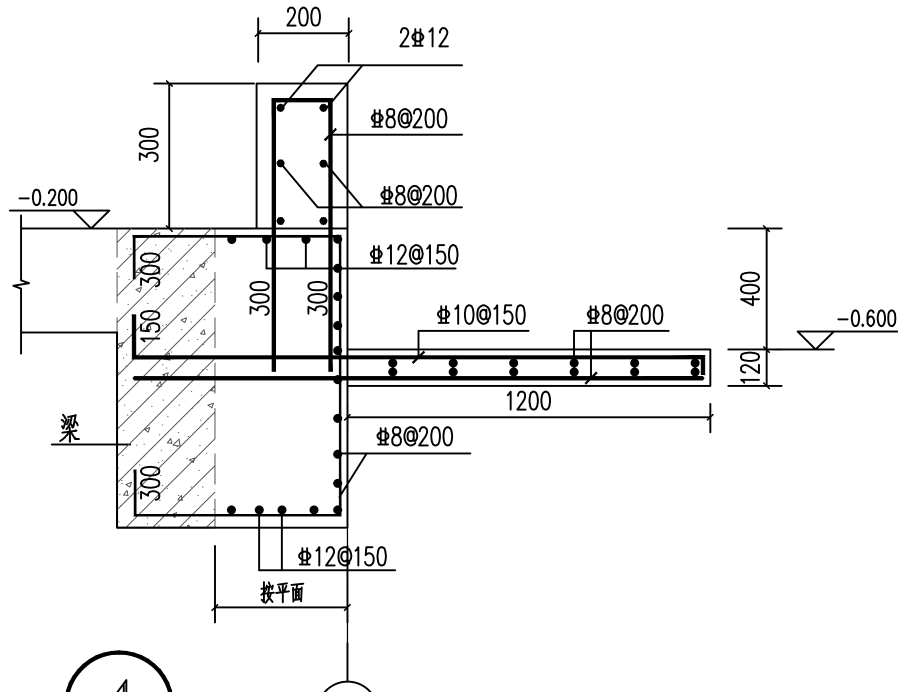
200
2⌀12
300
⌀8@200
-0.200
⌀12@150
⌀10@150
⌀8@200
400
120
-0.600
1200
150
梁
按平面
⌀12@150
3-7

④

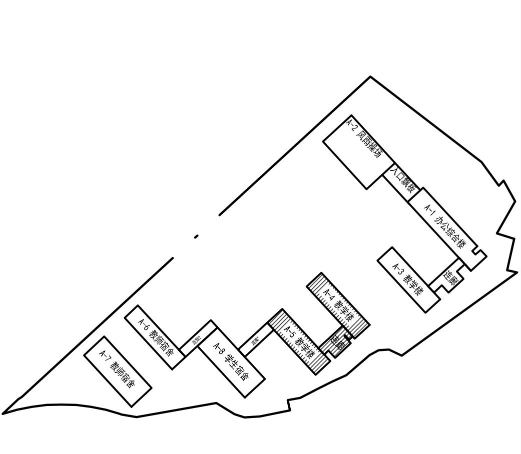
EXPLANATION

区位示意图

广东省城乡规划设计研究院有限责任公司
GUANG DONG URBAN & RURAL PLANNING AND DESIGN INSTITUTE CO.LTD
资质证书编号：A244003022
QUALIFICATION CERTIFICATE NO.:A244003022

版权所有，未经授权，不得复制。
COPYRIGHT MAY NOT BE COPIED

中华人民共和国一级注册结构工程师
姓 名：何 熹
注册号：4400302-S010
有效期：至2024年12月

注册师章（建筑、结构）SEAL OF A/E OF RECORD

广东省建设工程勘察设计出图专用章
单位名称：广东省城乡规划设计研究院有限责任公司
业务范围：建筑行业(建筑工程)甲级
市政行业(道路工程)甲级
风景园林工程设计专项甲级
资质证书编号：A244003022
有效期至：2027年01月07日

工程设计出图专用章 SEAL OF DRAWING

建设单位 CLIENT	桂平市教育局		
工程名称 PROJECT	桂平大藤峡实验小学 A-4、A-5 教学楼设计		
子项名称 SUBKEY			
业务号 JOB NO.	2023-JZ-029-1		
施工图审查批准号 REVIEW NO.			
图纸名称 DRAWING TITLE	架空连廊首层板配筋图		
图 别 DISCIPLINE	结 构	比 例 SCALE	图示
图 号 DRAWing NO.	G2-07	日 期 DATE	2023.05
设计阶段 PHASE	施工图	版 次 REVISION	1
专业审定 APPROVED BY	杨剑维		
专业审核 EXAMINED BY	田小霞		
项目负责 PRJ.DIRECTOR	黄 欣	何 龙	
专业负责 CHIEF. ENG.	何 熹		何熹
校 对 CHECK BY	何 熹		何熹
设 计 DESIGN BY	李锦铭	杨显钱	李锦铭 杨显钱
制 图 DRAWN BY	李锦铭	杨显钱	李锦铭 杨显钱
方案设计 CONCEPT			

会签栏
COUNTERSIGN

建 筑 ARCH.		结 构 STRU.	
给排水 PLUM.		电 气 ELEC.	
通 风 MECH.			