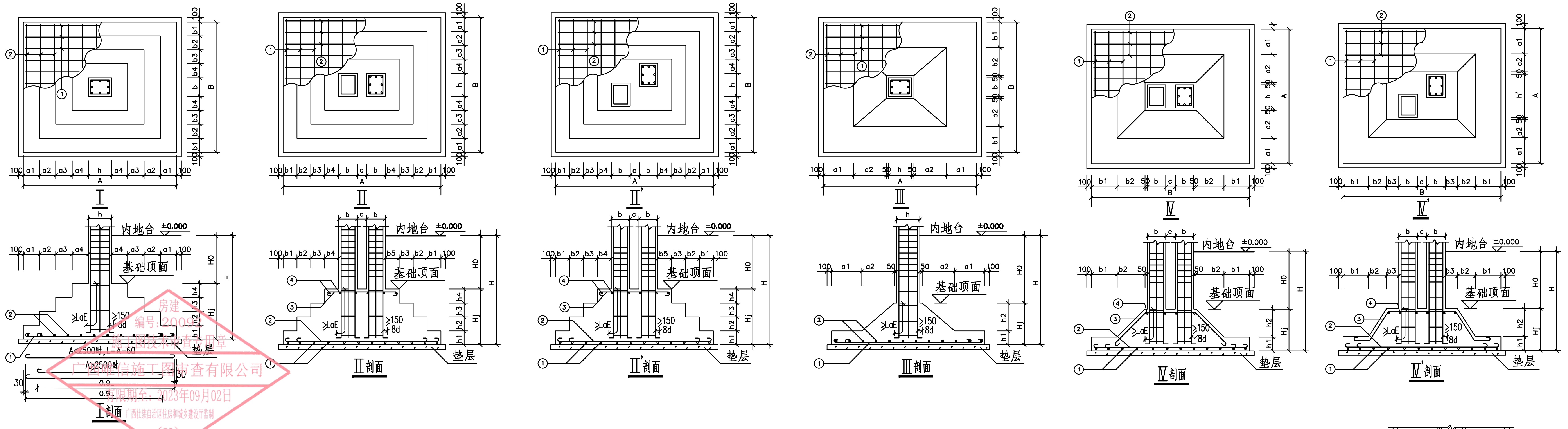
Ⅰ
Ⅱ
Ⅱ'
Ⅲ
Ⅳ
Ⅳ'
100 a1 a2 a3 a4 h a4 a3 a2 a1 100
100 b1 b2 b3 b4 b b4 b3 b2 b1 100
A
B
内地台 ±0.000
基础顶面
垫层
≥LaE
≥150
8d
H0
H
Hj
h1
h2
h3
h4
A<2500时，L=A-60
A≥2500时
0.9L
30
Ⅰ剖面
Ⅱ剖面
Ⅱ'剖面
Ⅲ剖面
Ⅳ剖面
Ⅳ'剖面
①
②
③
④

房建
编号：20092
施工图技术审查专用章
广西唯信施工图审查有限公司
有限期至：2023年09月02日
广西壮族自治区住房和城乡建设厅监制
（K）

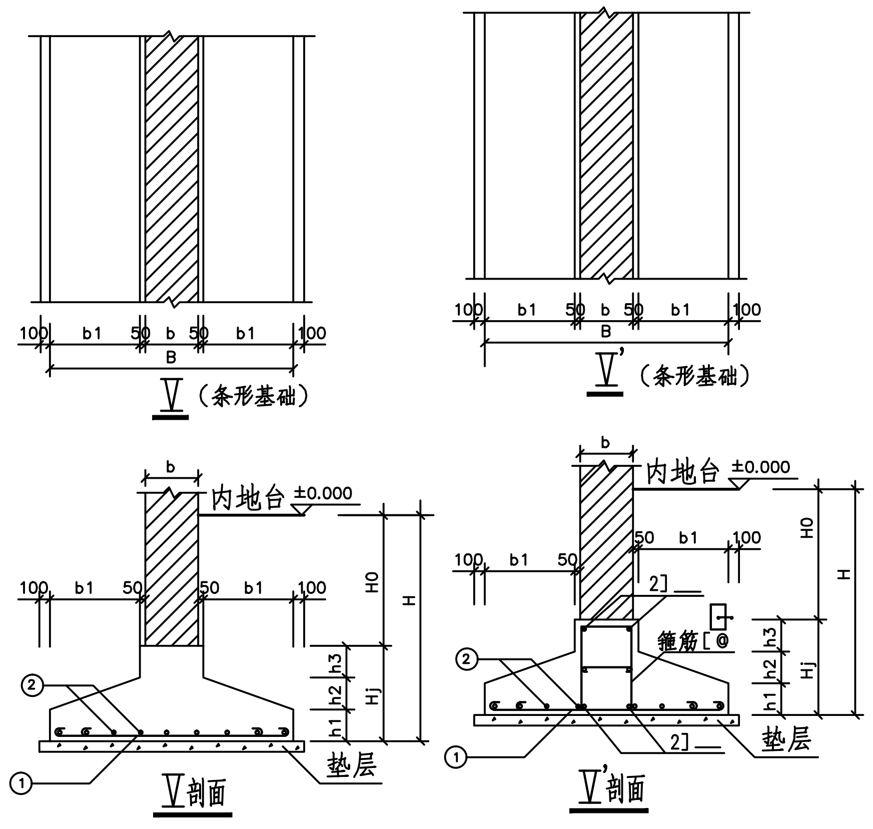
100 b1 50 b 50 b1 100
B
Ⅴ（条形基础）
Ⅴ'（条形基础）
内地台 ±0.000
H0
H
Hj
h1
h2
h3
2Ⅰ
箍筋
垫层
①
②
Ⅴ剖面
Ⅴ'剖面

基础表

基础编号	类型	柱编号	柱断面 b X h	基础平面尺寸											基础高度								基础底筋		基础面筋		备注
				A	a1	a2	a3	a4	B	b1	b2	b3	b4	C	H	Hj	H0	h1	h2	h3	h4		①	②	③	④	
DJj01	Ⅰ		详柱定位	2400	500				2400	500						500		300	200				⌀12@150	⌀12@150			
DJj02	Ⅰ			2600	500				2600	500						500		300	200				⌀12@150	⌀12@150			
DJj03	Ⅰ			3200	500				2400	500						600		300	300				⌀14@150	⌀14@150			
DJj04	Ⅱ			3200	500				2400	500						600		300	300				⌀14@150	⌀14@150	⌀14@150	⌀14@150	

说 明:

1. 本图为天然地基扩展基础大样及表，基础的混凝土强度等级为 C30 钢筋强度设计值 HRB400 ,fy= 360 N/mm².
2. 本工程采用柱下独立基础，基础持力层为第 ② 层可塑粉质黏土，地基承载力特征值不小于 130 kPa。基础入持力层深度不小于300mm，持力层最终承载力特征值根据现场荷载试验确定。
3. 当基础底边长度A或 B≥2.5 米时，该方向的钢筋长度可缩短10%，并交错放置，与柱 方向平行的基础底板钢筋 号筋放在下层.
4. 柱截面类型、尺寸、配筋等详柱配筋图.
5. 柱插筋锚固长度LaE 详结构总说明，插筋与纵筋连接详柱施工图大样。
6. 柱插筋下端直钩段应置于基础底板钢筋网上，当柱为轴心受压或小偏心受压，基础高度Hj≥1200; 柱为大偏心受压，基础高度Hj≥1400; 符合上列两种条件者，可仅将四角的柱插筋下端直钩段伸至基础底板钢筋网上，且锚固长度应满足≥LaE;其余插筋锚入基础内≥LaE。
7. 柱插筋在基础内上中下设置三道固定箍.(直径及型式同柱)
8. 基础底板的钢筋保护层厚度≥50; 垫层混凝土强度等级C20 ,厚度100 。
9. 本表尺寸单位为毫米,标高为米.
10. 当挖到基础底的相应持力层标高，仍未达到相应的持力层时，向下超挖（≤800mm）后用内掺8%的水泥石粉回填；过深的超挖需通知设计人员处理。

EXPLANATION

广东省城乡规划设计研究院
有限责任公司
GUANG DONG URBAN & RURAL PLANNING
AND DESIGN INSTITUTE CO.LTD

资质证书编号：A244003022
QUALIFICATION CERTIFICATE NO.:A244003022

版权所有，未经授权，不得复制。
COPYRIGHT MAY NOT BE COPIED

中华人民共和国一级注册结构工程师
姓 名：何 熹
注册号：4400302-S010
有效期：至2024年12月

注册师章（建筑、结构）SEAL OF A/E OF RECORD

广东省建设工程勘察设计出图专用章
单位名称：广东省城乡规划设计研究院有限责任公司
业务范围：建筑行业(建筑工程)甲级
市政行业(道路工程)甲级
风景园林工程设计专项甲级
资质证书编号：A244003022
有效期至：2027年01月07日

工程设计出图专用章 SEAL OF DRAWING

建设单位 CLIENT	桂平市教育局		
工程名称 PROJECT	桂平大藤峡实验小学 A-4、A-5 教学楼设计		
子项名称 SUBKEY			
业务号 JOB NO.	2023-JZ-029-1		
施工图审查批准号 REVIEW NO.			
图纸名称 DRAWING TITLE	架空连廊独立基础表		
图 别 DISCIPLINE	结 构	比 例 SCALE	图示
图 号 DRAWing NO.	G2-02	日 期 DATE	2023. 05
设计阶段 PHASE	施工图	版 次 REVISION	1
专业审定 APPROVED BY	杨剑维		
专业审核 EXAMINED BY	田小霞		
项目负责 PRJ.DIRECTOR	黄 欣	何 龙	
专业负责 CHIEF. ENG.	何 熹		
校 对 CHECK BY	何 熹		
设 计 DESIGN BY	李锦铭	杨显钱	李锦铭 杨显钱
制 图 DRAWN BY	李锦铭	杨显钱	李锦铭 杨显钱
方案设计 CONCEPT			

会签栏
COUNTERSIGN

建 筑 ARCH.		结 构 STRU.	
给排水 PLUM.		电 气 ELEC.	
通 风 MECH.			