2025年第一批义务教育薄弱环节改善与能力提升资金项目
——贵港市港南区木梓镇第一初级中学挡土墙工程
设计阶段　施工图

房建
编号：20091
施工图技术审查专用章
玉林市建标工程咨询有限公司
有效期至：2026年9月14日
广西壮族自治区住房和城乡建设厅监制

中述设计集团有限公司
Zhongshu Design Group Co., Ltd.

建筑工程甲级	A151023585
项目编号	ZS2025-GG07
日期	2025.05

中华人民共和国一级注册建筑师
姓　名：李诗颖
注册号：5102358-012
有效期：至2025年12月

四川省建设工程设计出图专用章
中述设计集团有限公司
资质等级范围：建筑行业（建筑工程）甲级
资质证书编号：A151023585　有效期至：2026年10月11日

房建
编号：20091
施工图技术审查专用章
玉林市建标工程咨询有限公司
有效期至：2026年9月14日
广西壮族自治区住房和城乡建设厅监制

图纸目录

中述设计集团有限公司
Zhongshu Design Group Co., Ltd.
市政行业（道路工程）专业乙级
建筑行业（建筑工程）甲级
证书编号：A151023585
市政行业乙级
证书编号：A251023582

建设单位	贵港市港南区木梓镇第一初级中学		
项目名称	2025年第一批义务教育薄弱环节改善与能力提升资金项目 —贵港市港南区木梓镇第一初级中学挡土墙工程		
工程号	ZS2025-GG079	专业	建筑
设计阶段	施 工 图	日期	2025.05

01	JZ-00	A4	图纸目录	A	
02	JZ-001	A3	围墙设计总说明	A	
03	JZ-002	A3	新建挡土墙位置图	A	
04	JZ-003	A2	挡土墙设计说明　　挡土墙剖面图	A	
05					
06					
07					
08					
09					
10					

中华人民共和国一级注册建筑师
姓 名： 李诗颖
注册号：5102358-012
有效期：至2025年12月

四川省建设工程设计出图专用章
中 述 设 计 集 团 有 限 公 司
资质等级范围：建筑行业（建筑工程）甲级
资质证书编号：A151023585 有效期至：2026年10月11日

设计	李文官	李文官	专业负责	李诗颖	李诗颖	审核	李诗颖	李诗颖
校对	傅晓勇	傅晓勇	项目负责	李诗颖	李诗颖	审定	聂军强	聂军强

围墙设计总说明

一：项目概况

1、项目名称：挡土墙，建设地点：贵港市港南区木梓镇第一初级中学校园内，建设单位：贵港市港南区木梓镇第一初级中学

2、挡土墙总高度：2.50m；挡土墙总长度99.5m。

3、拆除围墙高度：2.5m，围墙长度99.5m。

4、建筑工程等级：二级，耐火等级：二级，环境类别：一类，抗震设防烈度：七度，设计地震分组：第一组

二、设计依据

1、建设工程设计合同。

2、用地红线图及建设用地规划许可证。

3、方案批复文件，业主提供的有关资料及设计要求。

4、现行国家及地方有关本建筑设计的工程建设规范，法规，通则及规定主要包括：

《民用建筑设计统一标准》 GB50352—2019

《民用建筑热工设计规范》 GB50176—2016

《中小学校设计规范》 GB50099—2011

《建筑抗震设计规范》 GB50011—2010

三、图面说明

3.1 施工图纸中所注尺寸除标高以米（m）为单位外，其余图纸均以毫米（mm）为单位，图中细部节点以详图为准，比例与尺寸均以尺寸为准，实际尺寸如有不详或不准，须征求建筑师意见并加以核准。

3.2 图中涉及颜色或规格之成品、外装修材料颜色须通过产品样品和施工样板由建设单位与设计单位选定；施工过程中如因材料供应困难或建设单位提出改变原设计的布置或用料时，均应在事前征得设计单位同意，以免出现不理想之效果。

3.3 如发现本工程所发各工种图纸存在矛盾和冲突处，应及时与设计人员联系解决。

四：围墙漆面做法(本项目不做)

围墙校内做外墙漆，颜色详围墙立面图，做法为：（由内至外）

(1) 12厚1:3水泥砂浆

(2) 8厚1:2.5水泥砂浆抹槎平

(3) 刮腻子一遍并打磨

(4) 喷或滚刷底涂料一遍

(5) 喷或滚刷涂料两遍

五：其他

1、流水洞均为每开间设一个，洞内壁抹20厚1：2水泥砂浆掺5%防水粉;

2、防潮层在流水洞处闭合，防潮层做法为20厚1：2水泥砂浆掺5%防水粉;

3、伸缩缝每16米设一道，缝宽300mm采用泡沫填缝。

4、本图基础用于现有地面标高与±0.000相差200mm的基础，其它基础做法详见相关基础图。

5、在施工过程中应避免杂物、石块、泥土等到处堆放。

6、拆除墙体及挖出泥土、石块等杂物，需清理干净并运走。

7、施工时应严格遵守有关的施工验收规范，确保工程质量。

8、若施工图纸尺寸与实际尺寸存在误差，则以实际尺寸为准。

房建 施工图技术审查专用章 编号：202091 玉林市建标工程咨询有限公司 有效期至：2026年9月14日

中华人民共和国一级注册建筑师 姓名：李诗颖 注册号：5102358-012 有效期：至2025年12月

四川省建设工程设计出图专用章 中述设计集团有限公司 资质等级范围：建筑行业（建筑工程）甲级 资质证书编号：A151023585 有效期至：2026年10月11日

声明：本作品权益属自中述设计集团有限公司。所含信息、专有技术应予保密。未经本公司书面许可，不得修改、复制、提供或泄漏给任何第三方。
CLAIM: This work belongs to the property of Zhongshu Design Group Co., Ltd.information and proprietary know-how contained therein are confidential, and shall not be copied,duplicated, changed or altered, submitted or disclosed to any third party without the prior written permission of ZIGONG GENERAL INSTITUTE OF ARCHITECTURAL DESIGN AND RESERCH.

中述设计集团有限公司
Zhongshu Design Group Co., Ltd.
国家甲级工程资质证书编号:A151023585
NATIONAL ARCHITECTURAL DESIGN
LICENSE No A151023585
地址:中国·宜宾市屏山县屏山镇岷江大道中段9号丹山碧水商业步行街负二层1046号
电话:0831-3501888 TEL:0831-3501888

建设单位：
CLIENT:
贵港市港南区木梓镇第一初级中学

注册执业栏	REGISTERED ARCHITECT	
姓 名:	李诗颖 NAME	
注册证书号码:	20225102614 REGISTRATION CERTIFCATE NO.	
注册印章号码:	5102358-012 REGISTRATION STAMP NO.	
项目负责人 PROJECT CAPTAIN	李诗颖	
专业负责人 MAIN ENGINEER	李诗颖	
审定 APPR'D	聂军强	
审核 EXAM'D	李诗颖	
校对 CHK'D	傅晓勇	
设计 DESIG'D	李文官	
职责 DUTY	姓 名 FULL NAME	签 署 SIGNATURE
设 计 签 署	SIGNATURE	

设计阶段 JOB STAGE	施工图	专 业 DISCIPLINE	建筑
工程名称 PROJECT	2025年第一批义务教育薄弱环节改善与能力提升资金项目—贵港市港南区木梓镇第一初级中学挡土墙工程		
子项名称 SUB ITEM			
图 名 TITLE	围墙设计总说明		
工 程 号 PROJECT NO.	ZS2025-GG079	图 号 DWG. NO.	JZ-01
比 例 SCALE	1:100	日 期 DATE	2025.05

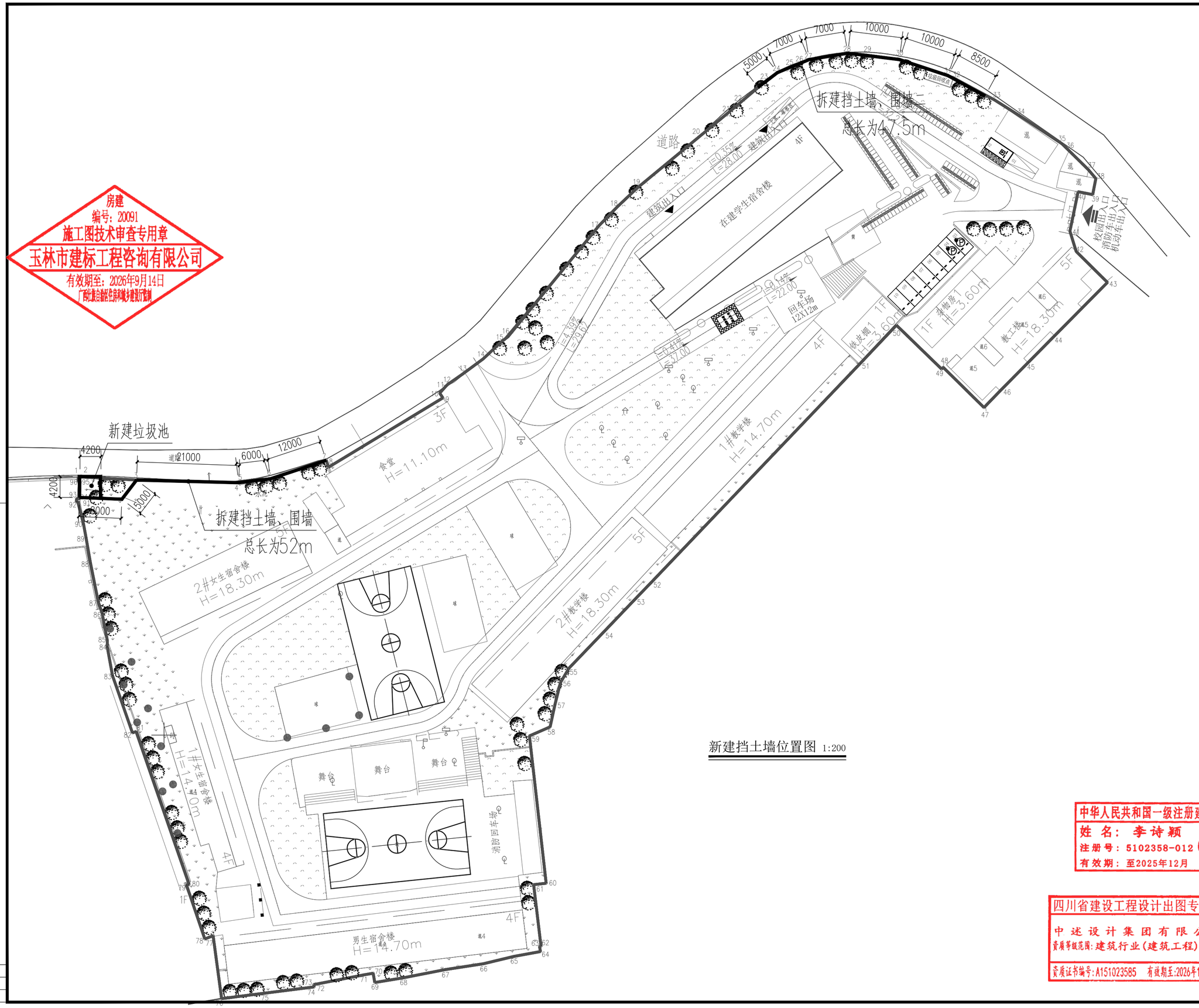

新建挡土墙位置图 1:200

房建
编号：20091
施工图技术审查专用章
玉林市建标工程咨询有限公司
有效期至：2026年9月14日
广西壮族自治区住房和城乡建设厅监制

声明：本作品权益属自中述设计集团有限公司，所含信息、专有技术应予保密，未经本公司书面许可，不得修改、复制、提供或准予给任何第三方。
CLAIM: This work belongs to the property of Zhongshu Design Group Co., Ltd.information and proprietary know-how contained therein are confidential, and shall not be copied,duplicated, changed or altered, submitted or disclosed to any third party without the prior written permission of ZHONG GENERAL INSTITUTE OF ARCHITECTURAL DESIGN AND RESEARCH.

中述设计集团有限公司
Zhongshu Design Group Co., Ltd.

国家甲级工程资质证书编号:A151023585
NATIONAL ARCHITECTURAL DESIGN
LICENSE No A151023585
地址:中国·宜宾市屏山县屏山镇
岷江大道中段9号丹山碧水
商业步行街负二层1046号
电话:0831-3501888 TEL:0831-3501888

建设单位:
CLIENT:
贵港市港南区木梓镇第一初级中学

注册执业栏		REGISTERED ARCHITECT
姓 名:	李诗颖	NAME
注册证书号码:	20225102614	REGISTRATION CERTIFICATE NO.
注册印章号码:	5102358-012	REGISTRATION STAMP NO.
项目负责人 PROJECT CAPTAIN	李诗颖	
专业负责人 MAIN ENGINEER	李诗颖	
审定 APPR'D	聂军强	
审核 EXAM'D	李诗颖	
校对 CHK'D	傅晓勇	
设计 DESIG'D	李文官	
职责 DUTY	姓 名 FULL NAME	签 署 SIGNATURE
设 计 签 署		SIGNATURE

中华人民共和国一级注册建筑师
姓 名：李诗颖
注册号：5102358-012
有效期：至2025年12月

四川省建设工程设计出图专用章
中述设计集团有限公司
资质等级范围:建筑行业(建筑工程)甲级
资质证书编号:A151023585 有效期至:2026年10月11日

设计阶段 JOB STAGE	施工图	专 业 DISCIPLINE	建筑
工程名称 PROJECT	2025年第一批义务教育薄弱环节改善与能力提升资金项目—贵港市港南区木梓镇第一初级中学挡土墙工程		
子项名称 SUB ITEM			
图 名 TITLE	新建挡土墙位置图		
工 程 号 PROJECT NO.	ZS2025-GG079	图 号 DWG. NO.	JZ-02
比 例 SCALE	1:100	日 期 DATE	2025.05

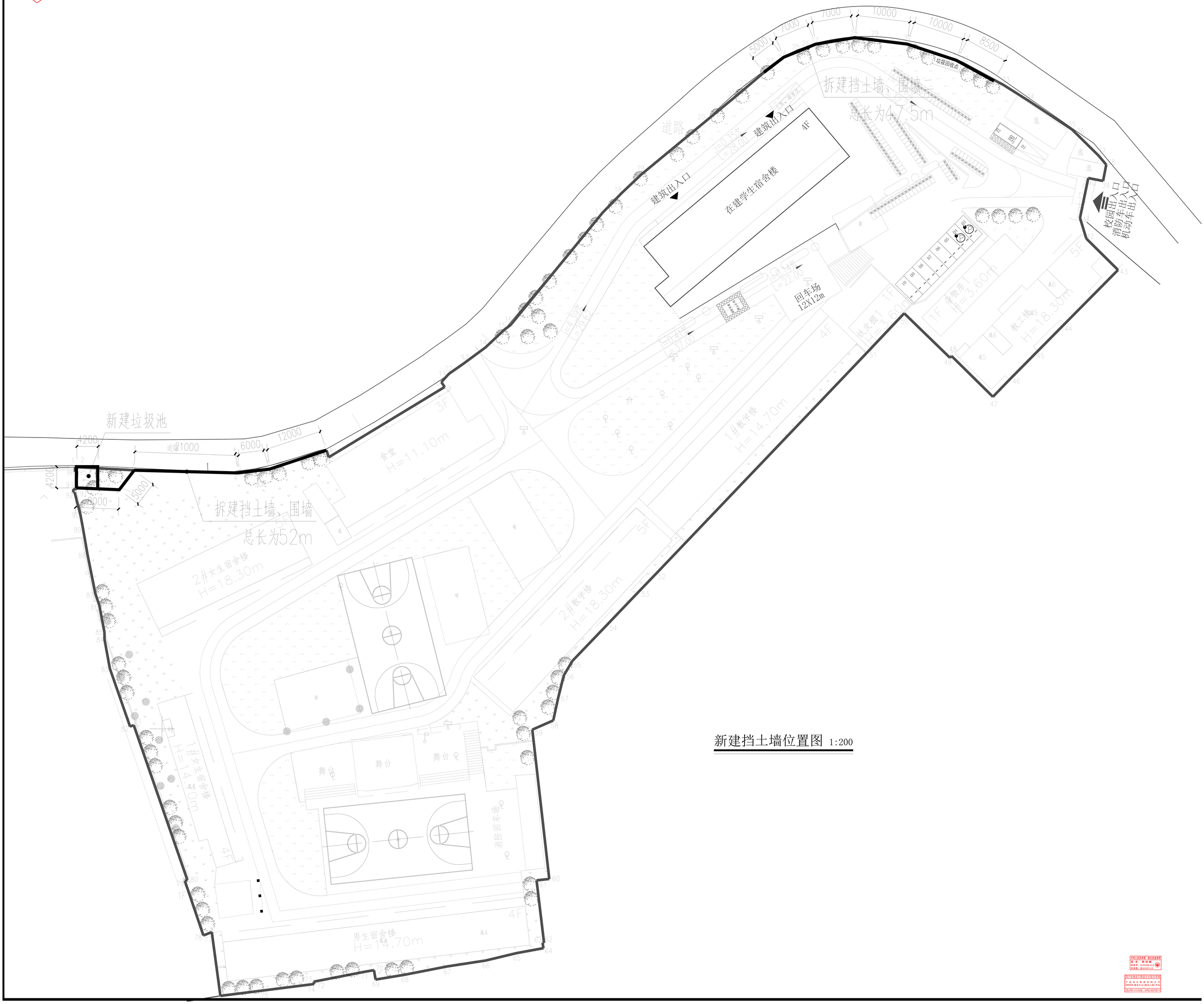

新建挡土墙位置图 1:200

房建
编号：20091
施工图技术审查专用章
玉林市建标工程咨询有限公司
有效期至：2026年9月14日

本工程采用柱下独立基础，根据江西核鹰勘测规划设计有限责任公司编写的《贵港市港南区木梓镇第一初级中学学生宿舍楼项目地质勘查报告》，工程编号：工勘2023-54，以粉质黏土层 2 为基础持力层，地基承载力特征值为fak=200KPa。地基土对砼及钢筋的腐蚀性等级为微腐蚀。

挡土墙设计说明：

一、根据2023年贵港市港南区木梓镇第一初级中学学生宿舍楼项目地质勘查资料，挡土墙的基础持力层为粉质粘土，天然地基承载力特征值 200KPa，挡土墙长度及高度可以根据现场条件调整。

二、设计要求及依据：
依据规范：建筑结构荷载规范（GB50009-2012）；砌体结构设计规范（GB50003-2010）
建筑地基基础设计规范（GB50007-2011）

三、材料：混凝土强度等级为C25，待混凝土强度达80%设计强度时，墙后用碎石土或非膨胀土分层填筑夯实，每层回填土厚度不应超过300mm。

四、挡土墙长度按15~20m分缝，挡土墙二按段与段分缝，缝宽2~3cm，从底至顶。
缝内沿墙的内、外、顶三边填塞沥青麻筋、涂沥青木板或其它有弹性的防水材料，塞入深度不小于200mm。

五、泄水孔：间距3.0m，按梅花形布置，泄水孔孔径100mm，坡度i=5%，孔道底面及两侧用砂浆抹平。最低泄水孔底部应高出地面200mm，孔眼进口处设置反滤层，厚度为300mm。

六、施工前应搞好地面排水，保持基坑干燥，基坑施工完后应及时用回填，以免积水软化地基。

七、挡土墙墙背后填料为碎石土，填料中的树根、树皮等杂物应清除；碎石土必须为好土作为填料。
挡土墙墙背后碎石土应分层夯实，密实度达中密，要求其内摩擦角不得小于30度，其重度不得大于19kN/m2 。
挡土墙做出地面后，基坑必须及时回填夯实，并做成不小于5%的向外流水坡，以免积水下渗，影响墙身稳定。

八、严格按国家现行施工规范施工，确保工程质量。

九、图中未注明的地方均应满足国建建筑标准设计图集《挡土墙（重力式、衡重式、悬臂式）》（17J008）的构造要求。

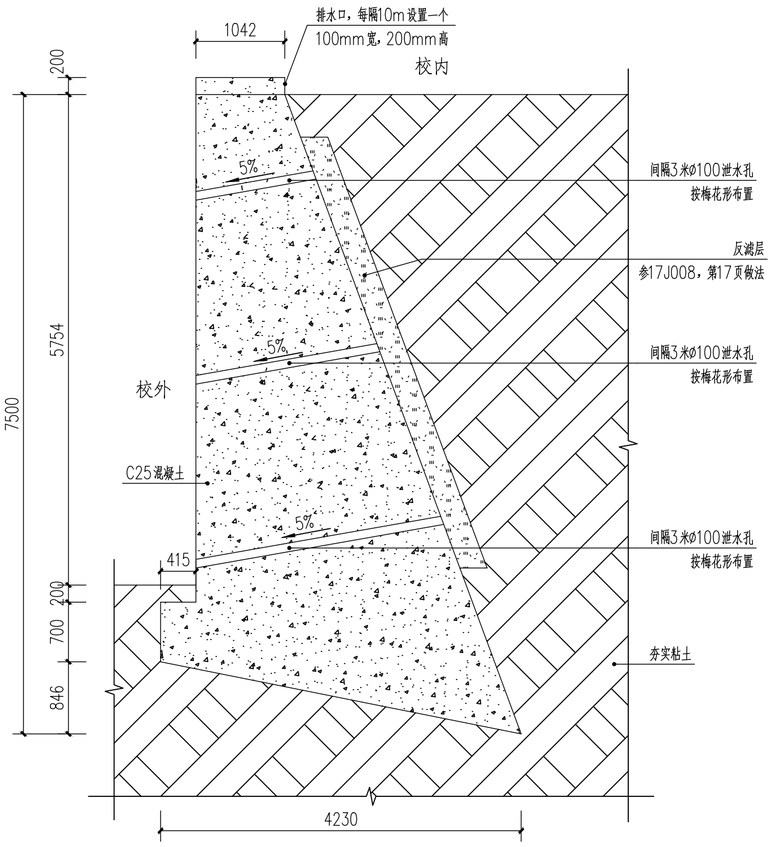

挡土墙剖面图 1:50

注：长度为99.5米

中华人民共和国一级注册建筑师
姓 名：李诗颖
注册号：5102358-012
有效期：至2025年12月

四川省建设工程设计出图专用章
中述设计集团有限公司
资质等级范围：建筑行业（建筑工程）甲级
资质证书编号：A151023585 有效期至：2026年10月11日

中述设计集团有限公司
Zhongshu Design Group Co., Ltd.

国家甲级工程资质证书编号：A151023585
NATIONAL ARCHITECTURAL DESIGN
LICENSE No A151023585
地址：中国·宜宾市屏山县屏山镇岷江大道中段9号丹山碧水商业步行街负二层1046号
电话：0831-3501888 TEL：0831-3501888

建设单位：
CLIENT：
贵港市港南区木梓镇第一初级中学

注册执业栏	REGISTERED ARCHITECT	
姓 名：	李诗颖 NAME	
注册证书号码：	20225102614 REGISTRATION CERTIFICATE NO.	
注册印章号码：	5102358-012 REGISTRATION STAMP NO.	
项目负责人 PROJECT CAPTAIN	李诗颖	
专业负责人 MAIN ENGINEER	李诗颖	
审定 APPR'D	聂军强	
审核 EXAM'D	李诗颖	
校对 CHK'D	傅晓勇	
设计 DESIG'D	李文官	
职责 DUTY	姓 名 FULL NAME	签 署 SIGNATURE
设计签署	SIGNATURE	

设计阶段 JOB STAGE	施工图	专 业 DISCIPLINE	建筑
工程名称 PROJECT	2025年第一批义务教育薄弱环节改善与能力提升资金项目—贵港市港南区木梓镇第一初级中学挡土墙工程		
子项名称 SUB ITEM			
图 名 TITLE	挡土墙设计说明 挡土墙剖面图		
工程号 PROJECT NO.	ZS2025-GG079	图 号 DWG. NO.	JZ-03
比 例 SCALE	1:100	日 期 DATE	2025.05

声明：本作品权益属中述设计集团有限公司，所含信息、专有技术应予保密，未经本公司书面许可，不得修改、复制、提供或泄漏给任何第三方。
CLAIM: This work belongs to the property of Zhongshu Design Group Co., Ltd.information and proprietary know-how contained therein are confidential, and shall not be copied,duplicated, changed or altered, submitted or disclosed to any third party without the prior written permission of ZHONG GENERAL INSTITUTE OF ARCHITECTURAL DESIGN AND RESERCH.

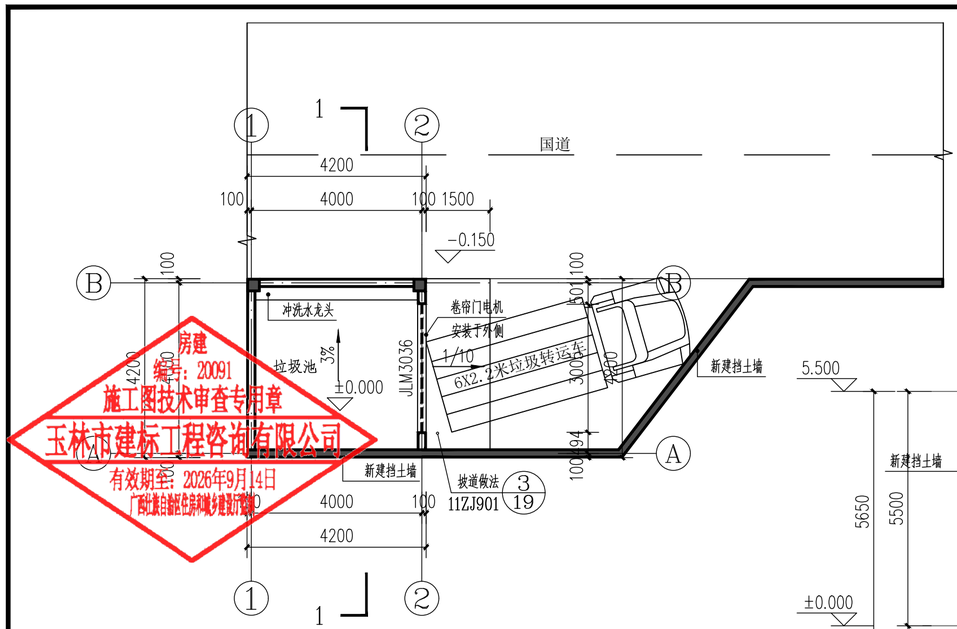

一层平面图 1:100

本层总建筑面积：16.80m²，建筑占地面积：16.80m²

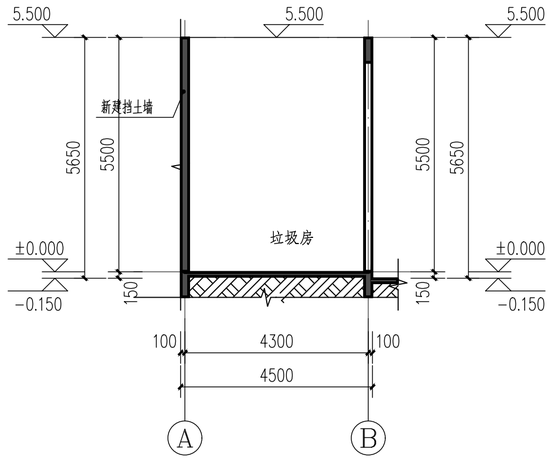

1-1剖面图 1:100

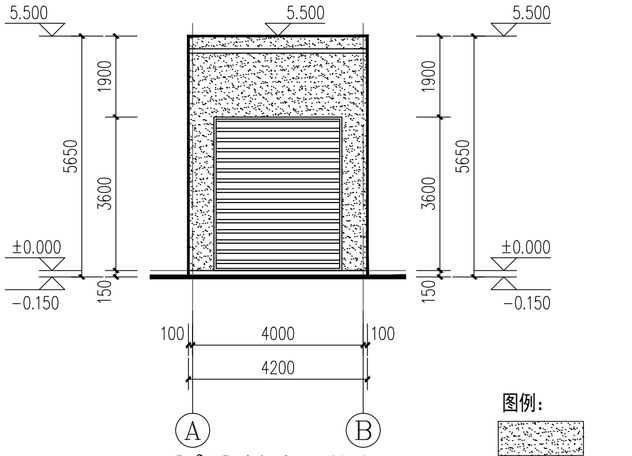

Ⓐ~Ⓑ轴立面图 1:100

图例：

浅黄色涂料(业主定)

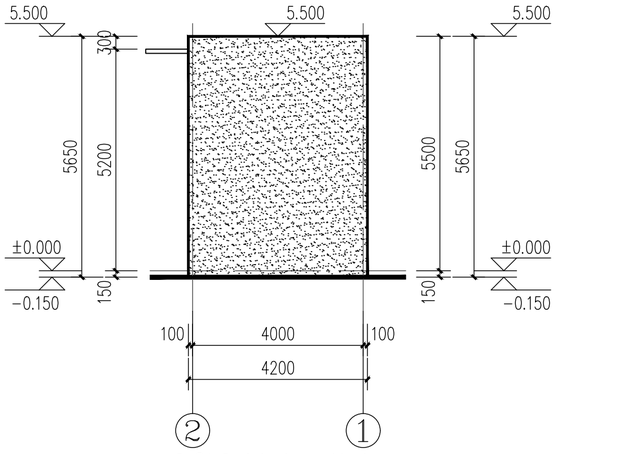

②~①轴立面图 1:100

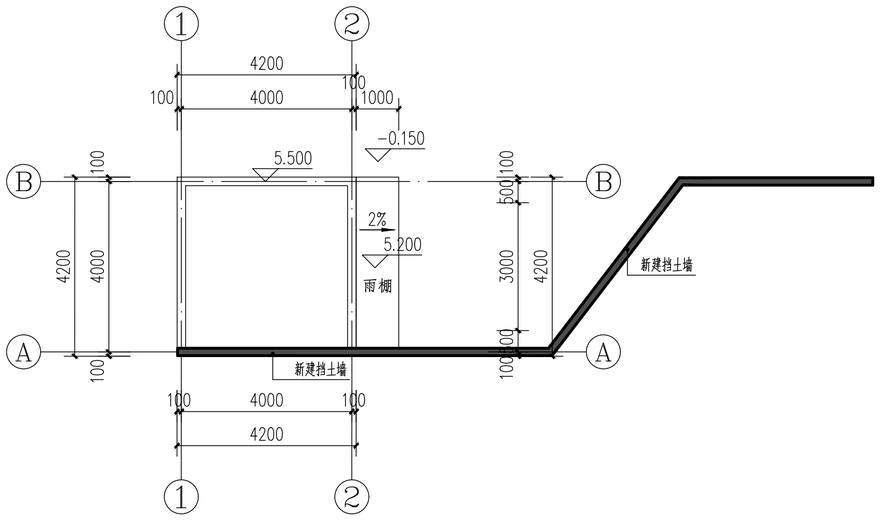

屋面平面图 1:100

装修做法表

		地面		内墙	
室内部分	名称	地面做法		名称	做法
	防水砂浆地面	15ZJ001 (102/22) 注:80厚混凝土或为120厚混凝土;		防潮墙面	15ZJ001 (8/60)
室外部分	名称	材料做法（从内到外）			
	涂料外墙面 2~1轴立面图 A~B轴立面图	1. 面层:喷刷面层涂料两遍，（颜色详立面图以及效果图）； 2. 喷涂主层涂料一遍； 3. 喷或滚一遍底漆； 4. 5厚干粉类聚合物水泥防水砂浆，外墙满挂Φ0.9-12.7X12.7热镀锌钢丝网（与混凝土结构交接部位搭接大于150mm）； 5. 15厚1:3水泥砂浆； 6.基层：基层墙体或混凝土墙体； 7.详内墙做法。			

说明：

单位：除标高外均以毫米计。

1、除注明外，墙体为200X140X90mm烧结页岩多孔砖。

2、所有的门位置除平面图注明或平柱边外，所有门垛均为从墙边出100，门窗洞口、构造柱详结构图，门垛处有柱且垛宽≤100mm时，采用素混凝土与柱子同时浇筑。窗垛离框架柱不足200mm处，施工时也采用混凝土与柱面同时浇筑。

3、室内地面建筑标高为±0.000mm，室外为-0.150mm。本图所标注的标高均为相对标高，H为建筑完成面标高（楼面标高）。

4、平面若与结构、水及电有冲突或者表达不明处，以其它专业为准。

5、本图涉及水、电专业安装内容均为示意，具体安装位置详水、电专业施工图；水、电如有预留洞口，以水、电图为准，穿梁线管预留孔洞，在设备、管道安装后均必须用非燃烧材料封堵密实。

门窗表

类型	设计编号	洞口尺寸(mm)	总樘数	图集名称	大样	备注
卷帘门	JLM3036	3000X3600	1	15ZJ611-22-JM3		齿圈传动管状电机卷帘门

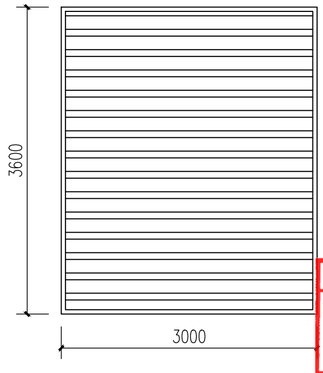

JLM3036 1:100

中华人民共和国一级注册建筑师
姓 名：李诗颖
注册号：5102358-012
有效期：至2025年12月

四川省建设工程设计出图专用章
中述设计集团有限公司
资质等级范围：建筑行业（建筑工程）甲级
资质证书编号：A151023585 有效期至：2026年10月11日

中述设计集团有限公司
Zhongshu Design Group Co., Ltd.
国家甲级工程资质证书编号:A151023585
NATIONAL ARCHITECTURAL DESIGN
LICENSE No A151023585
地址:中国·宜宾市屏山县屏山镇
岷江大道中段9号丹山碧水
商业步行街负二层1046号
电话:0831-3501888 TEL:0831-3501888

建设单位：
CLIENT:
贵港市港南区木梓镇第一初级中学

注册执业栏	REGISTERED ARCHITECT	
姓名	李诗颖	NAME
注册证书号码	20225102614	REGISTRATION CERTIFCATE NO.
注册印章号码	5102358-012	REGISTRATION STAMP NO.
项目负责人 PROJECT CAPTAIN	李诗颖	李诗颖
专业负责人 MAIN ENGINEER	李诗颖	李诗颖
审定 APPR'D	聂军强	聂军强
审核 EXAM'D	李诗颖	李诗颖
校对 CHK'D	傅晓勇	傅晓勇
设计 DESIG'D	李文官	李文官
职责 DUTY	姓名 FULL NAME	签署 SIGNATURE
设计签署	SIGNATURE	
设计阶段 JOB STAGE	施工图	专业 DISCIPLINE 建筑
工程名称 PROJECT	2025年第一批义务教育薄弱环节改善与能力提升资金项目—贵港市港南区木梓镇第一初级中学挡土墙工程	
子项名称 SUB ITEM		
图名 TITLE	垃圾池详图	
工程号 PROJECT NO.	ZS2025-GG079	图号 DWG. NO. JZ-04
比例 SCALE	1:100	日期 DATE 2025.05

声明:本作品权益属自中述设计集团有限公司，所含信息、专有技术应予保密。未经本公司书面许可，不得修改、复制、提供或泄漏给任何第三方。
CLAIM: This work belongs to the property of Zhongshu Design Group Co., Ltd.information and proprietary know-how contained therein are confidential, and shall not be copied,duplicated, changed or altered, submitted or disclosed to any third party without the prior written permission of ZIGONG GENERAL INSTITUTE OF ARCHITECTURAL DESIGN AND RESERCH.

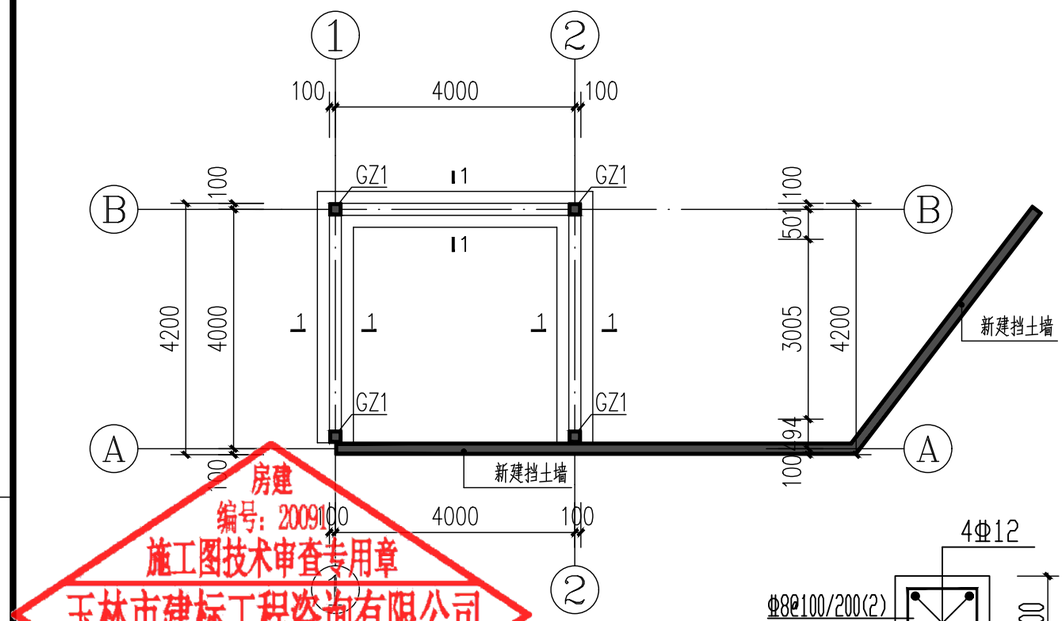

基础平面图 1:100

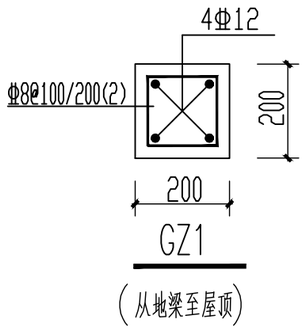

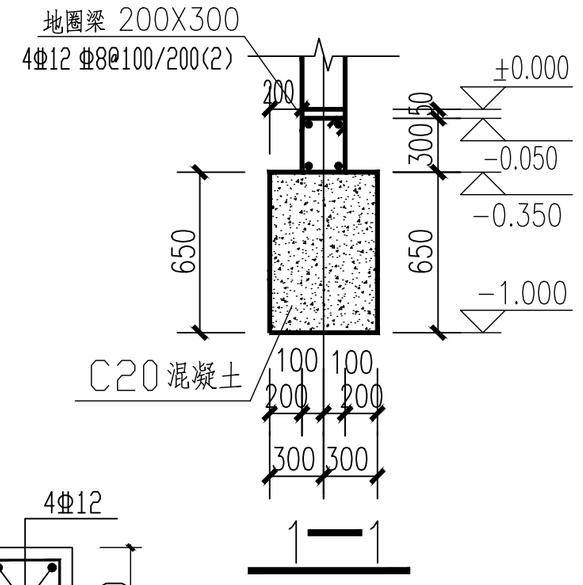

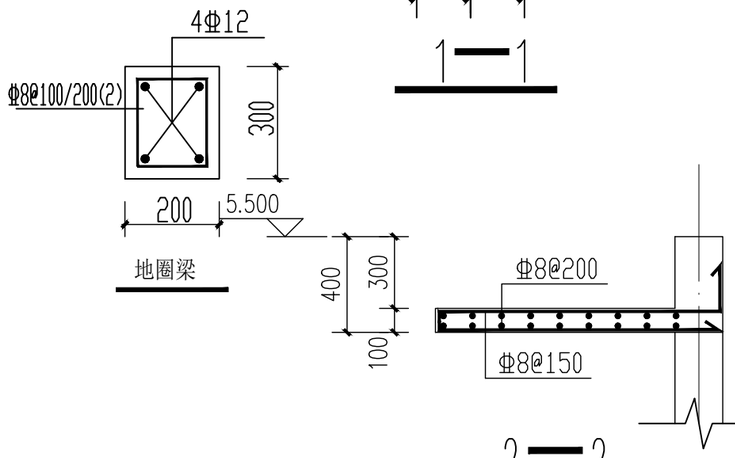

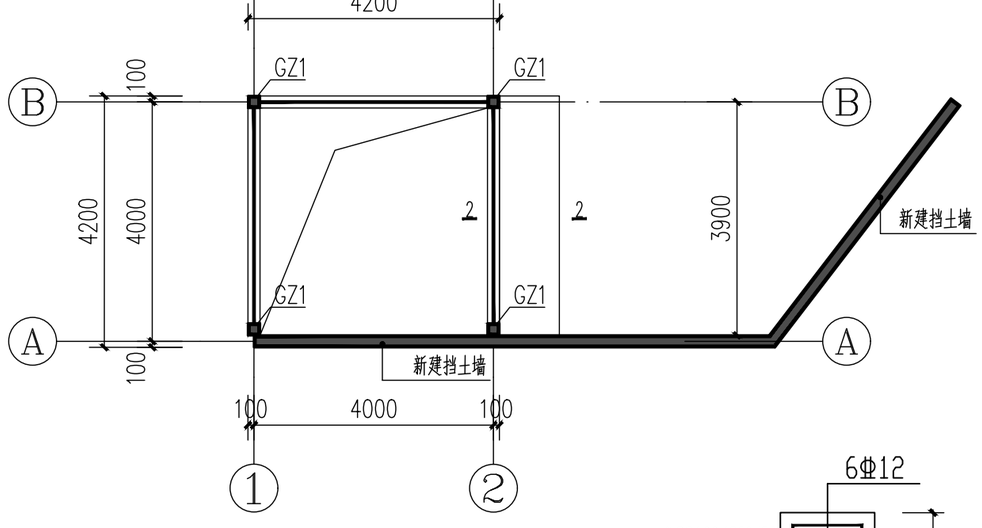

一层圈梁平面图 1:100

注：1、墙中加粗线部分为圈梁（每层均设），截面为：200×400配筋详大样图.

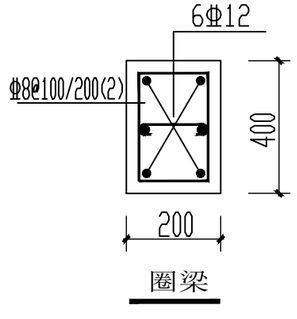

基础设计说明：

1、地基基础设计等级为丙级，基础持力层必须为粘土层，地基承载力特征值不小于fak=180kPa。本工程±0.000标高由现场确定。

2、本图中条形基础的基底标高均为-1.000，基底应置于持力层下50(mm)以上，必须经基础验槽合格后方可进行下一步施工。基槽必须及时通知勘察、设计等有关单位进行处理。

3、基槽开挖应避免雨季或曝晒施工，由于场地地处岩溶地区，其备土洞发育条件。开挖至设计标高后应普遍进行钎探. 钎探孔布置于基槽内，钎探孔间距为1.5米. 每槽不少于1条，查明基底以下是否存在溶洞或软弱土层，若发现土洞都以硬塑状土充填，且施工时应注意与勘察部分核实土洞范围内是否已经充填实，如有出入可采用混凝土灌浆填实. 基坑挖好后应按有关规范进行钎探，并通知有关部门进行验槽，经验槽后，方能进入下一步施工。

4、土方开挖完成后应立即施工垫层或基础，对基坑进行封闭，防止水浸和暴露，并应及时进行地下结构施工。

5、基础预留插筋直径，钢筋种类，根数，间距同上部柱。箍筋直径同上部柱内箍筋，基础顶留插筋与上部柱钢筋搭接位置按《22G101—1》图集有关规定执行。

6、其余图纸未详之处按国家有关规范、规程施工。

房建
编号：2009100
施工图技术审查专用章
玉林市建标工程咨询有限公司
有效期至：2026年9月12日
广西壮族自治区住房和城乡建设厅制

中华人民共和国一级注册建筑师
姓名：李诗颖
注册号：5102358-012
有效期至：2025年12月

四川省建设工程设计出图专用章
中述设计集团有限公司
资质等级：建筑行业（建筑工程）甲级
资质证书编号：A151023585 有效期至：2026年10月11日

中述设计集团有限公司
Zhongshu Design Group Co., Ltd.
国家甲级工程资质证书编号：A151023585
NATIONAL ARCHITECTURAL DESIGN
LICENSE No A151023585
地址：中国·宜宾市屏山县屏山镇
岷江大道中段9号丹山碧水
商业步行街负二层1046号
电话：0831-3501888 TEL：0831-3501888

建设单位：
CLIENT：
贵港市港南区木梓镇第一初级中学

注册执业栏	REGISTERED ARCHITECT	
姓　名：	李诗颖 NAME	
注册证书号码：	20225102614 REGISTRATION CERTIFCATE NO.	
注册印章号码：	5102358-012 REGISTRATION STAMP NO.	
项目负责人 PROJECT CAPTAIN	李诗颖	
专业负责人 MAIN ENGINEER	李诗颖	
审定 APPR'D	聂军强	
审核 EXAM'D	李诗颖	
校对 CHK'D	傅晓勇	
设计 DESIG'D	李文官	
职责 DUTY	姓　名 FULL NAME	签　署 SIGNATURE
设计签署	SIGNATURE	

设计阶段 JOB STAGE	施工图	专　业 DISCIPLINE	建筑
工程名称 PROJECT	2025年第一批义务教育薄弱环节改善与能力提升资金项目—贵港市港南区木梓镇第一初级中学挡土墙工程		
子项名称 SUB ITEM			
图　名 TITLE	围墙设计总说明		
工程号 PROJECT NO.	ZS2025-GG079	图　号 DWG. NO.	JZ-01
比　例 SCALE	1:100	日　期 DATE	2025.05

声明：本作品权益属自中述设计集团有限公司。所含信息、专有技术应予保密。未经本公司书面许可，不得修改、复制、提供或泄漏给任何第三方。
CLAIM: This work belongs to the property of Zhongshu Design Group Co., Ltd.information and proprietary know-how contained therein are confidential, and shall not be copied,duplicated, changed or altered, submitted or disclosed to any third party without the prior written permission of ZIGONG GENERAL INSTITUTE OF ARCHITECTURAL DESIGN AND RESERCH.