华江瑶族乡中心小学校园提升改造工程项目

出图日期 ： 2025年6月

广西方华建筑设计有限公司 GUANGXI FANG HUA ARCHITECTURE DESIGN CO. LTD.	图纸目录 DRAWING LISI		设计号 PROJ. NO.			
			图别 D.S	建筑	图号 DWG. NO.	JZ-M01
	建设单位 C.C	兴安县华江瑶族乡中心校	日期 DATE	2025.06		
设计资质：建筑行业（建筑工程）乙级、风景园林工程设计专项乙级	项目名称 OROJECT	华江瑶族乡中心小学校园提升改造工程项目	阶段 STATUS	施工图		
			存盘名 SAVEFILE			
设计资质证书编号：A245016577	子项名称 SUBITEM		共 1 页，第 1 页			

序号	图纸内容	图号	图幅	更改记录 原图	更改记录 标识
1	设计总说明	JZ-01	A2		
2	原始总平面图	JZ-02	A2		
3	改造总平面图	JZ-03	A2		
4	长廊平面图　长廊屋架平面图　长廊屋顶平面图	JZ-04	A2		
5	长廊①~⑪轴立面图　长廊Ⓑ~Ⓐ轴立面图　长廊1-1剖面图	JZ-05	A2		
6	舞台平面图　舞台铺装平面图　舞台一层屋架图 舞台二层屋架图　舞台屋顶平面图	JZ-06	A2		
7	舞台①~④轴立面图	JZ-07	A2		
8	舞台Ⓐ~Ⓓ轴立面图　舞台1-1剖面图	JZ-08	A2		
9	舞台2-2剖面图　节点大样图	JZ-09	A2		
10	节点大样图	JZ-10	A2		
11	节点大样图	JZ-11	A2		
12	花圃改造图	JZ-12	A2		
13					
14					
15					
16					
17					
18					
19					
20					
21					
22					
23					
24					

设计 DESIGN	李思喆		专业负责人 ARCH. CHIEF	段存贤		项目负责人 MANAGER	廖志娟		审核 CHECK	许　平	

未加盖勘察设计出图专用章无效。

设计总说明

工程一般说明

1.设计依据

1.1 本设计系根据相关批准单位及业主认同的方案进行施工图设计；

1.2 本工程项目名称：兴安县华江瑶族乡中心小学校园提升改造，项目所在地点：兴安县华江瑶族乡中心小学校园内。

2.工程概况:

2.1 本工程占地面积 729.54 平方米，包括：民俗文化实践长廊、学校瑶族特色舞台、花圃修整改造，其中：

①民俗文化实践长廊：屋面尺寸 37米X5.8米，屋面面积 214.6 平方米，屋面层数 一 层,高度 5.700m（最高点）；

②学校瑶族特色舞台：屋面尺寸 15.8米X6.5米，屋面面积 102.7 平方米，屋面层数 二 层,高度 8.900m（最高点）；

③花圃修整改造，面积 370 平方米。

2.2 本工程室内标高±0.000。

2.3 本工程屋面防水等级 I 级设计。

2.4 本工程设计使用年限 50 年， 3 类建筑。

2.5 本工程设计建筑结构安全等级 二 级，一般房屋。

2.6 本工程设计结构形式为 榫卯结构，全木结构。

3.建筑施工图上说明：

3.1 本工程图纸除注明外，尺寸均以毫米为单位，标高以米为单位。

3.2 平面、立面、剖面上及详图标注完成面标高。

3.3 平面图定位轴号一般以柱中心为准。

3.4 施工图交付施工单位后，务必按基建程序，组织施工技术交底会议沟通设计、施工及建设单位有关事项的确认。

3.5 施工过程中如需局部修改，变更事宜须经过设计单位签证确认。

3.6 施工图中所索引的大样图，对应所在节点的使用中应核对其材料、构造的合理，匹配适用才能施工。

3.7 本工程施工用材一律遵照相关建筑规范禁用、限用项目中各有关部分，采用的材料制品均需有合格证、批准号、生产许可证等正规文件。

3.8 工程质量验收结果应符合《建筑工程施工质量验收统一标准》GB50300-2013,以及相关现行国家、省及地方标准的专业部分的专项质量验收规范的规定执行。

4.相关的主要设计及施工验收规范。

民用建筑通用规范	GB55031-2022
建筑防火通用规范	GB55037-2022
建筑与市政工程无障碍通用规范	GB55019-2021
建筑与市政工程防水通用规范	GB55030-2022
民用建筑设计统一标准	GB50352-2019
建筑设计防火规范	GB50016-2014（2018年版）
建筑抗震设计规范	GB50011-2001
木结构设计标准	GB5005-2017
《建筑工程施工质量验收统一标准》	GB50300-2013

以及所属各部：地面、屋面、涂料等施工质量现行验收规范。

6.木结构建筑一般常规建筑施工做法

6.1 屋面做法（自下而上）：φ150樟子松防腐木檩条（间距详见各剖面施工图标注），30mm厚木板满铺，1.5mm厚聚氨酯防水涂料，铺设4mm厚自粘性聚酯胎改性沥青防水卷材一层，20*30杉木挂瓦条（净距100），上铺8厚180*180小瓦。

6.2 木结构油漆做法（自下而上）：

①木材面阴干处理，基础刨光加工；

② 白胚处理，木色水性腻子堵钉眼、裂缝、塌陷、暗坑等缺陷；

③ 使用180木砂纸打磨木作表面使之平整； ④刷第一遍油色；

⑤喷涂第一遍茶褐色调和底漆复补腻子；

⑥底漆干透后用320木砂纸顺着木纹打磨平整；

⑦喷涂第二遍茶褐色调和底漆；

⑧干透后用400木砂纸打磨平整；

⑨喷涂面漆，晾干后用600木细砂纸磨光；

⑩反复喷涂三遍面漆磨光，最后一遍面漆磨光使用800木砂纸手工打磨。

所有木制品均采用茶褐色调和漆一底二度；凡木料与砌体接触部分均涂水柏油一度，所有露明铁件均做醇酸防锈漆底茶褐色醇酸调和漆二度，所有木制品均涂刷透明无色阻燃剂。

5.3 屋面防水层务必全覆盖，贯通或设防，不允许存在漏缺部位，连续施工时，必须搭盖上次施工面，不允许用平绝接茬。

5.4 在垂直交接阴角处应做成小圆角R100，防裂措施用防水卷材或钢丝，玻璃纤维网格布增强处理，。

5.5 刚性防水阴角泛水以柔性密封材料处置，大面积分舱缝亦以柔性密封材料填缝，缝内配筋断开，纵横缝距≤6米，缝宽20。

5.6 所有木作构件用材为樟子松防腐木，一级材制作，含水率12%~18%，角花、花格、挂落等雕刻饰件采用樟子松防腐木雕刻镶嵌制作。

5.7 所有木构件应作防腐、防虫、干燥处理，与圬工接触面均应浸涂水柏油二遍。

5.8 本工程石作材料一般选用优质青石板制作，石料色泽要求一致，外形要求平、直、密缝、双细（甲）乙斩或另见说明。

5.9 木结构建筑应根据当地气候条件、白蚁危害程度及建筑物特征采取有效的防水、防潮和防白蚁措施，保证结构和构件在设计使用年限内正常工作，出厂前对木结构主材、辅进行白蚁药剂三遍喷涂，药液渗透木材3mm。

5.10 本工程油漆、木梁、柱等大料采用包麻布、退广漆，细作制品免做麻布退广漆面。

5.11 成品木廊桥结构由厂家负责其结构安全性及相关防火要求。

5.12 建筑需满足《建筑设计防火规范》第11.0.14条的规定。

5.13 本图纸如有不明之处请及时与建设方、设计方联系，协调处理。

5.14 本说明未注明处均按照《检组安装工程施工及验收规范》执行。

注册执业章（签名）

勘察设计专用章

会签专业	签名	日期
建筑 ARCH		
结构 STRU		
给排水 PLUM		
电气 ELEC		
暖通 MECH		

存盘名SAVE FILE

广西方华建筑设计有限公司

GUANGXI FANG HUA ARCHITECTURE DESIGN CO. LTD.

设计资质：建筑行业（建筑工程）乙级、风景园林工程设计专项乙级

设计资质证书编号：A245016577

合作单位 COOPERATOR

职责 DUTY	姓名 NAME	签署 SIGNATURE
审定 APPROVED	陆玲	
审核 CHECK	许平	
项目负责人 MANAGER	廖志娟	
专业负责人 ARCH. CHIEF	段存贤	
校对 PROOF	韦维	
设计 DESIGN	李思喆	
制图 DRAWING	李思喆	

建设单位 C.C 兴安县华江瑶族乡中心校

项目名称 PROJECT 华江瑶族乡中心小学校园提升改造工程项目

子项名称 SUBITEM

图名 TITLE 设计总说明

设计号 PROJ. NO.			
阶段 STATUS	施工图	版次 REV.	01
图别 D.S	建筑	日期 DATE	2025.06
图号 DWG. NO.	JZ-01		

未加盖勘察设计出图专用章无效。

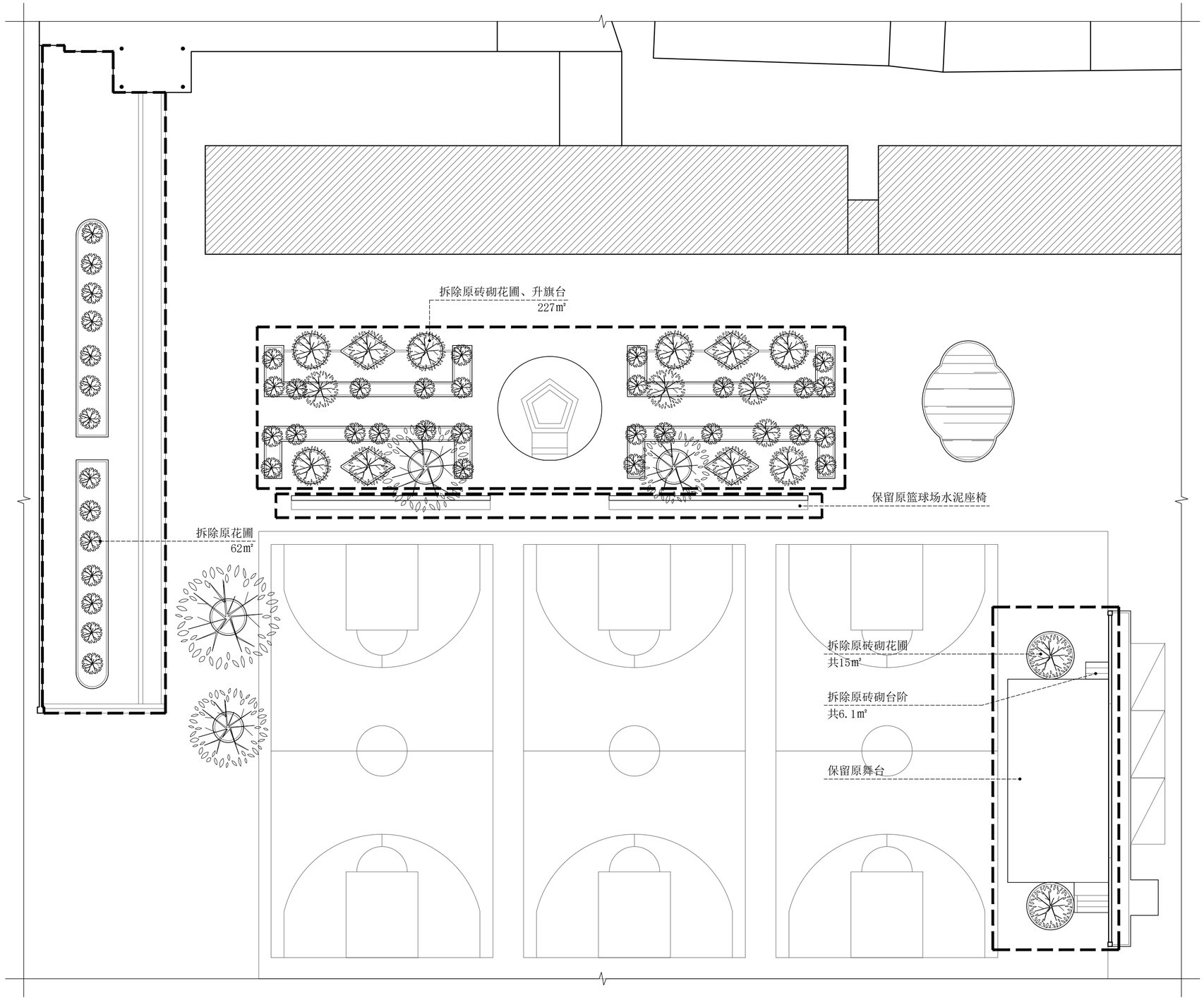

原始总平面图 1:200

会签专业	签　名	日　期
建筑 ARCH		
结构 STRU		
给排水 PLUM		
电气 ELEC		
暖通 MECH		

存盘名SAVE FILE

广西方华建筑设计有限公司

GUANGXI FANG HUA ARCHITECTURE DESIGN CO. LTD.

设计资质：建筑行业（建筑工程）乙级、风景园林工程设计专项乙级

设计资质证书编号：A245016577

合作单位 COOPERATOR

职　责 DUTY	姓　名 NAME	签　署 SIGNATURE
审　定 APPROVED	陆　玲	陆玲
审　核 CHECK	许　平	许平
项目负责人 MANAGER	廖志娟	廖志娟
专业负责人 ARCH. CHIEF	段存贤	段存贤
校　对 PROOF	韦　维	韦维
设　计 DESIGN	李思喆	李思喆
制　图 DRAWING	李思喆	

建设单位 C.C
兴安县华江瑶族乡中心校

项目名称 PROJECT
华江瑶族乡中心小学校园提升改造工程项目

子项名称 SUBITEM

图名 TITLE
原始总平面图

设计号 PROJ. NO.			
阶段 STATUS	施工图	版次 REV.	01
图别 D.S	建筑	日期 DATE	2025.06
图号 DWG. NO.	JZ-02		

（签　名）

注册执业章

勘察设计专用章

未加盖勘察设计出图专用章无效。

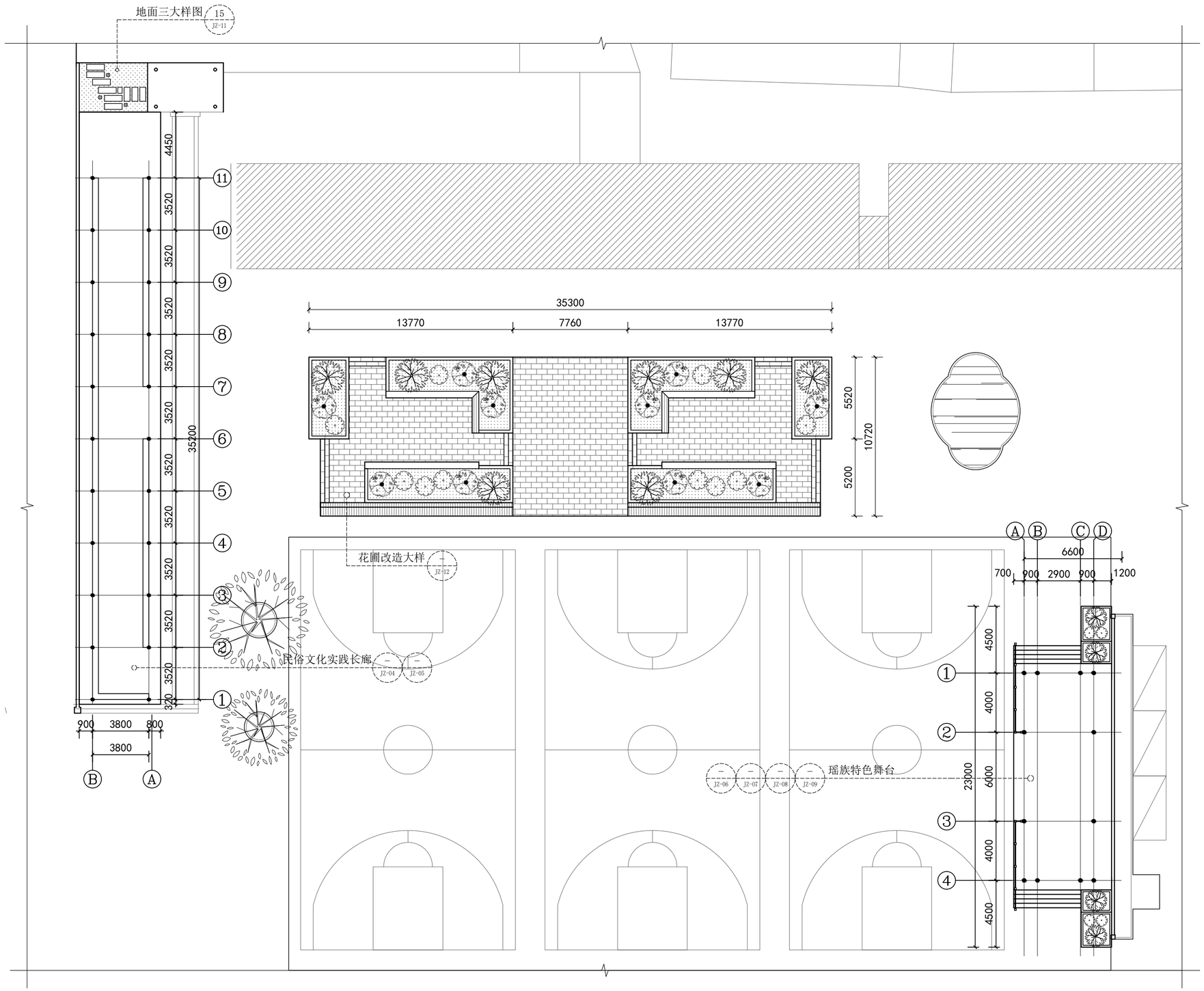

改造总平面图 1:200

会签专业	签名	日期
建筑 ARCH		
结构 STRU		
给排水 PLUM		
电气 ELEC		
暖通 MECH		

存盘名SAVE FILE

广西方华建筑设计有限公司

GUANGXI FANG HUA ARCHITECTURE DESIGN CO. LTD.

设计资质：建筑行业（建筑工程）乙级、风景园林工程设计专项乙级

设计资质证书编号：A245016577

合作单位 COOPERATOR

职责 DUTY	姓名 NAME	签署 SIGNATURE
审定 APPROVED	陆玲	
审核 CHECK	许平	
项目负责人 MANAGER	廖志娟	
专业负责人 ARCH. CHIEF	段存贤	
校对 PROOF	韦维	
设计 DESIGN	李思喆	
制图 DRAWING	李思喆	

建设单位 C.C 兴安县华江瑶族乡中心校

项目名称 PROJECT 华江瑶族乡中心小学校园提升改造工程项目

子项名称 SUBITEM

图名 TITLE 改造总平面图

设计号 PROJ. NO.			
阶段 STATUS	施工图	版次 REV.	01
图别 D. S	建筑	日期 DATE	2025.06
图号 DWG. NO.	JZ-03		

（签名）

注册执业章

勘察设计专用章

未加盖勘察设计出图专用章无效。

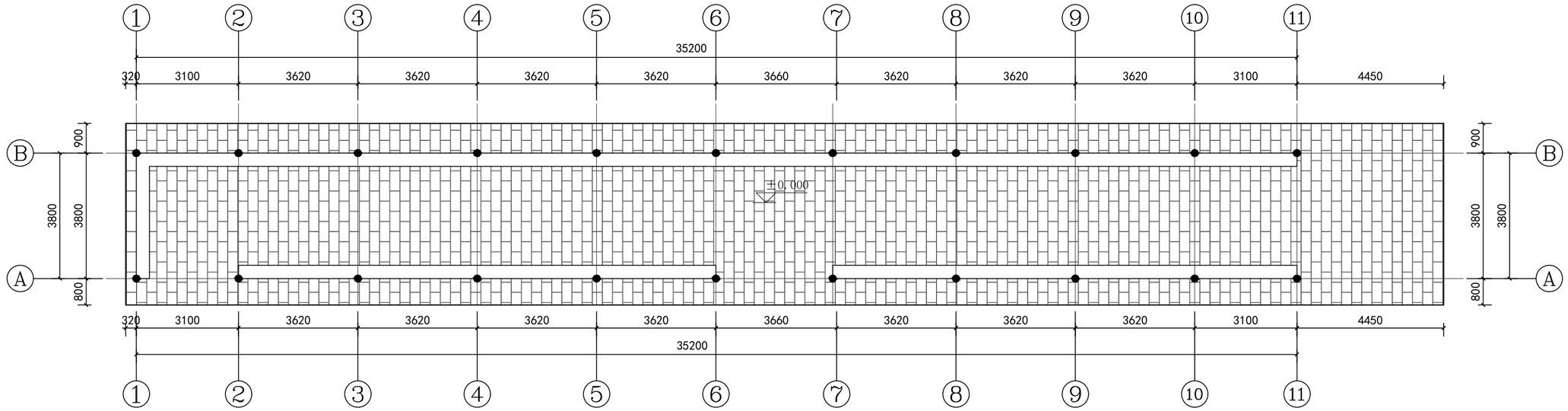

长廊平面图 1:100

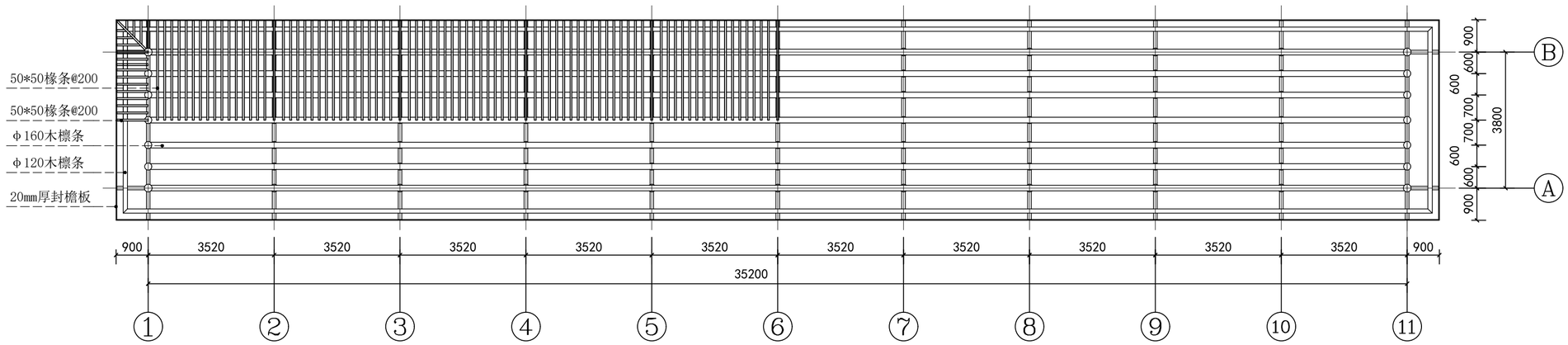

长廊屋架平面图 1:100

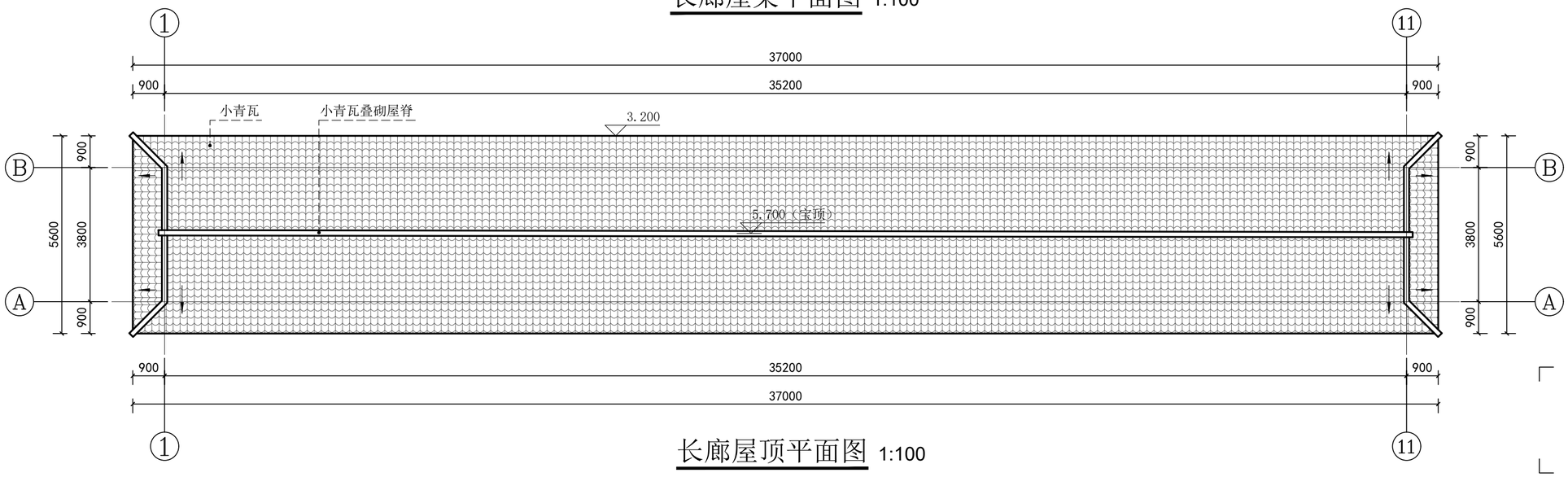

长廊屋顶平面图 1:100

会签专业	签名	日期
建筑 ARCH		
结构 STRU		
给排水 PLUM		
电气 ELEC		
暖通 MECH		

存盘名SAVE FILE

广西方华建筑设计有限公司
GUANGXI FANG HUA ARCHITECTURE DESIGN CO. LTD.

设计资质：建筑行业（建筑工程）乙级、风景园林工程设计专项乙级

设计资质证书编号：A245016577

合作单位 COOPERATOR

职责 DUTY	姓名 NAME	签署 SIGNATURE
审定 APPROVED	陆玲	
审核 CHECK	许平	
项目负责人 MANAGER	廖志娟	
专业负责人 ARCH. CHIEF	段存贤	
校对 PROOF	韦维	
设计 DESIGN	李思喆	
制图 DRAWING	李思喆	

建设单位 C.C
兴安县华江瑶族乡中心校

项目名称 PROJECT
华江瑶族乡中心小学校园提升改造工程项目

子项名称 SUBITEM

图名 TITLE
长廊平面图
长廊屋架平面图
长廊屋顶平面图

设计号 PROJ. NO.			
阶段 STATUS	施工图	版次 REV.	01
图别 D.S	建筑	日期 DATE	2025.06
图号 DWG. NO.	JZ-04		

注册执业章（签名）

勘察设计专用章

未加盖勘察设计出图专用章无效。

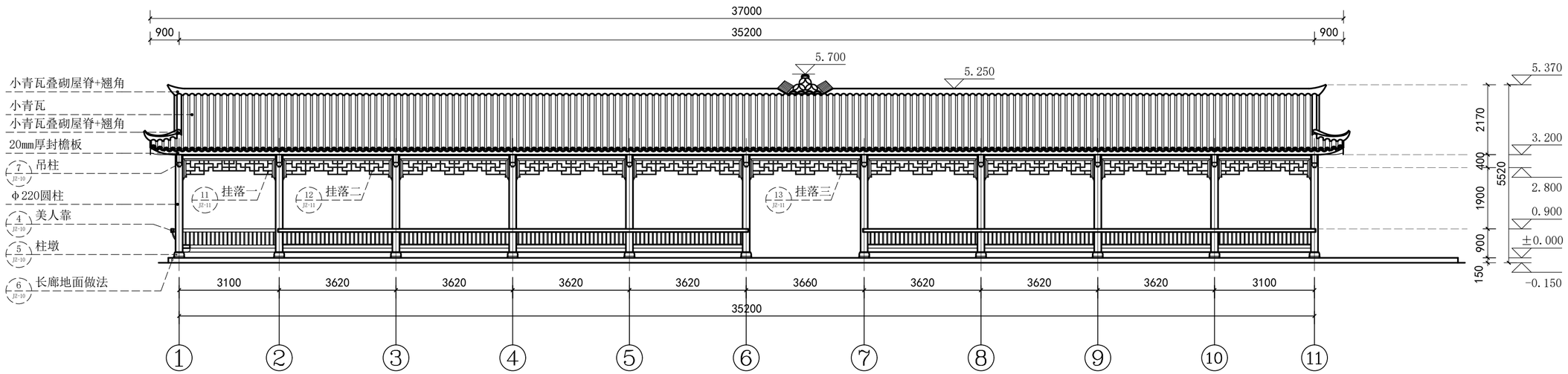

长廊①~⑪轴立面图 1:100

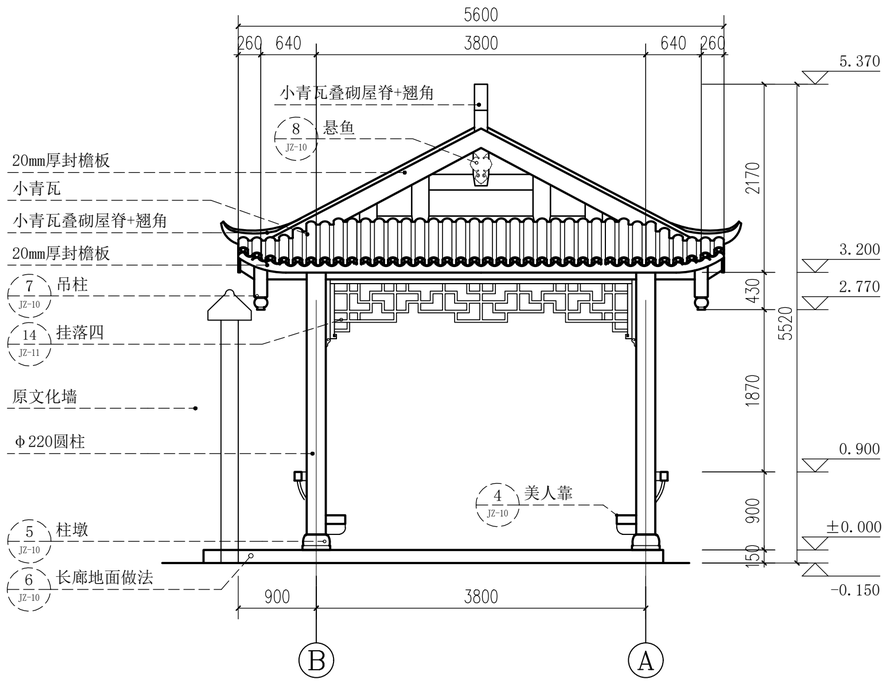

长廊Ⓑ~Ⓐ轴立面图 1:50

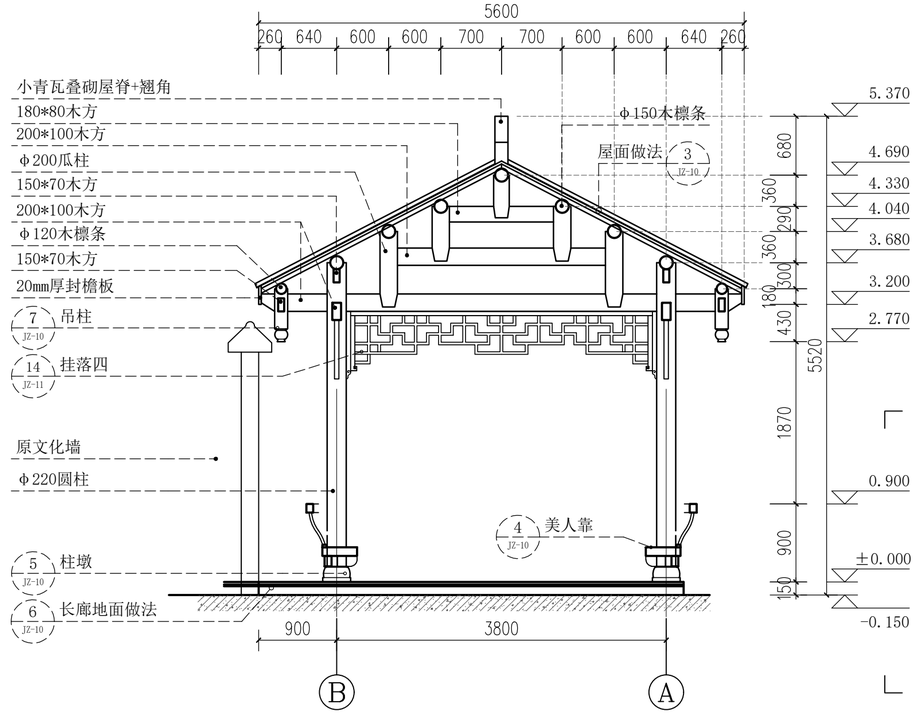

长廊1-1剖面图 1:50

会签专业	签名	日期
建筑 ARCH		
结构 STRU		
给排水 PLUM		
电气 ELEC		
暖通 MECH		

存盘名SAVE FILE

广西方华建筑设计有限公司
GUANGXI FANG HUA ARCHITECTURE DESIGN CO. LTD.

设计资质：建筑行业（建筑工程）乙级、风景园林工程设计专项乙级

设计资质证书编号：A245016577

合作单位 COOPERATOR

职责 DUTY	姓名 NAME	签署 SIGNATURE
审定 APPROVED	陆玲	
审核 CHECK	许平	
项目负责人 MANAGER	廖志娟	
专业负责人 ARCH. CHIEF	段存贤	
校对 PROOF	韦维	
设计 DESIGN	李思喆	
制图 DRAWING	李思喆	

建设单位 C.C
兴安县华江瑶族乡中心校

项目名称 PROJECT
华江瑶族乡中心小学校园提升改造工程项目

子项名称 SUBITEM

图名 TITLE
长廊①~⑪轴立面图
长廊Ⓑ~Ⓐ轴立面图
长廊1-1剖面图

设计号 PROJ. NO.			
阶段 STATUS	施工图	版次 REV.	01
图别 D. S	建筑	日期 DATE	2025.06
图号 DWG. NO.	JZ-05		

（签名）

注册执业章

勘察设计专用章

未加盖勘察设计出图专用章无效。

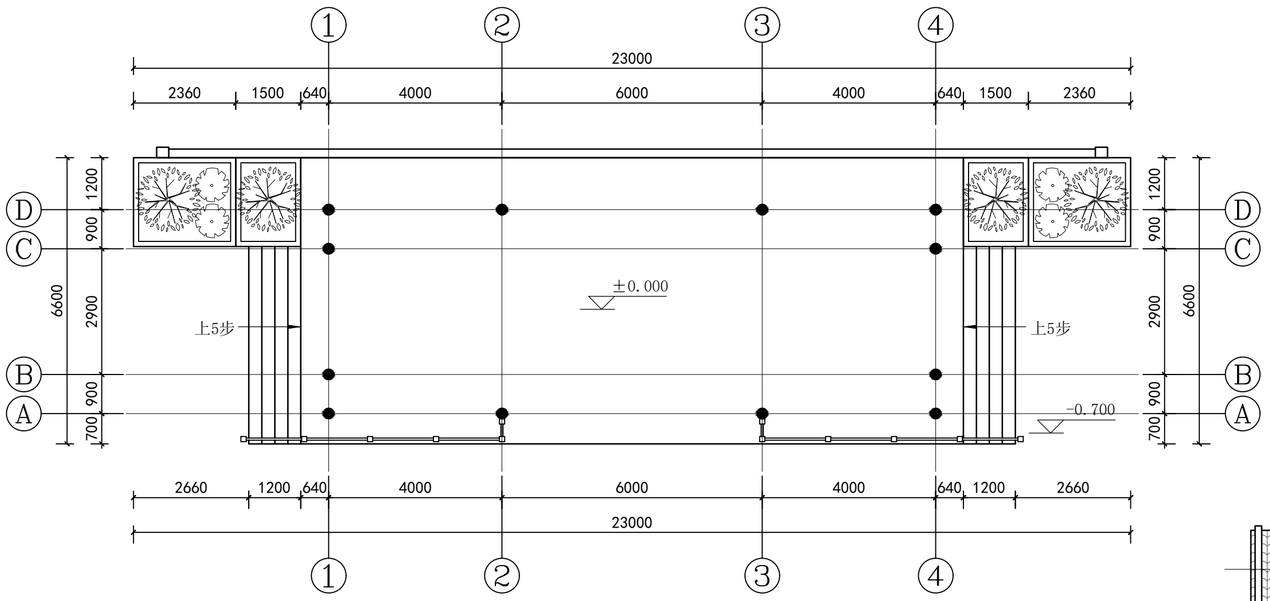

舞台平面图 1:100

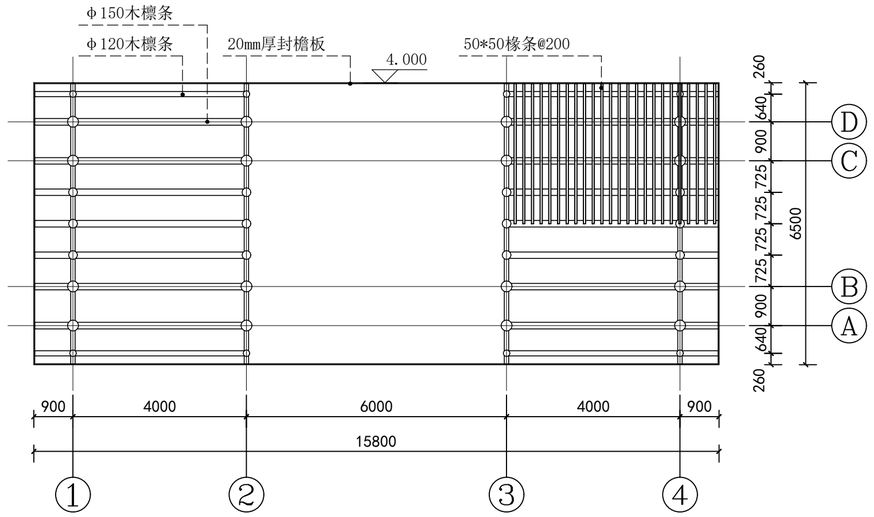

舞台一层屋架图 1:100

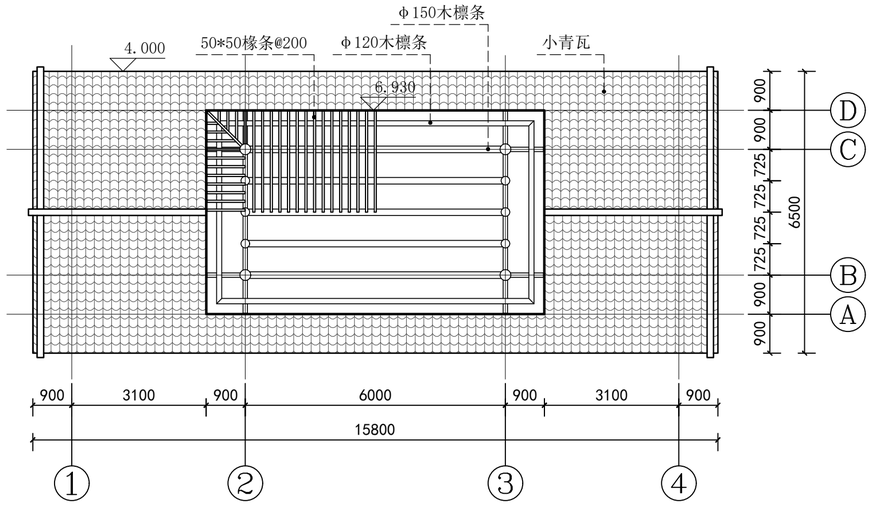

舞台二层屋架图 1:100

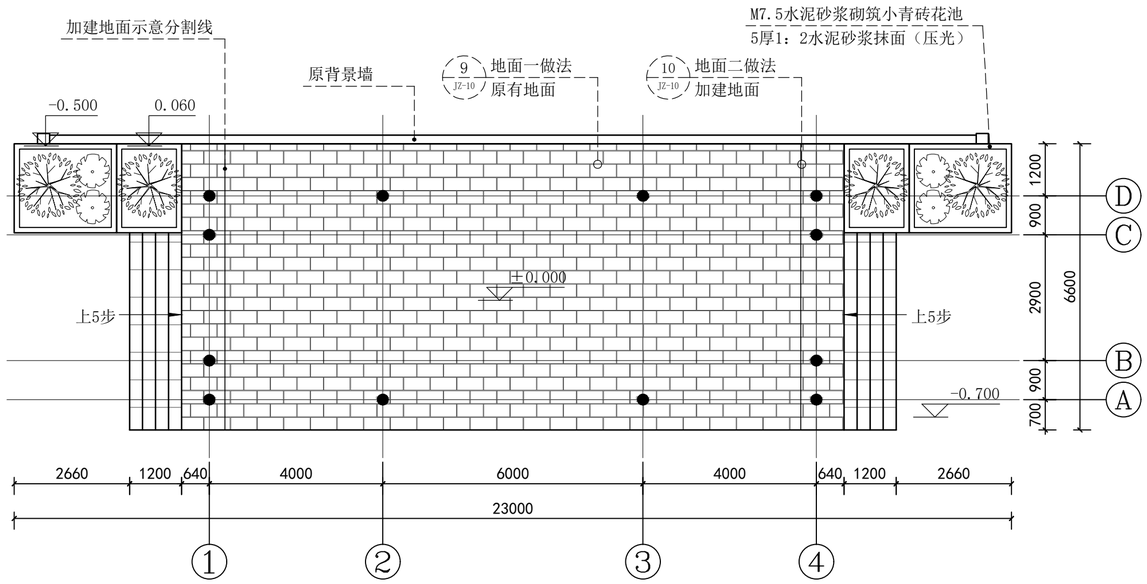

舞台铺装平面图 1:100

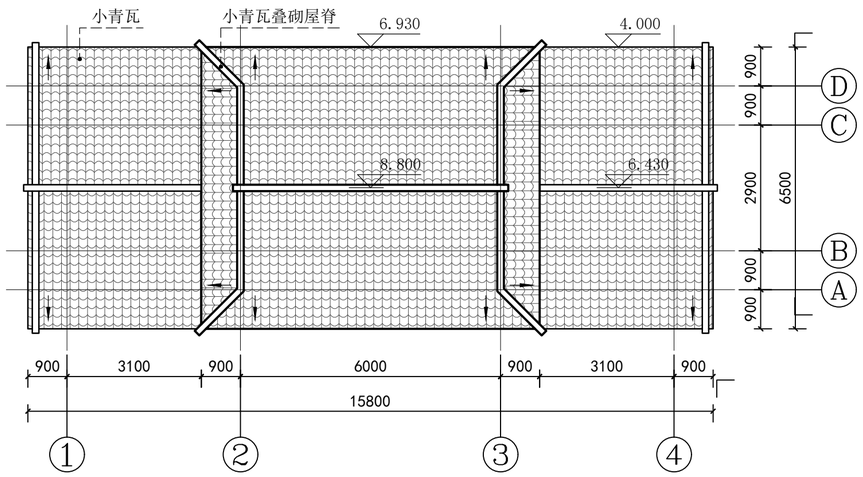

舞台屋顶平面图 1:100

会签专业	签 名	日 期
建筑 ARCH		
结构 STRU		
给排水 PLUM		
电气 ELEC		
暖通 MECH		

存盘名SAVE FILE

广西方华建筑设计有限公司
GUANGXI FANG HUA ARCHITECTURE DESIGN CO. LTD.

设计资质：建筑行业（建筑工程）乙级、风景园林工程设计专项乙级

设计资质证书编号：A245016577

合作单位 COOPERATOR

职 责 DUTY	姓 名 NAME	签 署 SIGNATURE
审 定 APPROVED	陆 玲	陆玲
审 核 CHECK	许 平	许平
项目负责人 MANAGER	廖志娟	廖志娟
专业负责人 ARCH. CHIEF	段存贤	段存贤
校 对 PROOF	韦 维	韦维
设 计 DESIGN	李思喆	李思喆
制 图 DRAWING	李思喆	

建设单位 C.C
兴安县华江瑶族乡中心校

项目名称 PROJECT
华江瑶族乡中心小学校园提升改造工程项目

子项名称 SUBITEM

图名 TITLE 舞台平面图 舞台铺装平面图 舞台一层屋架图 舞台二层屋架图 舞台屋顶平面图

设计号 PROJ. NO.			
阶段 STATUS	施工图	版次 REV.	01
图别 D. S	建筑	日期 DATE	2025.06
图号 DWG. NO.	JZ-06		

（签名）

注册执业章

勘察设计专用章

未加盖勘察设计出图专用章无效。

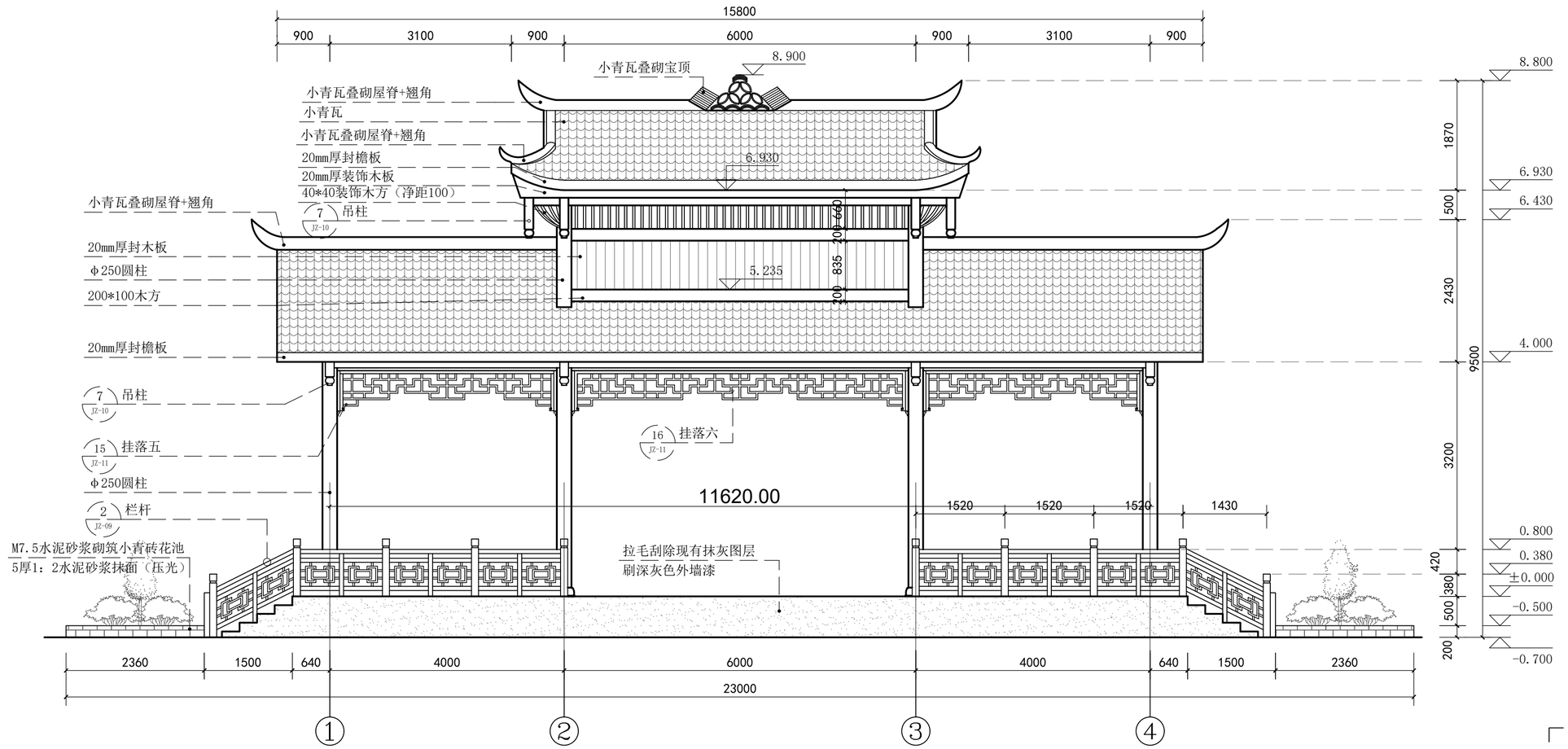

舞台①~④立面图 1:60

会签专业	签名	日期
建筑 ARCH		
结构 STRU		
给排水 PLUM		
电气 ELEC		
暖通 MECH		

存盘名SAVE FILE

广西方华建筑设计有限公司
GUANGXI FANG HUA ARCHITECTURE DESIGN CO. LTD.

设计资质：建筑行业（建筑工程）乙级、风景园林工程设计专项乙级

设计资质证书编号：A245016577

合作单位 COOPERATOR

职责 DUTY	姓名 NAME	签署 SIGNATURE
审定 APPROVED	陆玲	
审核 CHECK	许平	
项目负责人 MANAGER	廖志娟	
专业负责人 ARCH. CHIEF	段存贤	
校对 PROOF	韦维	
设计 DESIGN	李思喆	
制图 DRAWING	李思喆	

建设单位 C.C
兴安县华江瑶族乡中心校

项目名称 PROJECT
华江瑶族乡中心小学校园提升改造工程项目

子项名称 SUBITEM

图名 TITLE
舞台①~④轴立面图

设计号 PROJ. NO.			
阶段 STATUS	施工图	版次 REV.	01
图别 D.S	建筑	日期 DATE	2025.06
图号 DWG. NO.	JZ-07		

注册执业章（签名）

勘察设计专用章

未加盖勘察设计出图专用章无效。

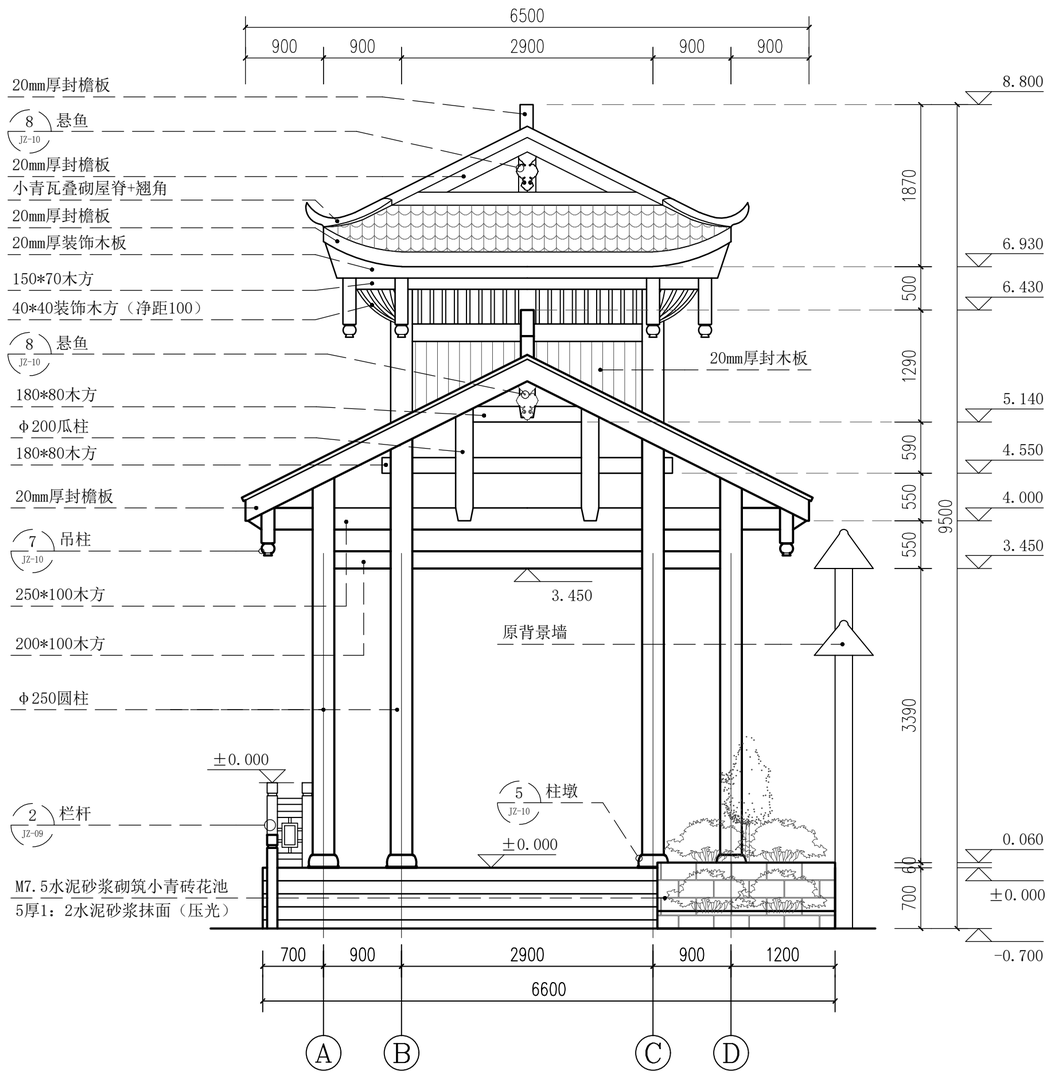

舞台Ⓐ~Ⓓ立面图 1:50

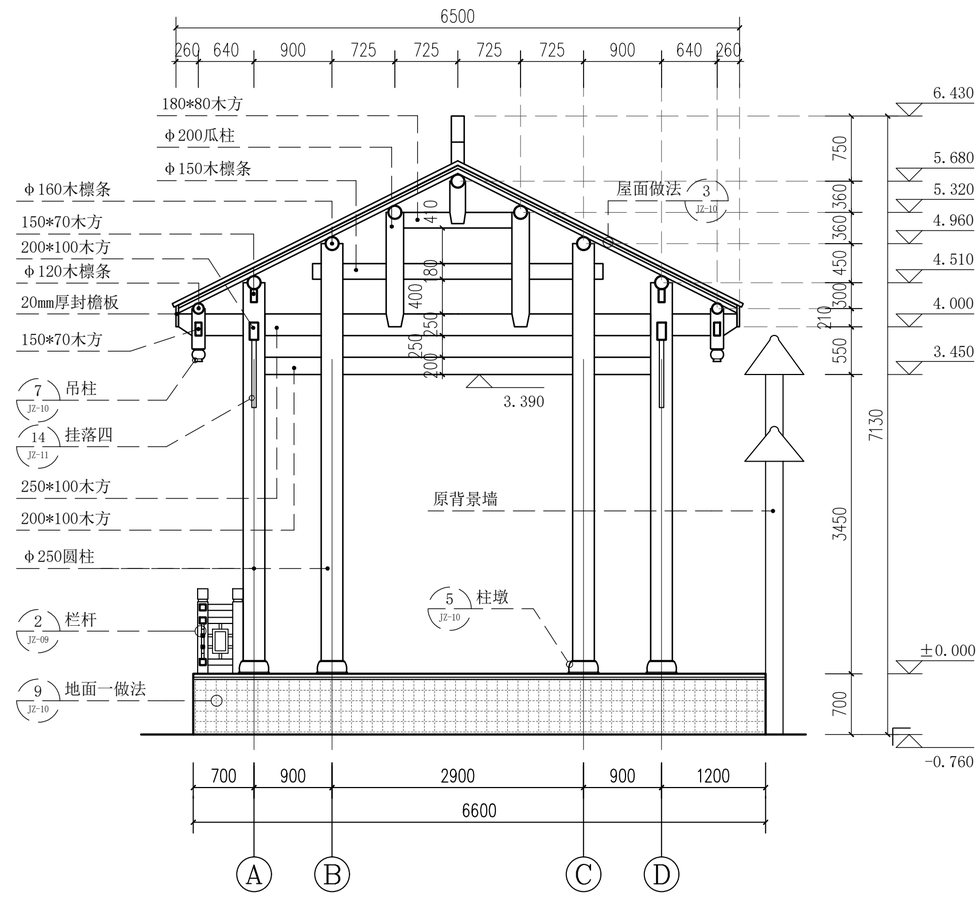

舞台1-1剖面图 1:50

会签专业	签名	日期
建筑 ARCH		
结构 STRU		
给排水 PLUM		
电气 ELEC		
暖通 MECH		

存盘名SAVE FILE

广西方华建筑设计有限公司
GUANGXI FANG HUA ARCHITECTURE DESIGN CO. LTD.

设计资质：建筑行业（建筑工程）乙级、风景园林工程设计专项乙级

设计资质证书编号：A245016577

合作单位 COOPERATOR

职责 DUTY	姓名 NAME	签署 SIGNATURE
审定 APPROVED	陆玲	陆玲
审核 CHECK	许平	许平
项目负责人 MANAGER	廖志娟	廖志娟
专业负责人 ARCH. CHIEF	段存贤	段存贤
校对 PROOF	韦维	韦维
设计 DESIGN	李思喆	李思喆
制图 DRAWING	李思喆	

建设单位 C.C
兴安县华江瑶族乡中心校

项目名称 PROJECT
华江瑶族乡中心小学校园提升改造工程项目

子项名称 SUBITEM

图名 TITLE
舞台Ⓐ~Ⓓ轴立面图
舞台1-1剖面图

设计号 PROJ. NO.			
阶段 STATUS	施工图	版次 REV.	01
图别 D.S	建筑	日期 DATE	2025.06
图号 DWG. NO.	JZ-08		

（签名）注册执业章

勘察设计专用章

未加盖勘察设计出图专用章无效。

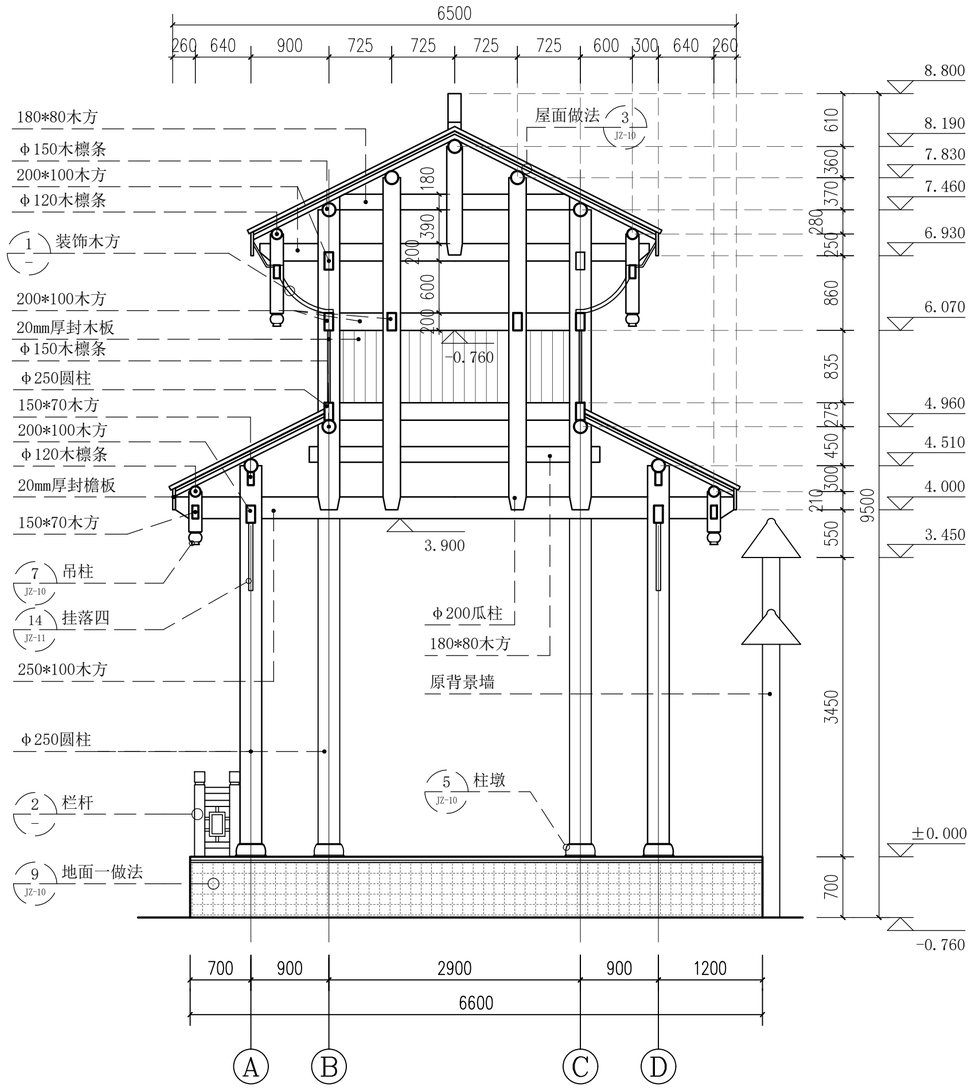

舞台2-2剖面图 1:50

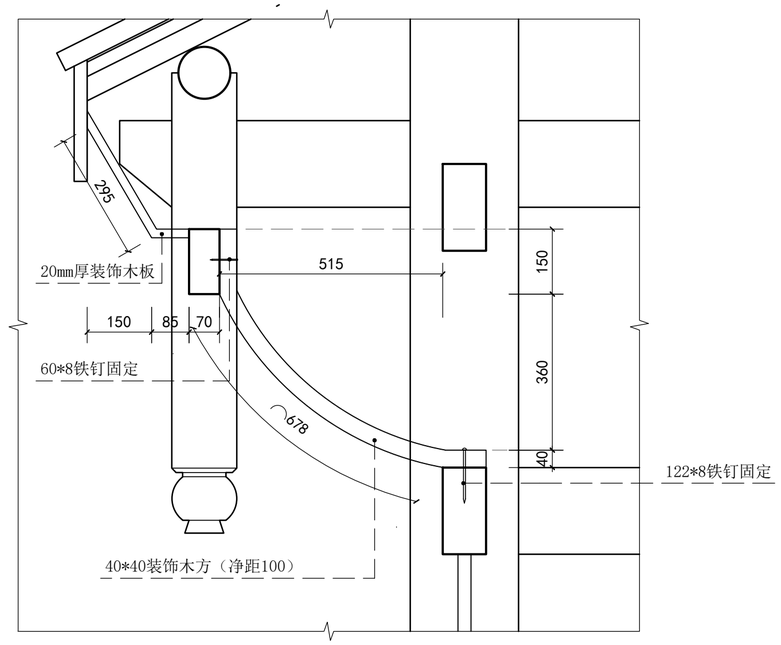

① 装饰木方大样图 1:10

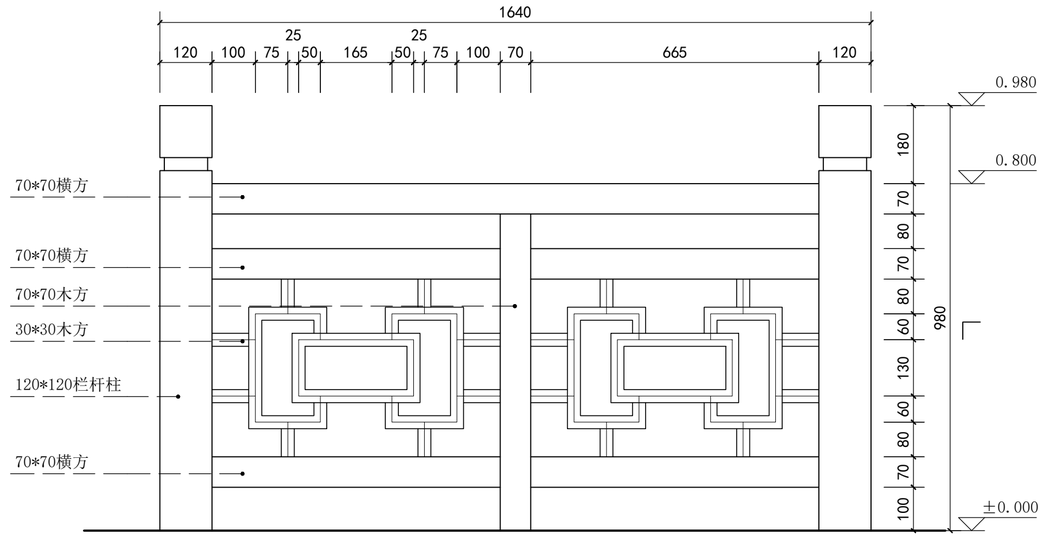

② 栏杆大样图 1:10

会签专业	签名	日期
建筑 ARCH		
结构 STRU		
给排水 PLUM		
电气 ELEC		
暖通 MECH		

存盘名SAVE FILE

广西方华建筑设计有限公司
GUANGXI FANG HUA ARCHITECTURE DESIGN CO. LTD.

设计资质：建筑行业（建筑工程）乙级、风景园林工程设计专项乙级

设计资质证书编号：A245016577

合作单位 COOPERATOR

职责 DUTY	姓名 NAME	签署 SIGNATURE
审定 APPROVED	陆玲	
审核 CHECK	许平	
项目负责人 MANAGER	廖志娟	
专业负责人 ARCH. CHIEF	段存贤	
校对 PROOF	韦维	
设计 DESIGN	李思喆	
制图 DRAWING	李思喆	

建设单位 C.C
兴安县华江瑶族乡中心校

项目名称 PROJECT
华江瑶族乡中心小学校园提升改造工程项目

子项名称 SUBITEM

图名 TITLE
舞台2-2剖面图
节点大样图

设计号 PROJ. NO.			
阶段 STATUS	施工图	版次 REV.	01
图别 D. S	建筑	日期 DATE	2025.06
图号 DWG. NO.	JZ-09		

注册执业章（签名）

勘察设计专用章

未加盖勘察设计出图专用章无效。

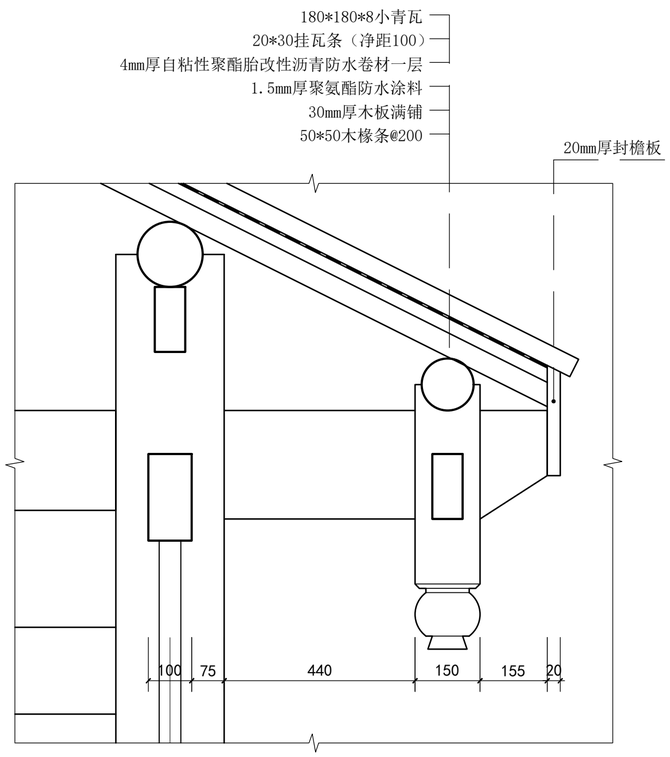

3 屋面做法图 1:10

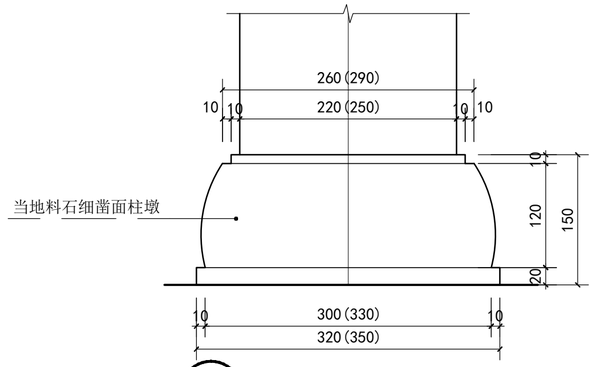

5 柱墩大样图 1:5

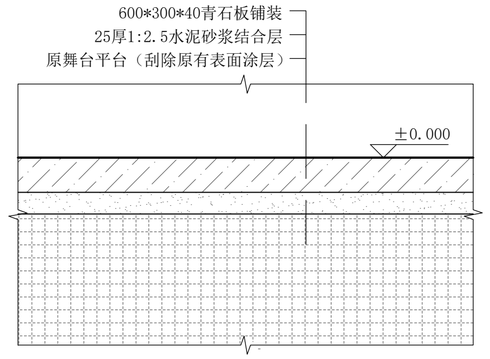

9 地面一做法图 1:5

原舞台地面

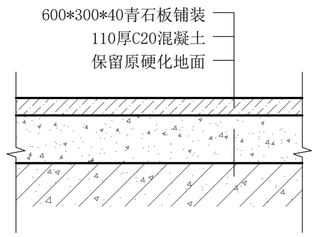

6 长廊地面做法图 1:10

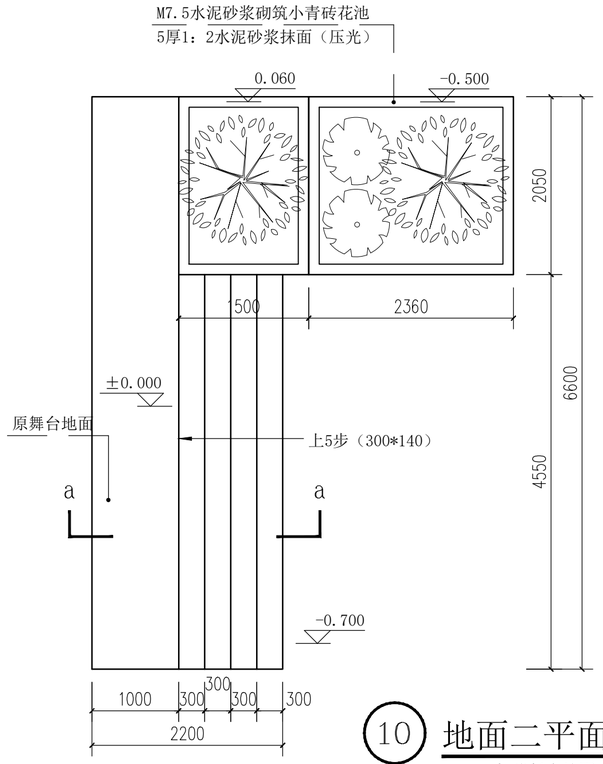

10 地面二平面图 1:50

加建舞台地面

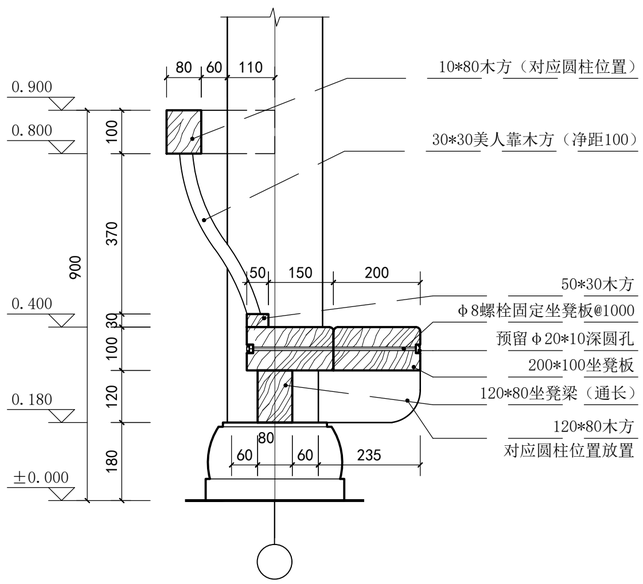

4 美人靠大样图 1:10

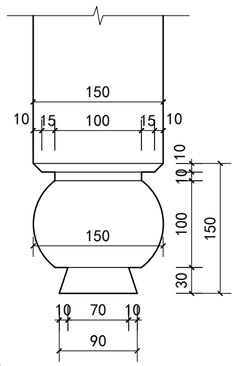

7 吊柱大样图 1:5

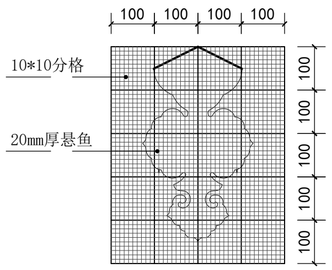

8 悬鱼大样图 1:10

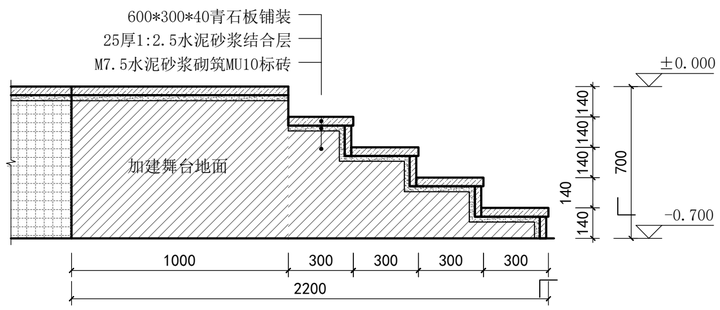

a-a剖面图 1:20

会签专业	签名	日期
建筑 ARCH		
结构 STRU		
给排水 PLUM		
电气 ELEC		
暖通 MECH		

存盘名SAVE FILE

广西方华建筑设计有限公司
GUANGXI FANG HUA ARCHITECTURE DESIGN CO. LTD.

设计资质：建筑行业（建筑工程）乙级、风景园林工程设计专项乙级

设计资质证书编号：A245016577

合作单位 COOPERATOR

职责 DUTY	姓名 NAME	签署 SIGNATURE
审定 APPROVED	陆玲	
审核 CHECK	许平	
项目负责人 MANAGER	廖志娟	
专业负责人 ARCH. CHIEF	段存贤	
校对 PROOF	韦维	
设计 DESIGN	李思喆	
制图 DRAWING	李思喆	

建设单位 C.C
兴安县华江瑶族乡中心校

项目名称 PROJECT
华江瑶族乡中心小学校园提升改造工程项目

子项名称 SUBITEM

图名 TITLE
节点大样图

设计号 PROJ. NO.			
阶段 STATUS	施工图	版次 REV.	01
图别 D. S	建筑	日期 DATE	2025.06
图号 DWG. NO.	JZ-10		

（签名）注册执业章

勘察设计专用章

未加盖勘察设计出图专用章无效。

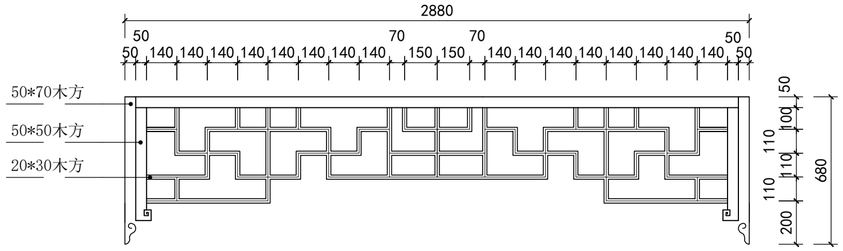

11 挂落一 1:20

数量：20

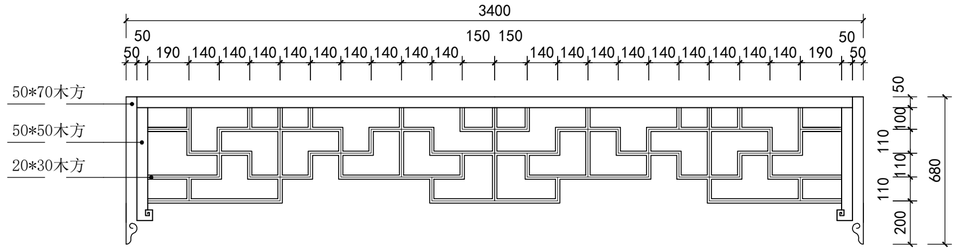

12 挂落二 1:20

数量：20

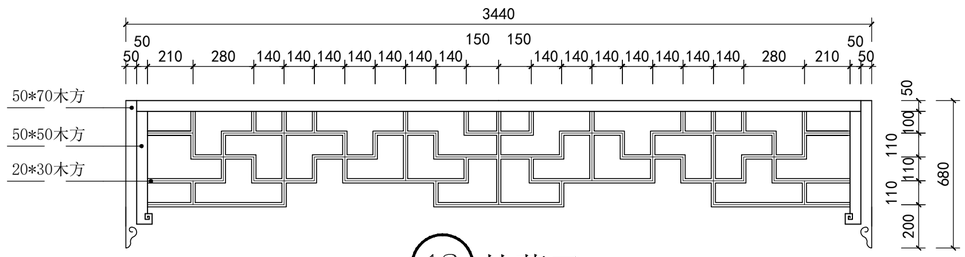

13 挂落三 1:20

数量：20

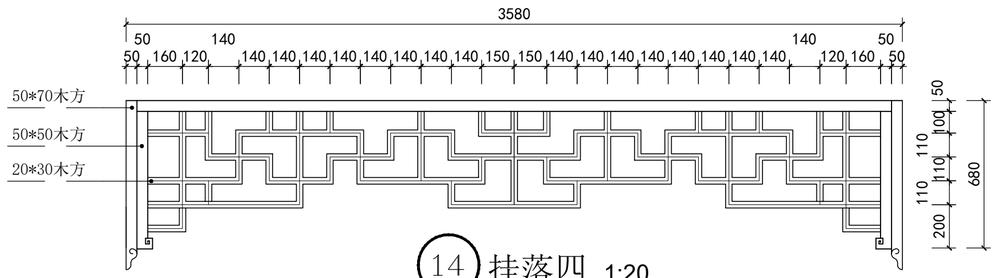

14 挂落四 1:20

数量：20

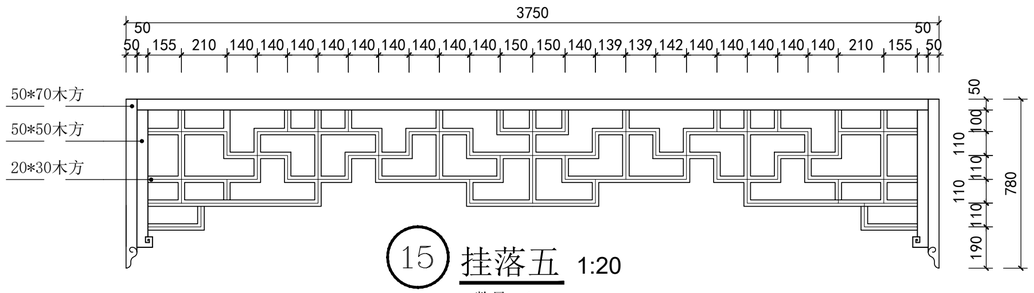

15 挂落五 1:20

数量：4

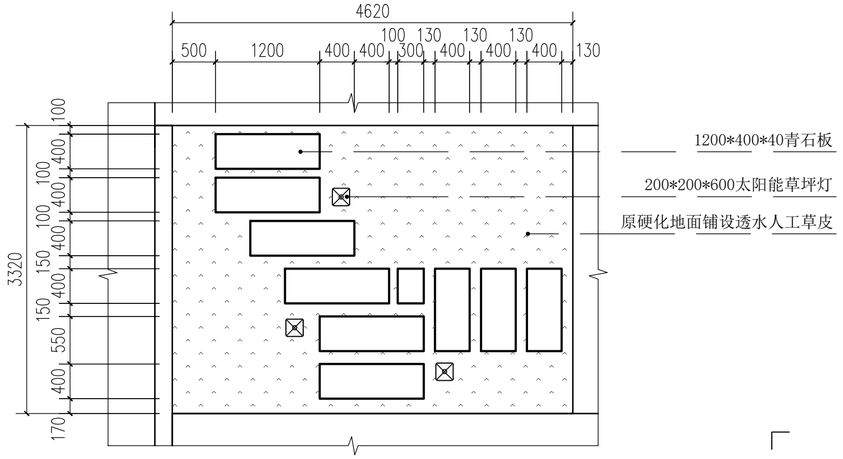

15 地面三大样图 1:50

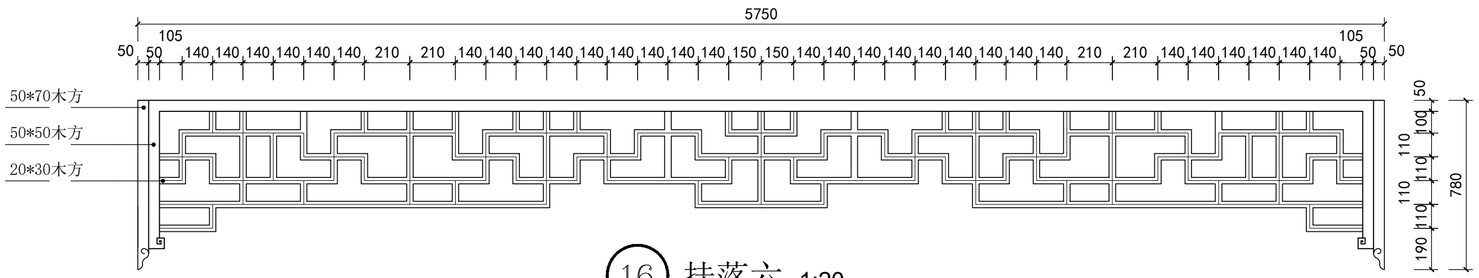

16 挂落六 1:20

数量：2

会签专业	签名	日期
建筑 ARCH		
结构 STRU		
给排水 PLUM		
电气 ELEC		
暖通 MECH		

存盘名SAVE FILE

广西方华建筑设计有限公司

GUANGXI FANG HUA ARCHITECTURE DESIGN CO. LTD.

设计资质：建筑行业（建筑工程）乙级、风景园林工程设计专项乙级

设计资质证书编号：A245016577

合作单位 COOPERATOR

职责 DUTY	姓名 NAME	签署 SIGNATURE
审定 APPROVED	陆玲	
审核 CHECK	许平	
项目负责人 MANAGER	廖志娟	
专业负责人 ARCH. CHIEF	段存贤	
校对 PROOF	韦维	
设计 DESIGN	李思喆	
制图 DRAWING	李思喆	

建设单位 C.C 兴安县华江瑶族乡中心校

项目名称 PROJECT 华江瑶族乡中心小学校园提升改造工程项目

子项名称 SUBITEM

图名 TITLE 节点大样图

设计号 PROJ. NO.			
阶段 STATUS	施工图	版次 REV.	01
图别 D. S	建筑	日期 DATE	2025.06
图号 DWG. NO.	JZ-11		

（签名）

注册执业章

勘察设计专用章

未加盖勘察设计出图专用章无效。

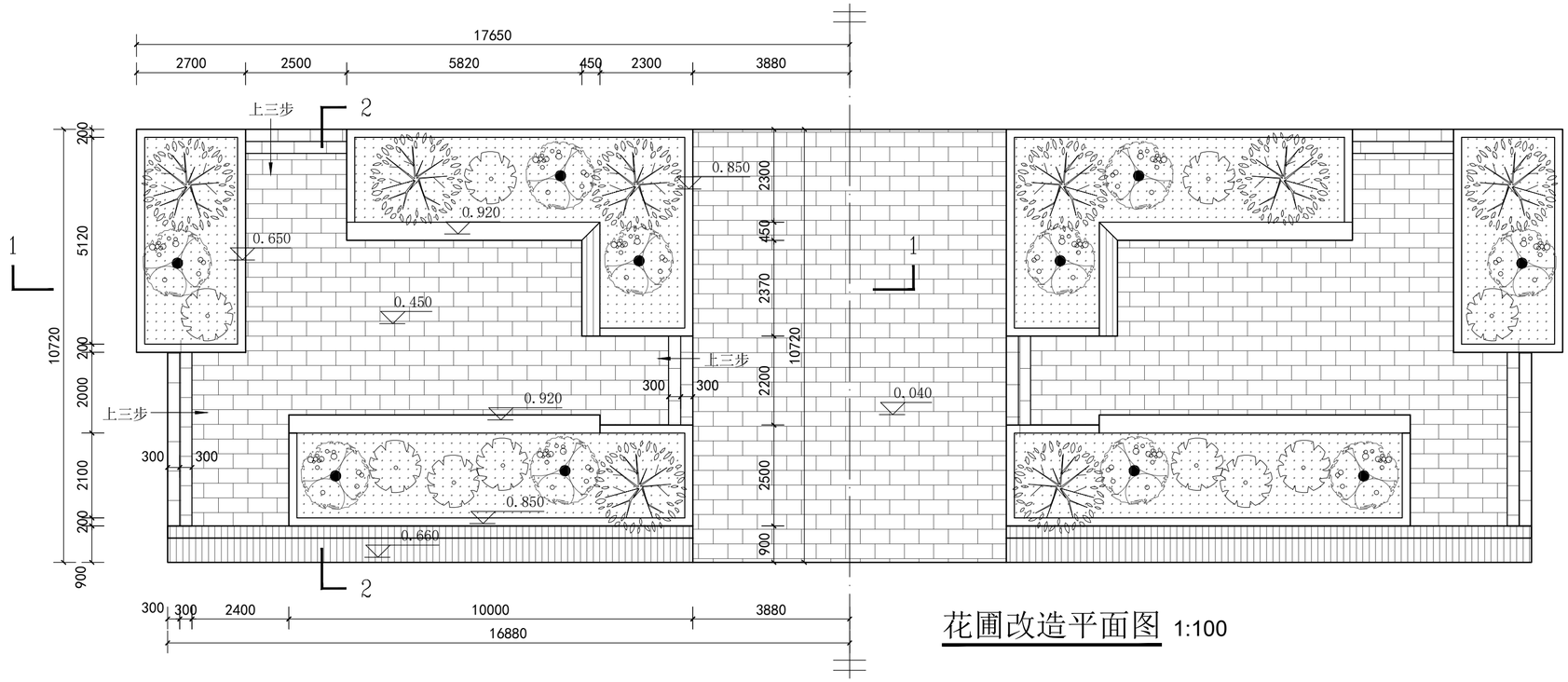

花圃改造平面图 1:100

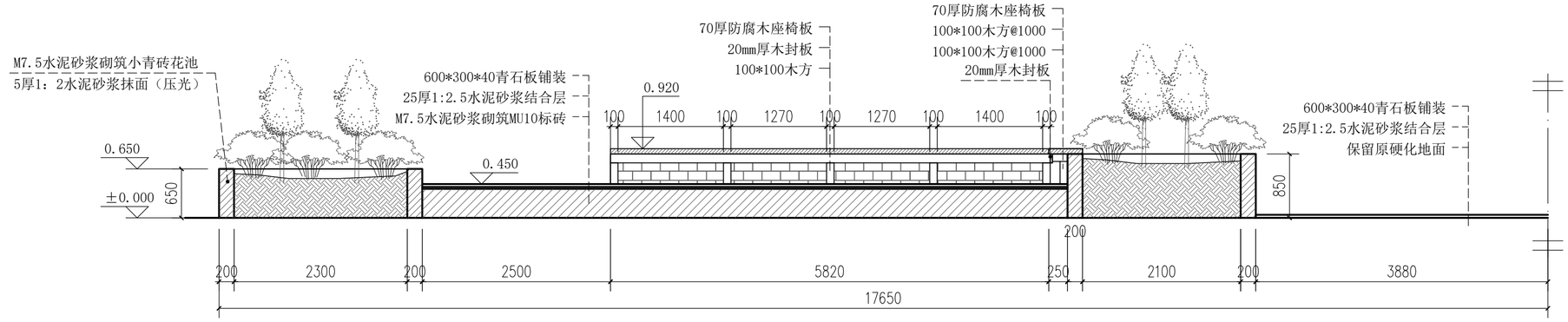

花圃改造1-1剖面图 1:50

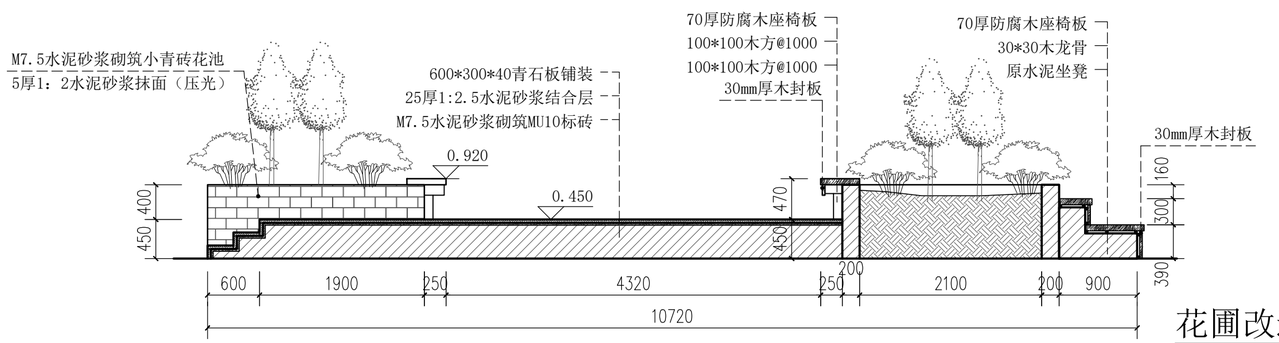

花圃改造2-2剖面图 1:50

会签专业	签　名	日　期
建筑 ARCH		
结构 STRU		
给排水 PLUM		
电气 ELEC		
暖通 MECH		

存盘名SAVE FILE

广西方华建筑设计有限公司
GUANGXI FANG HUA ARCHITECTURE DESIGN CO. LTD.

设计资质：建筑行业（建筑工程）乙级、风景园林工程设计专项乙级

设计资质证书编号：A245016577

合作单位 COOPERATOR

职　责 DUTY	姓　名 NAME	签　署 SIGNATURE
审　定 APPROVED	陆　玲	陆玲
审　核 CHECK	许　平	许平
项目负责人 MANAGER	廖志娟	廖志娟
专业负责人 ARCH. CHIEF	段存贤	段存贤
校　对 PROOF	韦　维	韦维
设　计 DESIGN	李思喆	李思喆
制　图 DRAWING	李思喆	李思喆

建设单位 C.C
兴安县华江瑶族乡中心校

项目名称 PROJECT
华江瑶族乡中心小学校园提升改造工程项目

子项名称 SUBITEM

图名 TITLE　花圃改造图

设计号 PROJ. NO.			
阶段 STATUS	施工图	版次 REV.	01
图别 D. S	建筑	日期 DATE	2025.06
图号 DWG. NO.	JZ-12		

注册执业章（签名）

勘察设计专用章

未加盖勘察设计出图专用章无效。