鹿寨县2025年拉站河项目区小流域综合治理提质增效项目

实施方案设计图

（报批稿）

广西万纵建设工程有限公司

二〇二四年九月

工程名称：鹿寨县2025年拉站河项目区小流域综合治理提质增效项目

项目类型：绿色产业型

编制阶段：实施方案设计

建设单位：鹿寨县水利局

审查单位：柳州市水利局

编制单位：广西万纵建设工程有限公司

设计证号：水利行业乙级(A145018928)

参与单位：广西壮族自治区国有拉站林场

核　定：刘继超

审　查：祝远波 莫启忠 黄海玲

校　核：张　宇

项目负责人：张　宇

设计人员：韦唯　胡卓勇　杨淞民　张明铭　农生冲　何灵

韦宏造　韩桂粤　唐孟玲　秦明星　吴金凤

统一社会信用代码
91450100MA5L9CH56J

营业执照

扫描二维码登录"国家企业信用信息公示系统"了解更多登记、备案、许可监管信息。

名　　称　广西万纵建设工程有限公司

类　　型　有限责任公司(自然人投资或控股)

法定代表人　刘景怀

经营范围　许可项目：建设工程施工；建筑劳务分包；建设工程设计；住宅室内装饰装修；建设工程勘察；地质灾害治理工程施工；地质灾害治理工程勘查；测绘服务；地质灾害治理工程设计；输电、供电、受电电力设施的安装、维修和试验；发电业务、输电业务、供（配）电业务；城市生活垃圾经营性服务。（依法须经批准的项目，经相关部门批准后方可开展经营活动，具体经营项目以相关部门批准文件或许可证件为准）一般项目：消防技术服务；环保咨询服务；市政设施管理；园林绿化工程施工；城市绿化管理；土石方工程施工；企业管理咨询；工程管理服务；水利相关咨询服务；教育咨询服务（不含涉许可审批的教育培训活动）；土壤污染治理与修复服务；水污染治理；新能源原动设备销售；污水处理及其再生利用；水环境污染防治服务；节能管理服务；合同能源管理；环境卫生管理（不含环境质量监测、污染源检查，城市生活垃圾、建筑垃圾、餐厨垃圾的处置服务）。（除依法须经批准的项目外，凭营业执照依法自主开展经营活动）

注册资本　伍仟万圆整

成立日期　2017年07月14日

住　　所　广西融安县长安镇红卫村上屯436号桂北农产品电商园6栋2层1号铺

登记机关

2023年 08月 30日

国家企业信用信息公示系统网址：http://www.gsxt.gov.cn

国家市场监督管理总局监制

企业名称：广西万纵建设工程有限公司

经济性质：有限责任公司（自然人投资或控股）

资质等级：水利行业乙级；公路行业（公路）专业乙级。

******

工程设计资质证书

证书编号：A145018928（临）

有效期：至2025年04月30日

此复印件与原件相符
再次复印无效

发证机关：

中华人民共和国住房和城乡建设部制

2024年 04月 30日

No.AZ 0109353

工程勘察资质证书

企业名称：广西万纵建设工程有限公司

详细地址：广西融安县长安镇红卫村上屯436号桂北农产品电商园6栋2层1号铺

统一社会信用代码（或营业执照注册号）：91450100MA5L9CH56J　法定代表人：刘景怀

技术负责人：孙小明　职　　称：高级工程师

注册资本：5000万元　经济性质：有限责任公司(自然人投资或控股)

证书编号：B245018925　有效期至：2025年03月04日

资质类别及等级：

工程勘察专业岩土工程（勘察）乙级

******

发证机关：广西壮族自治区住房和城乡建设厅

2024年03月04日

图纸目录

1	水系图	拉站-水系-01	32	集中人工湿地大样图-1	拉站-水保-14
2	土地利用现状图斑	拉站-水保-图斑-01	33	集中人工湿地大样图-2	拉站-水保-15
3	水土流失现状图斑	拉站-水保-图斑-02	34	植草沟、三维挂网平面布置图	拉站-水保-16
4	封禁措施图斑	拉站-水保-图斑-03	35	生态袋护坡、植草沟设计图	拉站-水保-17
5	总平面布置图	拉站-总-01	36	三维挂网设计图	拉站-水保-18
6	人居环境治理区布置图	拉站-总-02	37	波纹坝设计图（1/3）	拉站-水保-19
7	核心示范区布置图	拉站-总-03	38	波纹坝设计图（2/3）	拉站-水保-20
8	流域生态体验区布置图	拉站-总-04	39	波纹坝设计图（3/3）	拉站-水保-21
9	水源地保护区布置图	拉站-总-05	40	叠石驳岸设计图	拉站-水保-22
10	项目建设一览表、苗木表	拉站-生态-01	41	亲水设施设计图	拉站-水保-23
11	生态水景乔灌木设计图	拉站-生态-02	42	排水沟设计图	拉站-水保-24
12	生态水景水生植物设计图	拉站-生态-03	43	DN400、DN800 涵管设计图	拉站-水保-25
13	跌水设计图	拉站-生态-04	44	过路涵设计图	拉站-水保-26
14	仿木栈道设计图	拉站-生态-05	45	100m³ 圆形蓄水池设计图	拉站-水保-27
15	仿木栈道结构图	拉站-生态-06	46	100m³ 圆形蓄水池顶板配筋图	拉站-水保-28
16	1 号生态广场场地设计平面图	拉站-生态-07	47	100m³ 圆形蓄水池底板配筋图	拉站-水保-29
17	1 号生态广场乔灌木设计图	拉站-生态-08	48	100m³ 圆形蓄水池池壁及支柱配筋图	拉站-水保-30
18	1 号生态广场地被设计图	拉站-生态-09	49	50m³ 蓄水池设计图（1/3）	拉站-水保-31
19	排水渠设计图	拉站-水保-01	50	50m³ 蓄水池设计图（2/3）	拉站-水保-32
20	排水沟、排水管设计图	拉站-水保-02	51	50m³ 蓄水池设计图（3/3）	拉站-水保-33
21	7#排水沟盖板涵配筋图	拉站-水保-03	52	仿木护栏设计图	拉站-水保-34
22	过路涵设计图	拉站-水保-04	53	宣传碑示意图	拉站-水保-35
23	漫水坝防渗维修设计图	拉站-水保-05	54	1#、2#风貌宣传牌设计图	拉站-水保-36
24	2#生态广场平面图	拉站-水保-06	55	3#、4#风貌宣传牌设计图	拉站-水保-37
25	渗透管布置图	拉站-水保-07	56	风貌宣传栏设计图	拉站-水保-38
26	透水砼路面设计图	拉站-水保-08	57	铁丝网护栏设计图	拉站-水保-39
27	各种路面典型断面设计图	拉站-水保-09	58	石桌石凳大样图	拉站-水保-40
28	1#~10#沉砂池设计图	拉站-水保-10	59	垃圾分类亭、封禁宣传牌设计图	拉站-水保-41
29	11#沉砂池设计图	拉站-水保-11	60	太阳能路灯设计图	拉站-水保-42
30	沉砂池盖板配筋图	拉站-水保-12	61	水平阶地设计图	拉站-水保-43
31	无动力污水处理系统布置图	拉站-水保-13			

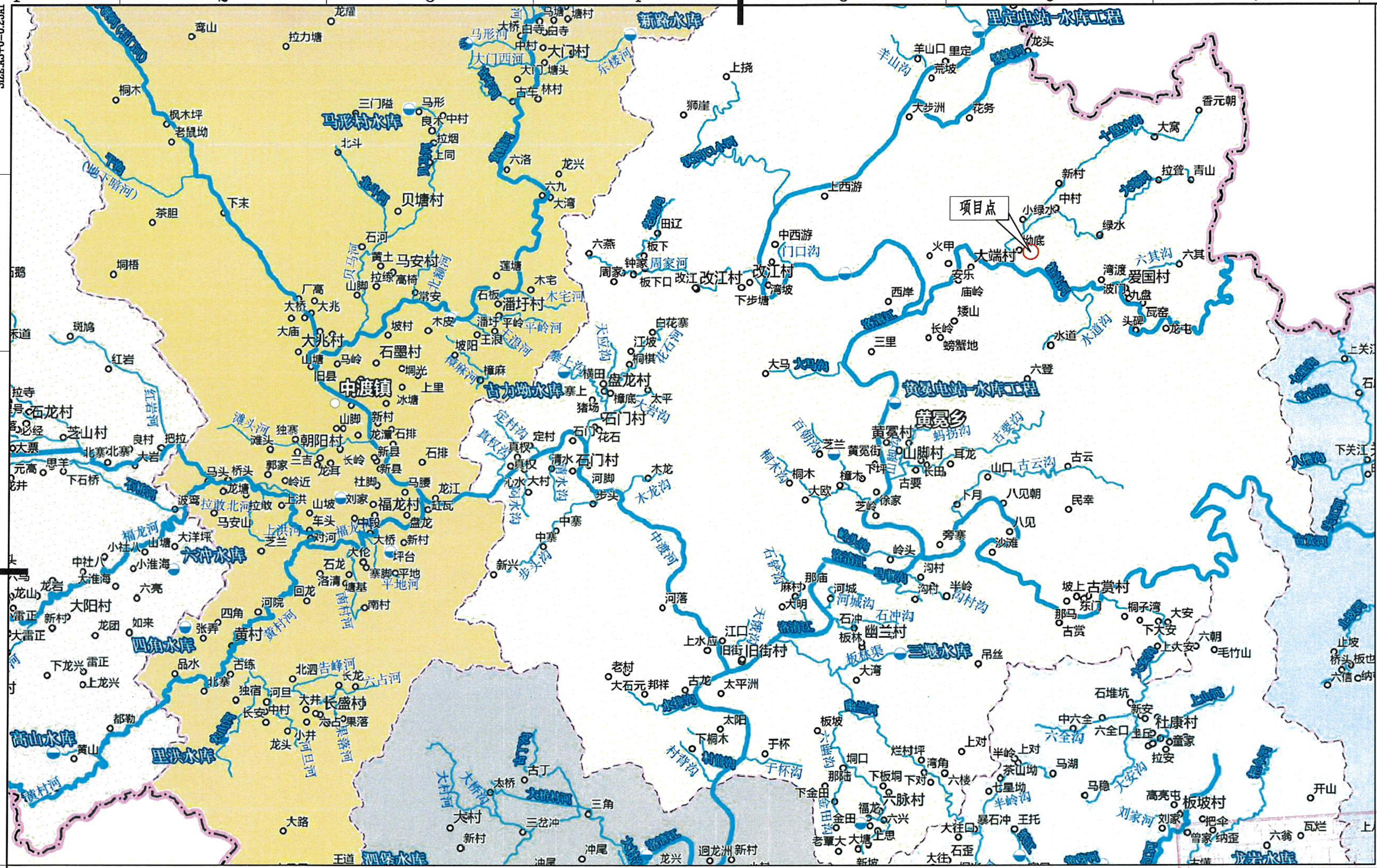

SIZE:A3+0=0.25A1

广西万纵建设工程有限公司			
核定		刘继超	实施方案 设计
审查		祝远波	水土保持 部分
校核		张宇	鹿寨县2025年拉站河项目区小流域综合治理提质增效项目
设计		韦唯	
制图		韦唯	水系图
比例	见图		
设计证号	A145018928	日期	2024/09
		图号	拉站-水系-01

鹿寨县2025年拉站河项目区小流域综合治理提质增效项目土地利用现状图斑

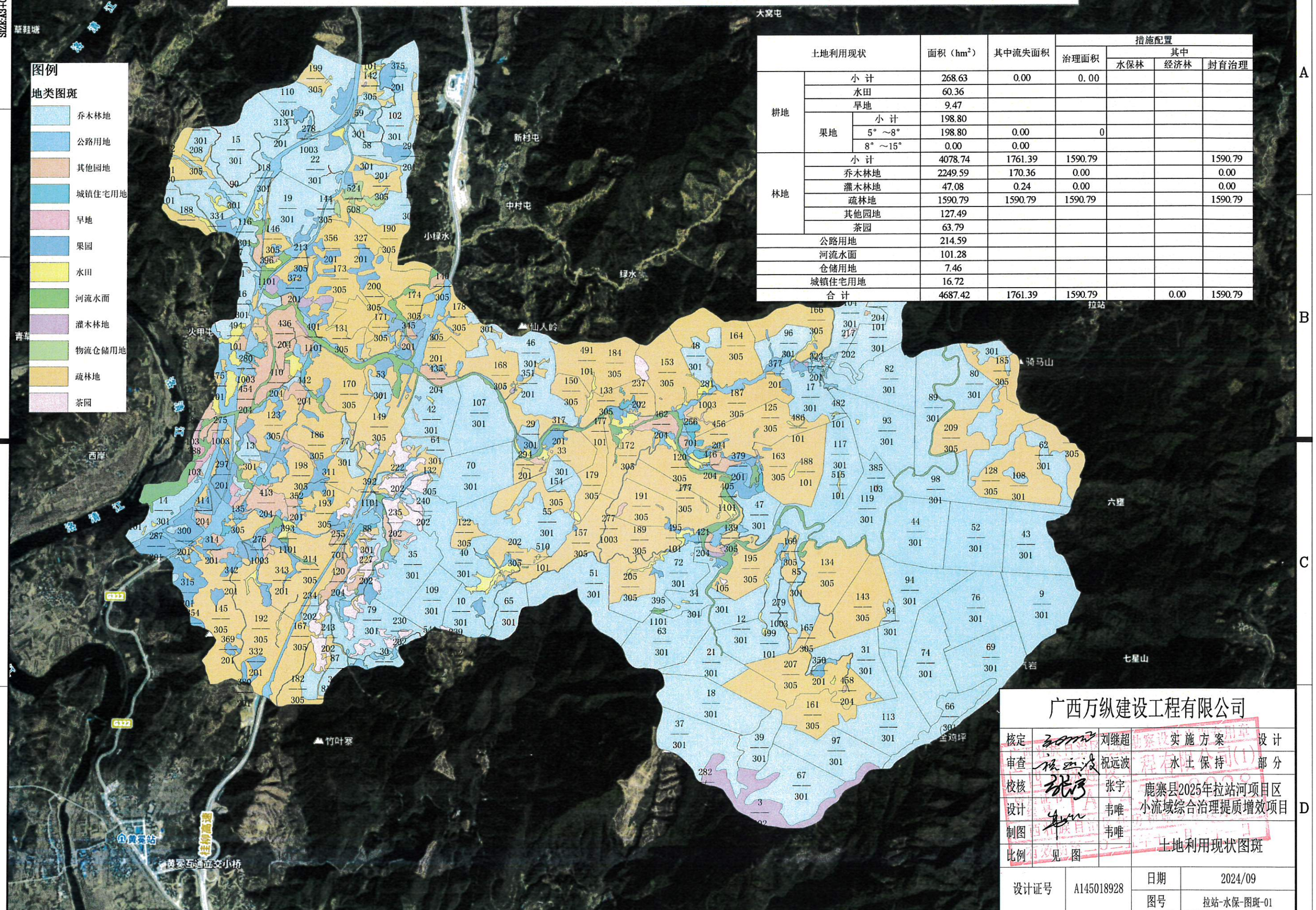

土地利用现状			面积（hm²）	其中流失面积	措施配置			
					治理面积	其中		
						水保林	经济林	封育治理
耕地	小 计		268.63	0.00	0.00			
	水田		60.36					
	旱地		9.47					
	果地	小 计	198.80					
		5°～8°	198.80	0.00	0			
		8°～15°	0.00	0.00				
林地	小 计		4078.74	1761.39	1590.79			1590.79
	乔木林地		2249.59	170.36	0.00			0.00
	灌木林地		47.08	0.24	0.00			0.00
	疏林地		1590.79	1590.79	1590.79			1590.79
	其他园地		127.49					
	茶园		63.79					
公路用地			214.59					
河流水面			101.28					
仓储用地			7.46					
城镇住宅用地			16.72					
合 计			4687.42	1761.39	1590.79		0.00	1590.79

广西万纵建设工程有限公司

核定		刘继超	实施方案	设计
审查		祝远波	水土保持	部分
校核		张宇	鹿寨县2025年拉站河项目区小流域综合治理提质增效项目	
设计		韦唯		
制图		韦唯		
比例	见图		土地利用现状图斑	
设计证号	A145018928		日期	2024/09
			图号	拉站-水保-图斑-01

鹿寨县2025年拉站河项目区小流域综合治理提质增效项目水土流失现状图斑

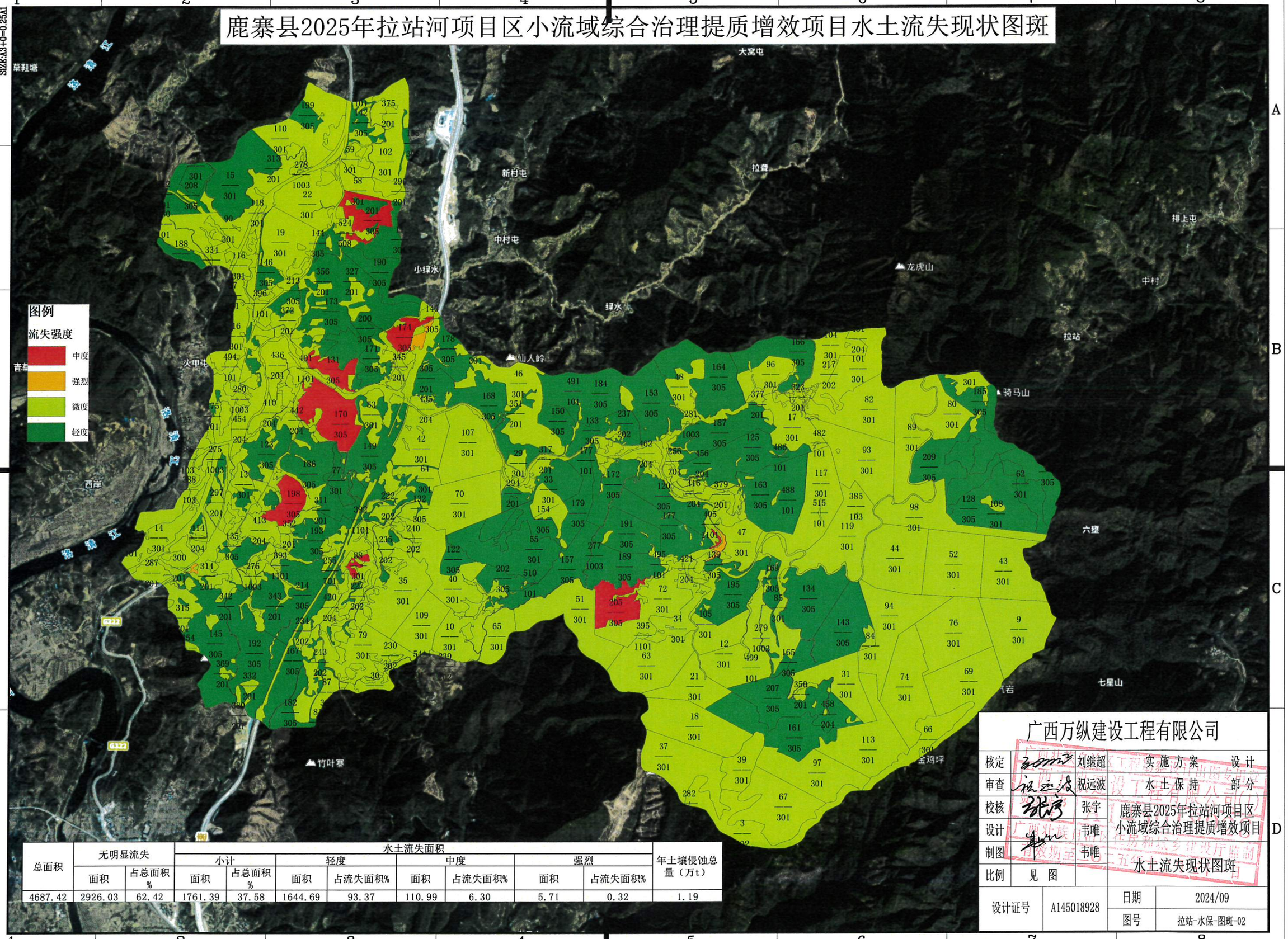

总面积	无明显流失		水土流失面积								年土壤侵蚀总量（万t）
			小计		轻度		中度		强烈		
	面积	占总面积%	面积	占总面积%	面积	占流失面积%	面积	占流失面积%	面积	占流失面积%	
4687.42	2926.03	62.42	1761.39	37.58	1644.69	93.37	110.99	6.30	5.71	0.32	1.19

广西万纵建设工程有限公司

核定		刘继超	实施方案	设计
审查		祝远波	水土保持	部分
校核		张宇	鹿寨县2025年拉站河项目区小流域综合治理提质增效项目	
设计		韦唯		
制图		韦唯	水土流失现状图斑	
比例	见图			
设计证号	A145018928		日期	2024/09
			图号	拉站-水保-图斑-02

鹿寨县2025年拉站河项目区小流域综合治理提质增效项目封禁措施图斑

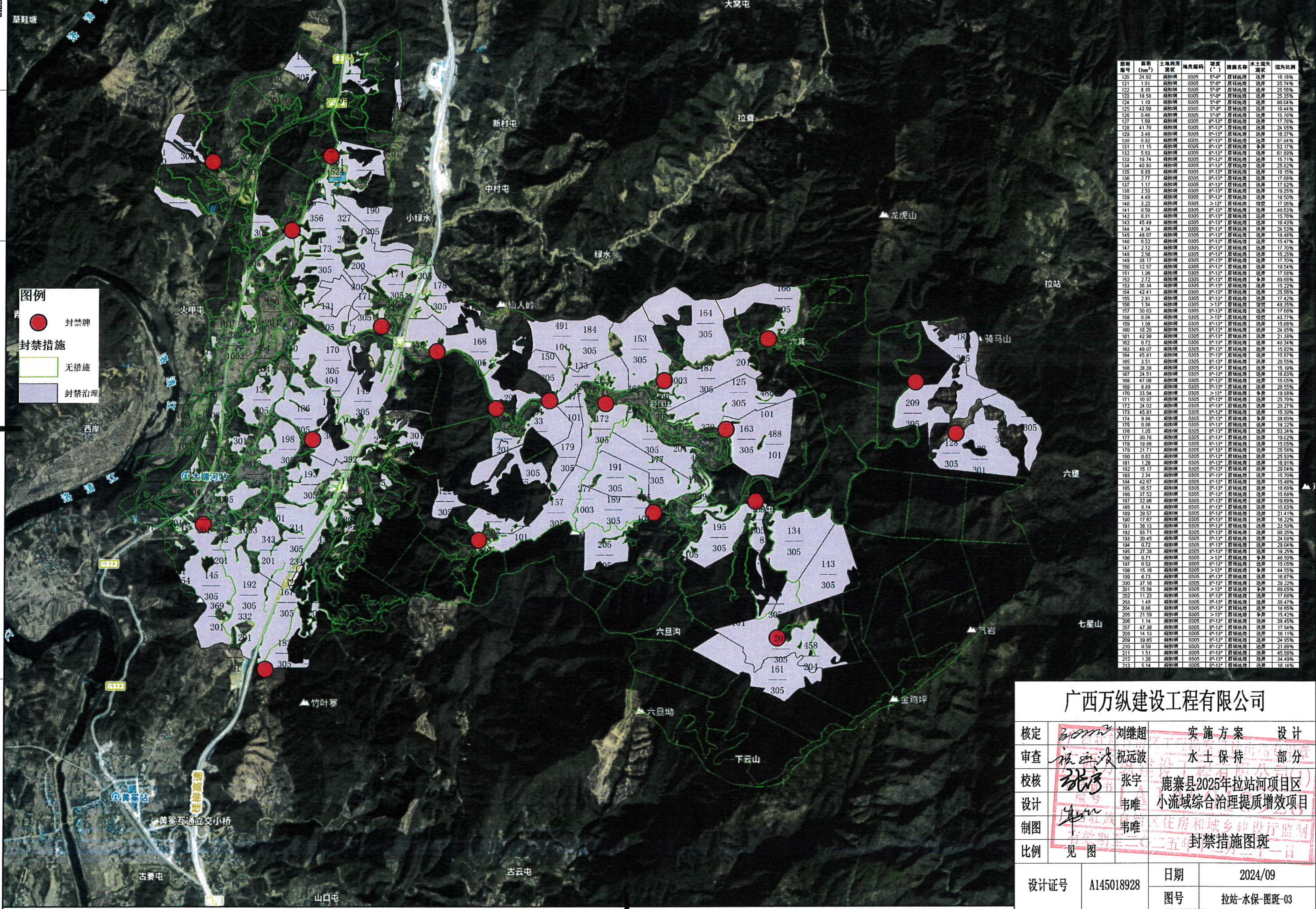

图斑编号	面积(hm²)	土地利用现状	地类编码	坡度(°)	措施名称	水土流失现状	流失比例
120	24.92	疏林地	0305	5°-8°	封禁治理	轻度	18.18%
121	1.01	疏林地	0305	5°-8°	封禁治理	轻度	35.74%
122	8.10	疏林地	0305	5°-8°	封禁治理	轻度	25.56%
123	18.58	疏林地	0305	5°-8°	封禁治理	轻度	25.35%
124	1.19	疏林地	0305	5°-8°	封禁治理	轻度	80.04%
125	42.69	疏林地	0305	5°-8°	封禁治理	轻度	16.44%
126	0.46	疏林地	0305	5°-8°	封禁治理	轻度	15.76%
127	1.69	疏林地	0305	8°-13°	封禁治理	轻度	17.76%
128	41.70	疏林地	0305	8°-13°	封禁治理	轻度	24.95%
129	3.48	疏林地	0305	8°-13°	封禁治理	轻度	16.37%
130	0.92	疏林地	0305	8°-13°	封禁治理	轻度	37.94%
131	11.15	疏林地	0305	8°-13°	封禁治理	中度	52.17%
132	5.63	疏林地	0305	8°-13°	封禁治理	轻度	61.69%
133	19.74	疏林地	0305	8°-13°	封禁治理	轻度	15.71%
134	40.93	疏林地	0305	8°-13°	封禁治理	轻度	25.82%
135	6.89	疏林地	0305	8°-13°	封禁治理	轻度	18.15%
136	2.77	疏林地	0305	8°-13°	封禁治理	轻度	17.68%
137	1.17	疏林地	0305	8°-13°	封禁治理	轻度	17.92%
138	2.53	疏林地	0305	8°-13°	封禁治理	轻度	19.35%
139	4.49	疏林地	0305	8°-13°	封禁治理	轻度	18.50%
140	3.23	疏林地	0305	>13°	封禁治理	强烈	17.96%
141	0.59	疏林地	0305	8°-13°	封禁治理	轻度	40.53%
142	6.81	疏林地	0305	8°-13°	封禁治理	轻度	15.76%
143	45.49	疏林地	0305	8°-13°	封禁治理	轻度	16.43%
144	4.34	疏林地	0305	8°-13°	封禁治理	轻度	24.53%
145	48.07	疏林地	0305	8°-13°	封禁治理	轻度	18.46%
146	6.52	疏林地	0305	8°-13°	封禁治理	轻度	15.47%
147	2.12	疏林地	0305	8°-13°	封禁治理	轻度	17.70%
148	2.56	疏林地	0305	8°-13°	封禁治理	轻度	15.25%
149	38.17	疏林地	0305	8°-13°	封禁治理	轻度	17.70%
150	12.57	疏林地	0305	8°-13°	封禁治理	轻度	19.54%
151	1.06	疏林地	0305	8°-13°	封禁治理	轻度	17.88%
152	2.72	疏林地	0305	8°-13°	封禁治理	中度	89.68%
153	36.34	疏林地	0305	8°-13°	封禁治理	轻度	15.22%
154	42.41	疏林地	0305	8°-13°	封禁治理	轻度	25.56%
155	2.91	疏林地	0305	8°-13°	封禁治理	轻度	17.42%
156	1.84	疏林地	0305	>13°	封禁治理	强烈	48.35%
157	30.63	疏林地	0305	8°-13°	封禁治理	轻度	17.66%
158	0.64	疏林地	0305	>13°	封禁治理	强烈	43.77%
159	1.08	疏林地	0305	8°-13°	封禁治理	轻度	15.68%
160	18.20	疏林地	0305	8°-13°	封禁治理	轻度	24.95%
161	42.98	疏林地	0305	8°-13°	封禁治理	轻度	21.38%
162	0.72	疏林地	0305	8°-13°	封禁治理	轻度	40.34%
163	49.07	疏林地	0305	8°-13°	封禁治理	轻度	15.92%
164	45.81	疏林地	0305	8°-13°	封禁治理	轻度	15.87%
165	3.51	疏林地	0305	8°-13°	封禁治理	轻度	20.55%
166	28.38	疏林地	0305	8°-13°	封禁治理	轻度	15.19%
167	24.51	疏林地	0305	8°-13°	封禁治理	轻度	16.83%
168	47.06	疏林地	0305	8°-13°	封禁治理	轻度	15.05%
169	8.89	疏林地	0305	8°-13°	封禁治理	轻度	20.55%
170	33.94	疏林地	0305	>13°	封禁治理	中度	19.98%
171	10.97	疏林地	0305	8°-13°	封禁治理	轻度	25.79%
172	24.02	疏林地	0305	8°-13°	封禁治理	轻度	20.27%
173	45.81	疏林地	0305	8°-13°	封禁治理	轻度	15.30%
174	9.84	疏林地	0305	8°-13°	封禁治理	中度	38.60%
175	0.66	疏林地	0305	8°-13°	封禁治理	轻度	18.22%
176	1.05	疏林地	0305	8°-13°	封禁治理	轻度	53.24%
177	30.76	疏林地	0305	8°-13°	封禁治理	轻度	19.02%
178	19.86	疏林地	0305	8°-13°	封禁治理	轻度	15.05%
179	21.71	疏林地	0305	8°-13°	封禁治理	轻度	25.56%
180	0.62	疏林地	0305	8°-13°	封禁治理	轻度	25.93%
181	1.28	疏林地	0305	8°-13°	封禁治理	轻度	16.91%
182	15.17	疏林地	0305	8°-13°	封禁治理	轻度	29.04%
183	2.34	疏林地	0305	8°-13°	封禁治理	轻度	15.70%
184	42.67	疏林地	0305	8°-13°	封禁治理	轻度	15.46%
185	16.57	疏林地	0305	8°-13°	封禁治理	轻度	18.68%
186	37.52	疏林地	0305	8°-13°	封禁治理	轻度	15.68%
187	32.96	疏林地	0305	8°-13°	封禁治理	轻度	19.69%
188	6.14	疏林地	0305	8°-13°	封禁治理	轻度	15.63%
189	29.57	疏林地	0305	8°-13°	封禁治理	轻度	21.41%
190	17.67	疏林地	0305	8°-13°	封禁治理	轻度	16.22%
191	26.13	疏林地	0305	8°-13°	封禁治理	轻度	23.50%
192	93.71	疏林地	0305	8°-13°	封禁治理	轻度	98.25%
193	20.45	疏林地	0305	8°-13°	封禁治理	轻度	24.08%
194	0.72	疏林地	0305	8°-13°	封禁治理	轻度	29.04%
195	27.28	疏林地	0305	8°-13°	封禁治理	轻度	18.25%
196	0.71	疏林地	0305	>13°	封禁治理	中度	46.50%
197	0.53	疏林地	0305	8°-13°	封禁治理	轻度	15.05%
198	15.16	疏林地	0305	>13°	封禁治理	中度	44.55%
199	6.73	疏林地	0305	8°-13°	封禁治理	轻度	16.67%
200	37.16	疏林地	0305	8°-13°	封禁治理	轻度	29.22%
201	15.88	疏林地	0305	>13°	封禁治理	中度	69.05%
202	11.23	疏林地	0305	8°-13°	封禁治理	轻度	17.66%
203	1.48	疏林地	0305	8°-13°	封禁治理	轻度	30.47%
204	0.66	疏林地	0305	8°-13°	封禁治理	轻度	16.65%
205	21.59	疏林地	0305	>13°	封禁治理	中度	15.42%
206	1.14	疏林地	0305	8°-13°	封禁治理	轻度	38.45%
207	47.36	疏林地	0305	8°-13°	封禁治理	轻度	17.94%
208	14.13	疏林地	0305	8°-13°	封禁治理	轻度	16.11%
209	39.85	疏林地	0305	8°-13°	封禁治理	轻度	24.95%
210	0.59	疏林地	0305	8°-13°	封禁治理	轻度	21.88%
211	1.51	疏林地	0305	8°-13°	封禁治理	轻度	45.56%
212	1.28	疏林地	0305	8°-13°	封禁治理	轻度	34.49%
213	5.14	疏林地	0305	8°-13°	封禁治理	轻度	16.14%

广西万纵建设工程有限公司

核定	刘继超	实施方案 设计
审查	祝远波	水土保持 部分
校核	张宇	鹿寨县2025年拉站河项目区小流域综合治理提质增效项目
设计	韦唯	
制图	韦唯	封禁措施图斑
比例	见图	

设计证号	A145018928	日期	2024/09
		图号	拉站-水保-图斑-03

SIZE:A2+0=0.5A1

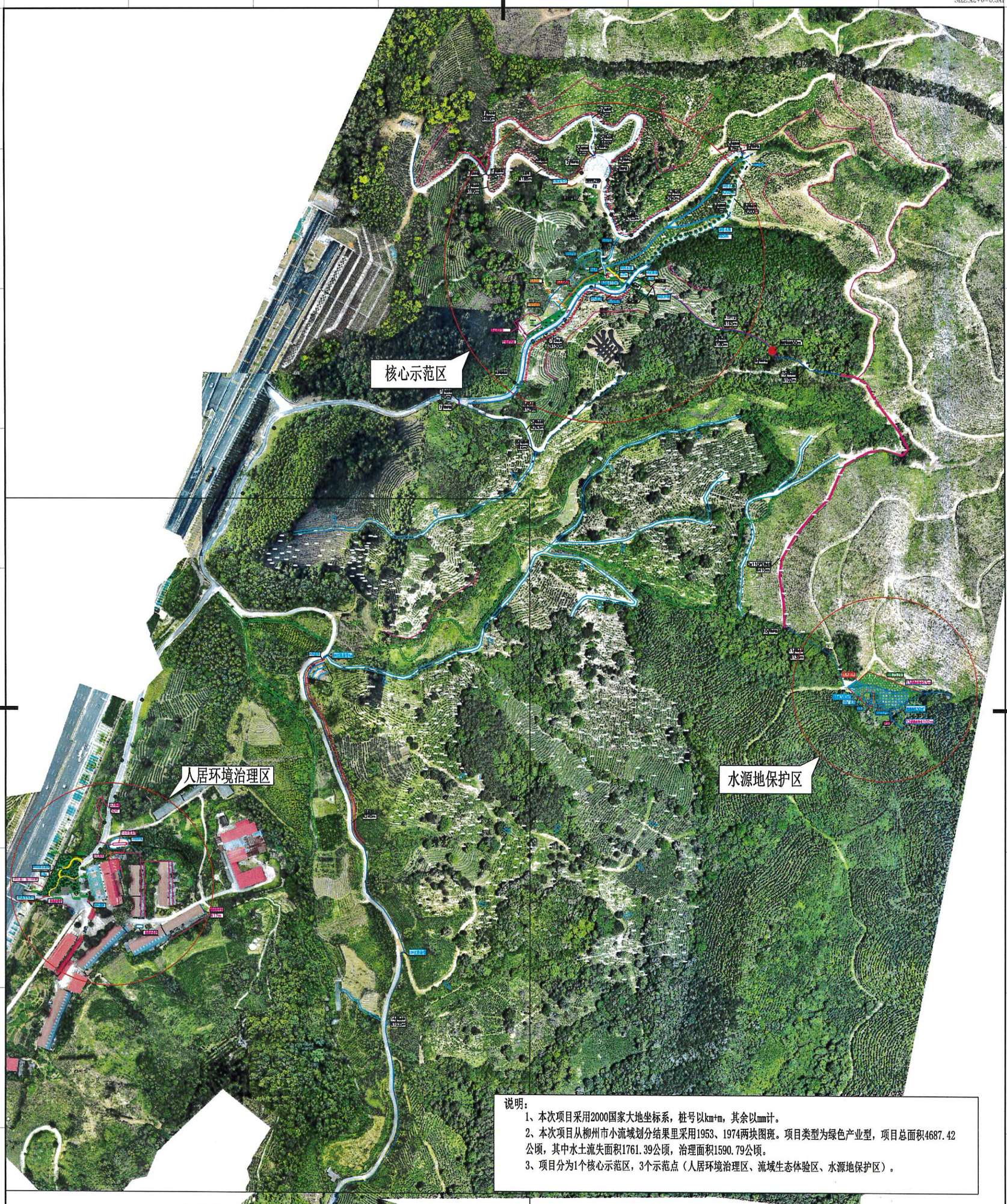

说明：

1、本次项目采用2000国家大地坐标系，桩号以km+m，其余以mm计。

2、本次项目从柳州市小流域划分结果里采用1953、1974两块图斑。项目类型为绿色产业型，项目总面积4687.42公顷，其中水土流失面积1761.39公顷，治理面积1590.79公顷。

3、项目分为1个核心示范区，3个示范点（人居环境治理区、流域生态体验区、水源地保护区）。

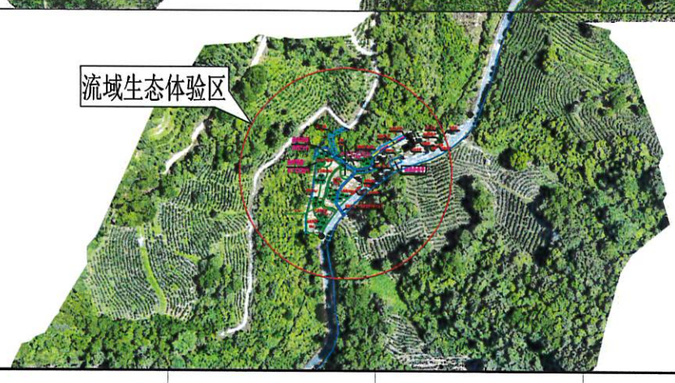

广西万纵建设工程有限公司				
核定		刘继超	实施方案	设计
审查		祝远波	水土保持	部分
校核		张宇	鹿寨县2025年拉站河项目区小流域综合治理提质增效项目	
设计		韦唯		
制图		韦唯	总平面布置图	
比例	见图			
设计证号	A145018928		日期	2024/09
			图号	拉站-总-01

SIZE:A3+0=0.25A1

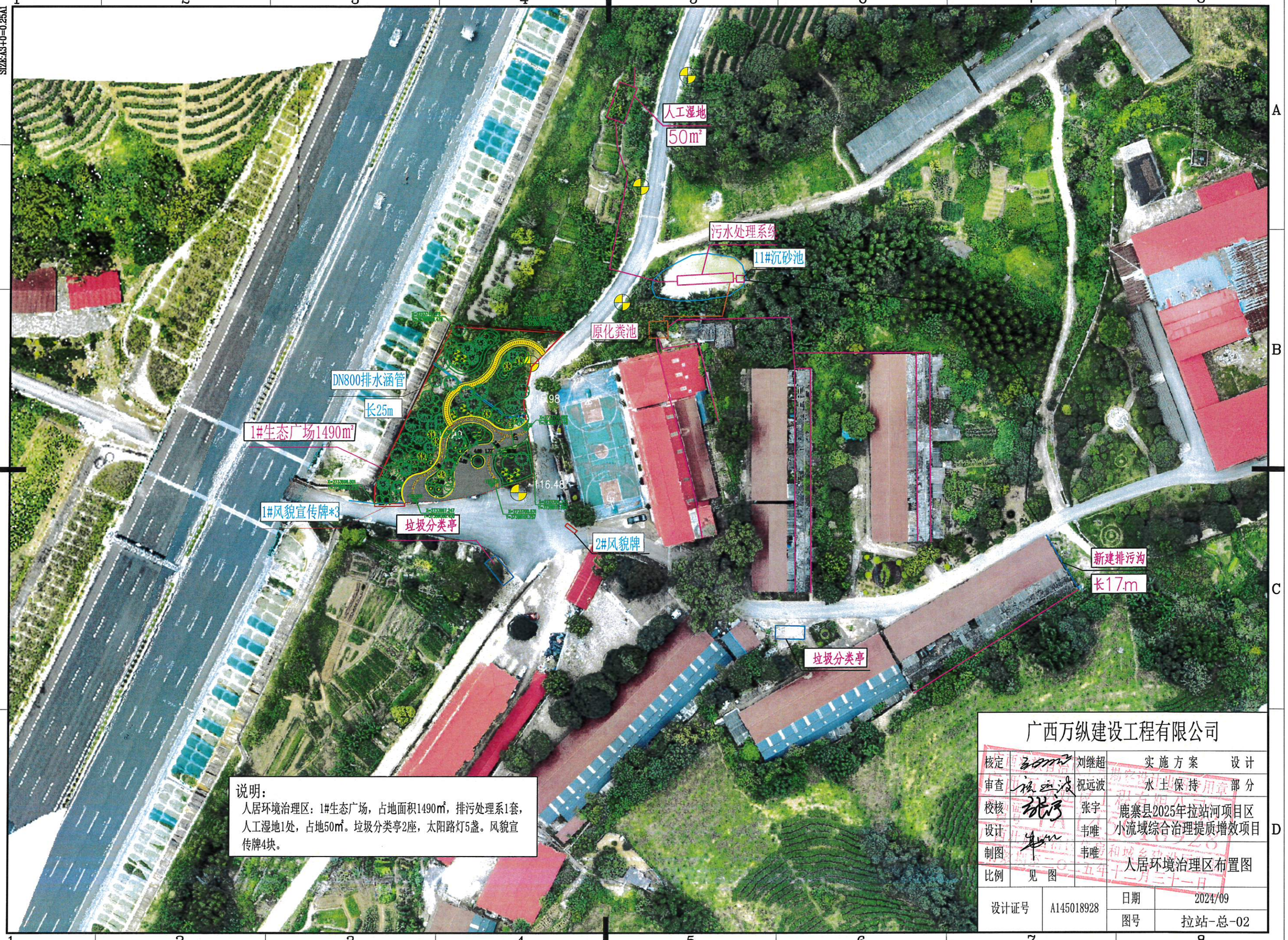

说明：
人居环境治理区：1#生态广场，占地面积1490㎡，排污处理系1套，人工湿地1处，占地50㎡。垃圾分类亭2座，太阳路灯5盏。风貌宣传牌4块。

广西万纵建设工程有限公司				
核定		刘继超	实施方案 设计	
审查		祝远波	水土保持 部分	
校核		张宇	鹿寨县2025年拉站河项目区小流域综合治理提质增效项目	
设计		韦唯		
制图		韦唯	人居环境治理区布置图	
比例	见图			
设计证号	A145018928		日期	2024/09
			图号	拉站-总-02

SIZE:A3+0=0.25A1

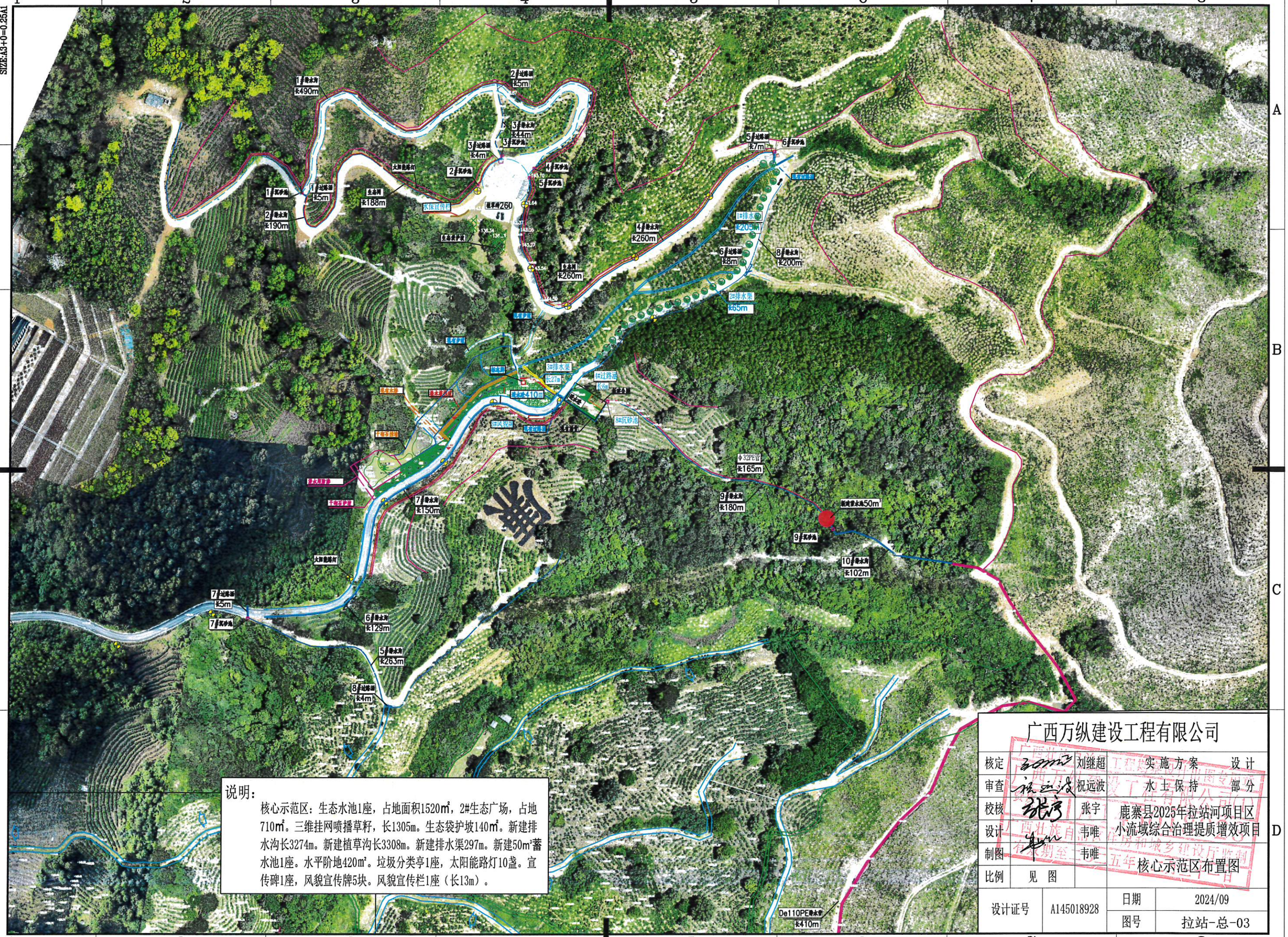

说明：

核心示范区：生态水池1座，占地面积1520㎡，2#生态广场，占地710㎡。三维挂网喷播草籽，长1305m。生态袋护坡140㎡。新建排水沟长3274m。新建植草沟长3308m。新建排水渠297m。新建50m³蓄水池1座。水平阶地420m²。垃圾分类亭1座，太阳能路灯10盏。宣传碑1座，风貌宣传牌5块。风貌宣传栏1座（长13m）。

广西万纵建设工程有限公司

核定	刘继超	实施方案	设计
审查	祝远波	水土保持	部分
校核	张宇	鹿寨县2025年拉站河项目区小流域综合治理提质增效项目	
设计	韦唯		
制图	韦唯		
比例	见图	核心示范区布置图	
设计证号	A145018928	日期	2024/09
		图号	拉站-总-03

SIZE:A3+0=0.25A1

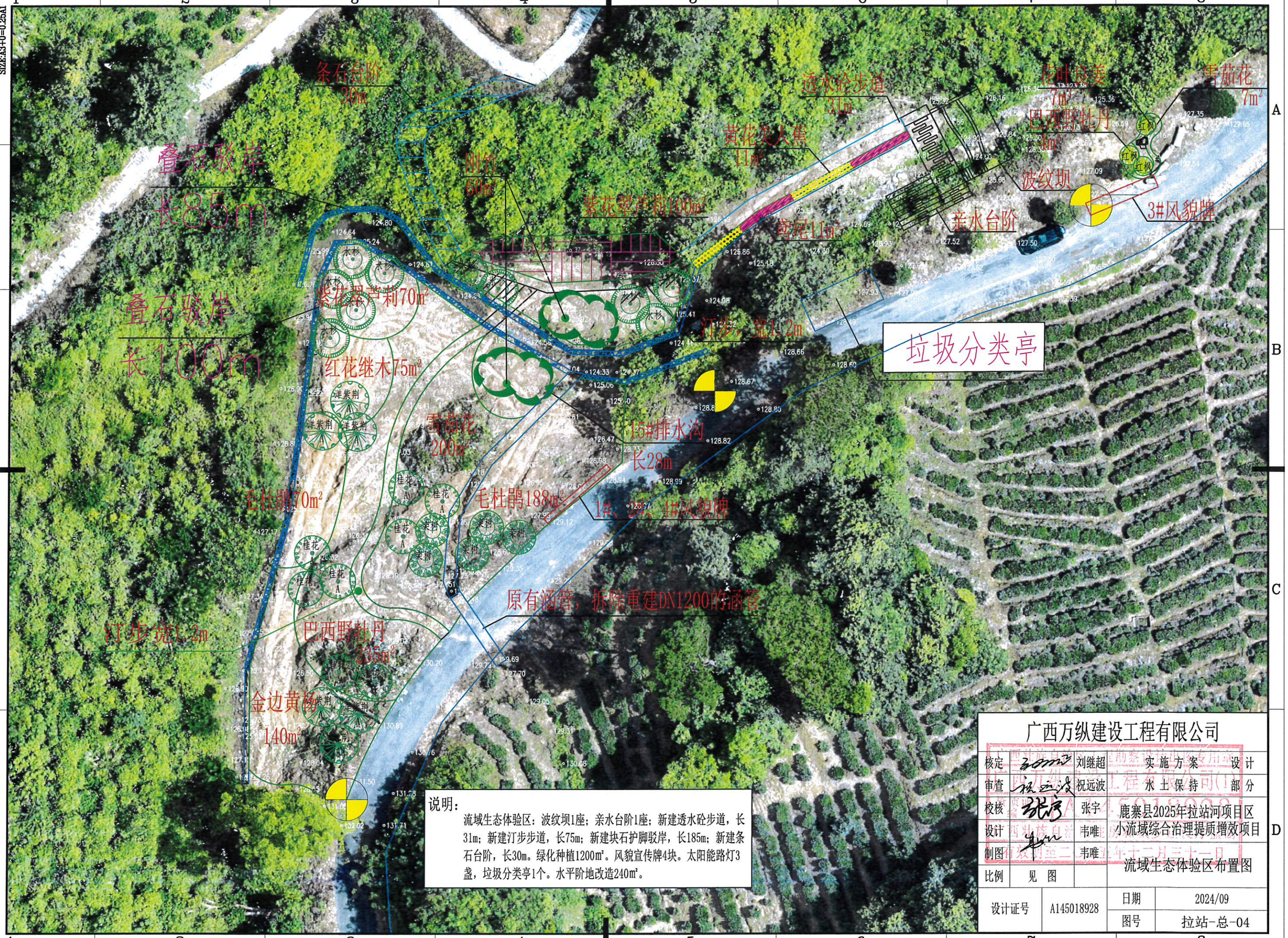

说明：

流域生态体验区：波纹坝1座；亲水台阶1座；新建透水砼步道，长31m；新建汀步步道，长75m；新建块石护脚驳岸，长185m；新建条石台阶，长30m。绿化种植1200m²。风貌宣传牌4块。太阳能路灯3盏，垃圾分类亭1个。水平阶地改造240m²。

广西万纵建设工程有限公司				
核定		刘继超	实施方案	设计
审查		祝远波	水土保持	部分
校核		张宇	鹿寨县2025年拉站河项目区小流域综合治理提质增效项目	
设计		韦唯		
制图		韦唯	流域生态体验区布置图	
比例	见图			
设计证号	A145018928		日期	2024/09
			图号	拉站-总-04

SIZE:A3+0=0.25A1

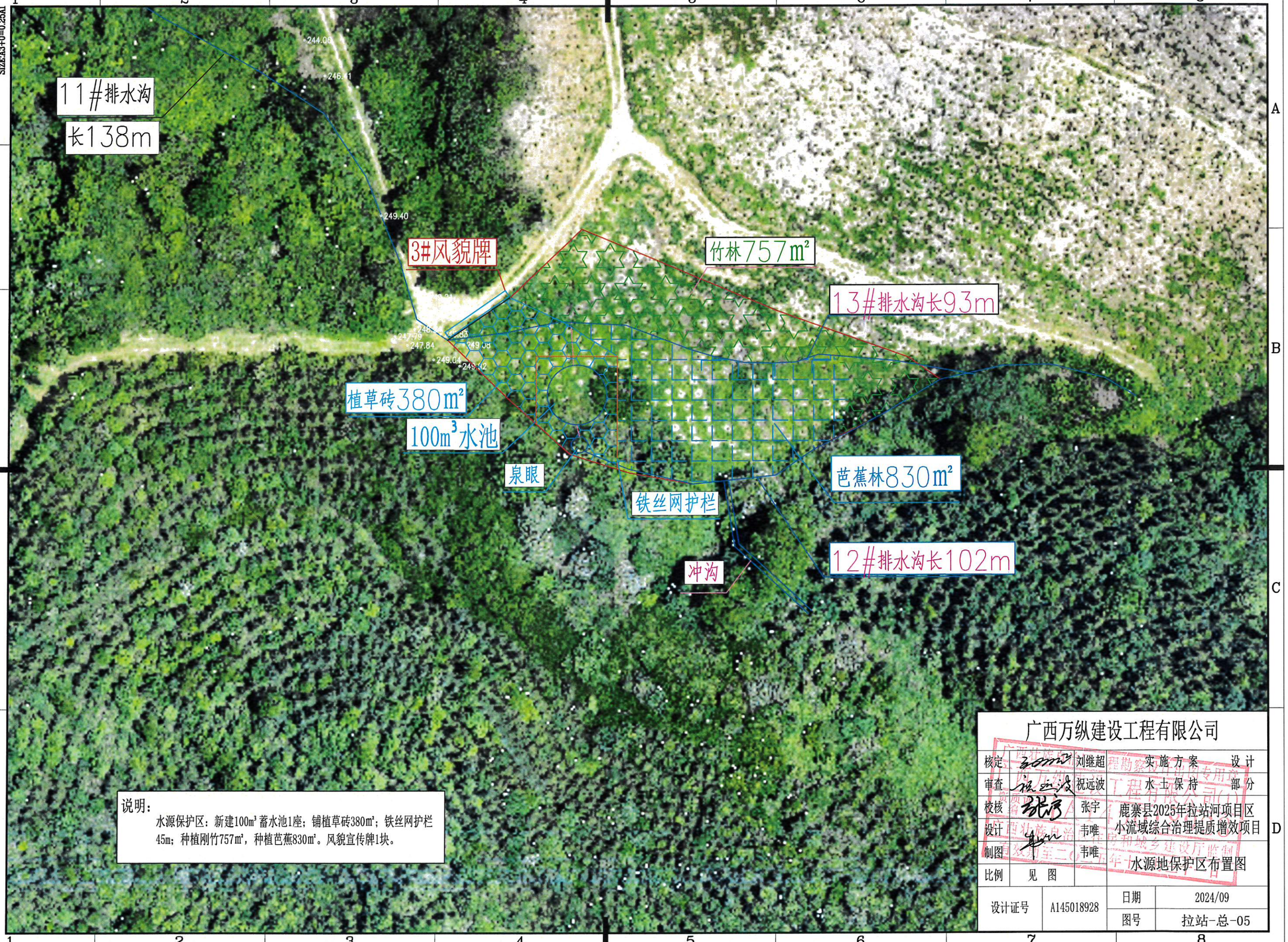

说明：

水源保护区：新建100m³蓄水池1座；铺植草砖380m²；铁丝网护栏45m；种植刚竹757m²，种植芭蕉830m²。风貌宣传牌1块。

广西万纵建设工程有限公司				
核定		刘继超	实施方案	设计
审查		祝远波	水土保持	部分
校核		张宇	鹿寨县2025年拉站河项目区小流域综合治理提质增效项目	
设计		韦唯		
制图		韦唯	水源地保护区布置图	
比例	见图			
设计证号	A145018928		日期	2024/09
			图号	拉站-总-05

SIZE:A3+0=0.25A1

项目建设一览表

序号	项目	数量	单位	备注
	生态水池			
1	生态水景	1520	m^2	
2	亲水栈道	144	m^2	宽2米，长72 米，混凝土结构
3	景观石	200	吨	跌水景观营造，栈道边局部点缀，本地墨石

生态水池乔灌数量统计表

序号	图例	名称	规格			数量	单位	备注
			胸（地）径	高度	冠幅			
1	栾	栾树	16-17	400-500	200-250	17	株	全冠苗，树形优美
2	紫	洋紫荆	9-10	350-400	150-200	37	株	全冠苗，树形优美
3	杉	水杉	9-10	300-400	100-150	6	株	全冠苗，树形优美

生态水池灌木地被面积表

序号	名称	规格		密度	面积	单位	备注
		高度	冠幅				
1	鸢尾	40	30	16株/m^2	17.8	m^2	株型饱满，无病虫害，袋苗
2	水生美人蕉	40	30	16株/m^2	50	m^2	4对叶，球径4cm以上，袋苗
3	睡莲	40	80	4株/m^2	224	m^2	盆苗，盆径20cm
4	荷花	80	80	2株/m^2	718	m^2	3片全叶以上

项目建设一览表

序号	项目	数量	单位	备注
	花园			
1	砾石铺地	250	m^2	90厚粒径φ10-15灰色砾石
2	青石板汀步	70	m^2	800x400x60厚青石板汀步
3	平道牙	243	m	1000x130x300预制混凝土道牙
4	石桌凳	2	套	

花园乔灌数量统计表

序号	图例	名称	规格			数量	单位	备注
			胸（地）径	高度	冠幅			
1	桂	八月桂	11-12	400-450	200-220	13	株	全冠苗，树形优美
2	栾	栾树	13-14	400-500	200-250	6	株	保留2/3骨干移植
3	紫	洋紫荆	13-14	400-450	200-250	6	株	保留2/3骨干移植
4	棉	美丽异木棉	16-18	400-450	300-350	7	株	保留2/3骨干移植
5	桐	鸡冠刺桐	15-16	300-350	300	4	株	保留2/3骨干移植
6	石榴	花石榴	6-8	150-200	120-130	7	株	树形优美，枝条饱满
7	紫玉兰	紫玉兰	3-4	120-180	100-120	9	株	树形优美，枝条饱满
8	澳	澳洲鸭脚木	D2-3	120-150	60-80	9	株	树形优美，枝条饱满
9	乌桕	红叶乌桕	D2-3	120-150	60-80	3	株	树形优美，枝条饱满
10	四季	四季桂		250-300	100-120	7	株	树形优美，枝条饱满
11	山茶	山茶		110-120	80-100	3	株	树形优美，枝条饱满
12	红车	红车	锥形	120-150	90-100	8	株	树形优美，枝条饱满
13	女贞	金叶女贞球	球形	90-100	80-90	12	株	球形，树形饱满
14	非	非洲茉莉球	球形	90-100	80-90	11	株	球形，树形饱满

花园灌木地被面积表

序号	名称	规格		密度	面积	单位	备注
		高度	冠幅				
1	紫花翠芦莉	30-40	20-25	36株/m^2	131.84	m^2	株型饱满，无病虫害
2	满天星	15-20	15-20	49株/m^2	116.18	m^2	株型饱满，无病虫害
3	鸭脚木	20-30	20-30	36株/m^2	129.5	m^2	株型饱满，无病虫害
4	无尽夏绣球	50-60	20-30	16株/m^2	69.2	m^2	株型饱满，无病虫害
5	红叶朱蕉	20-30	20-30	36株/m^2	40.64	m^2	株型饱满，无病虫害
6	红花继木	20-30	20-30	36株/m^2	22.94	m^2	株型饱满，无病虫害
7	黄素梅	20-30	20-30	36株/m^2	52.46	m^2	株型饱满，无病虫害
8	红叶石楠	20-30	20-30	36株/m^2	73.86	m^2	株型饱满，无病虫害
9	马尼拉草				523.16	m^2	满铺

广西万纵建设工程有限公司

核定	刘继超	实施方案	设计
审查	祝远波	水土保持	部分
校核	张宇	鹿寨县2025年拉站河项目区小流域综合治理提质增效项目	
设计	韦唯		
制图	韦唯	项目建设一览表、苗木表	
比例	见图		
设计证号	A145018928	日期	2024/09
		图号	拉站-生态-01

SIZE:A3+0=0.25A1

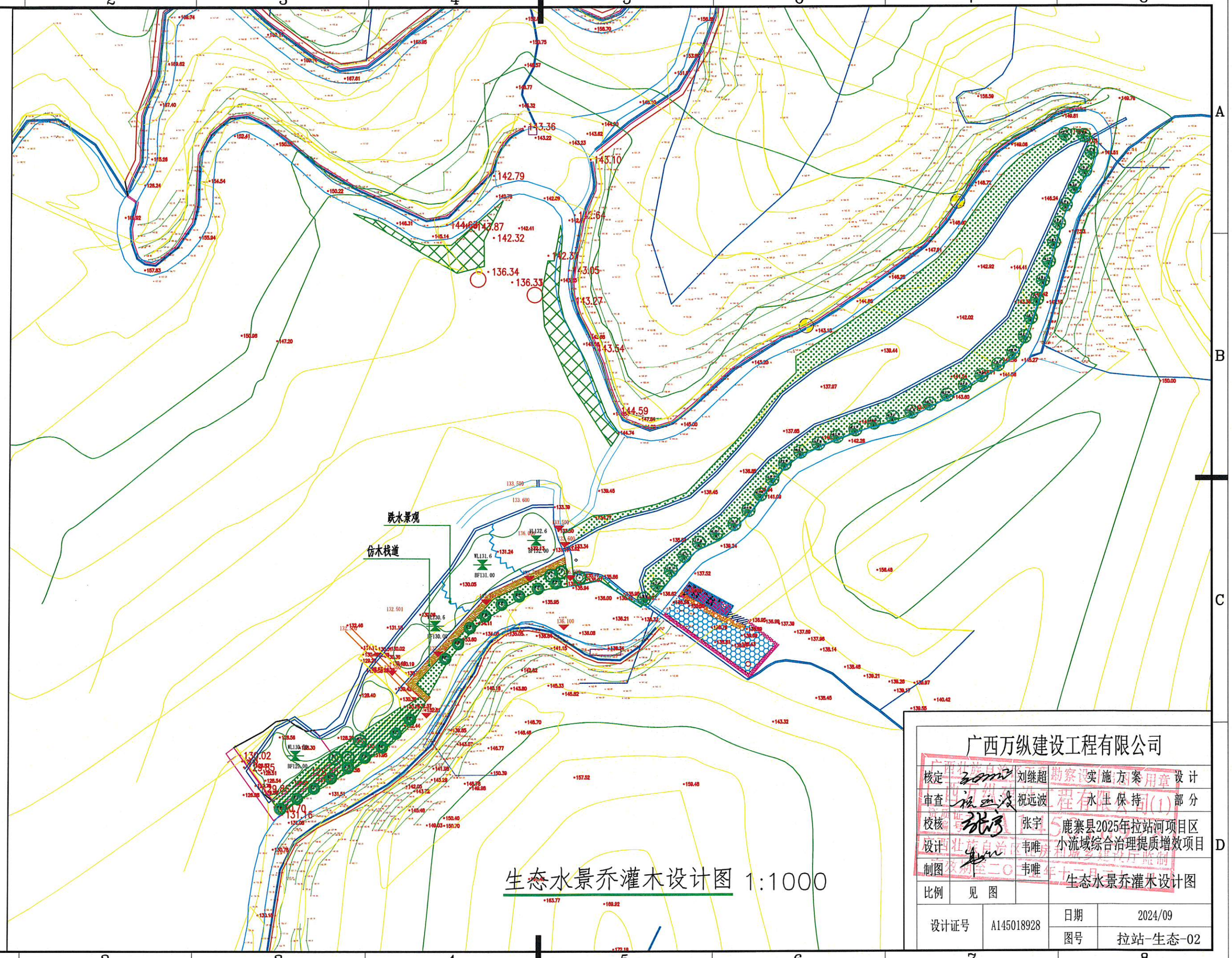

生态水景乔灌木设计图 1:1000

广西万纵建设工程有限公司				
核定		刘继超	实施方案	设计
审查		祝远波	水土保持	部分
校核		张宇	鹿寨县2025年拉站河项目区小流域综合治理提质增效项目	
设计		韦唯		
制图		韦唯	生态水景乔灌木设计图	
比例	见图			
设计证号	A145018928		日期	2024/09
			图号	拉站-生态-02

SIZE:A3+0=0.25A1

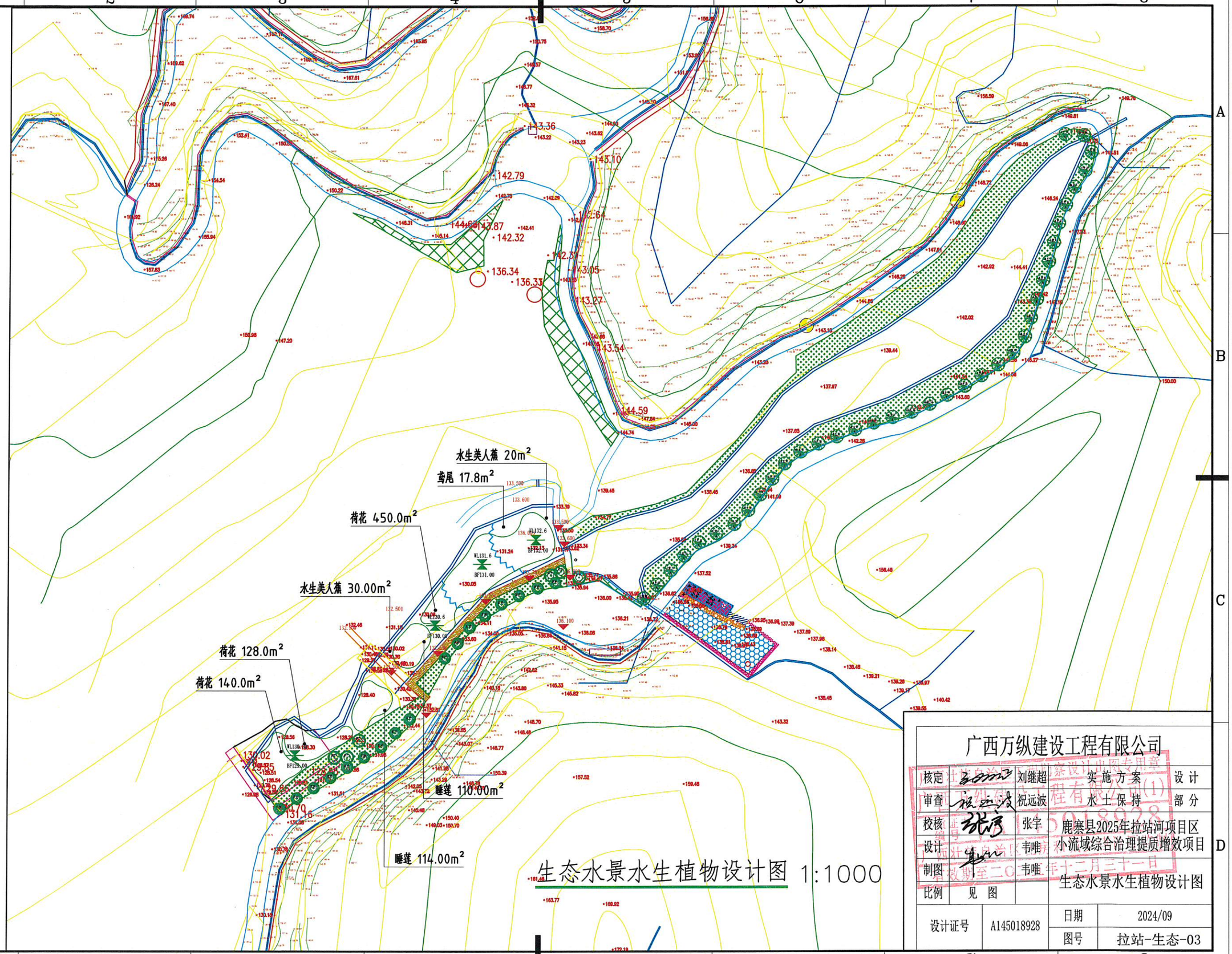

生态水景水生植物设计图 1:1000

广西万纵建设工程有限公司					
核定		刘继超	实施方案	设计	
审查		祝远波	水土保持	部分	
校核		张宇	鹿寨县2025年拉站河项目区小流域综合治理提质增效项目		
设计		韦唯			
制图		韦唯	生态水景水生植物设计图		
比例	见图				
设计证号	A145018928		日期	2024/09	
			图号	拉站-生态-03	

SIZE:A3+0=0.25A1

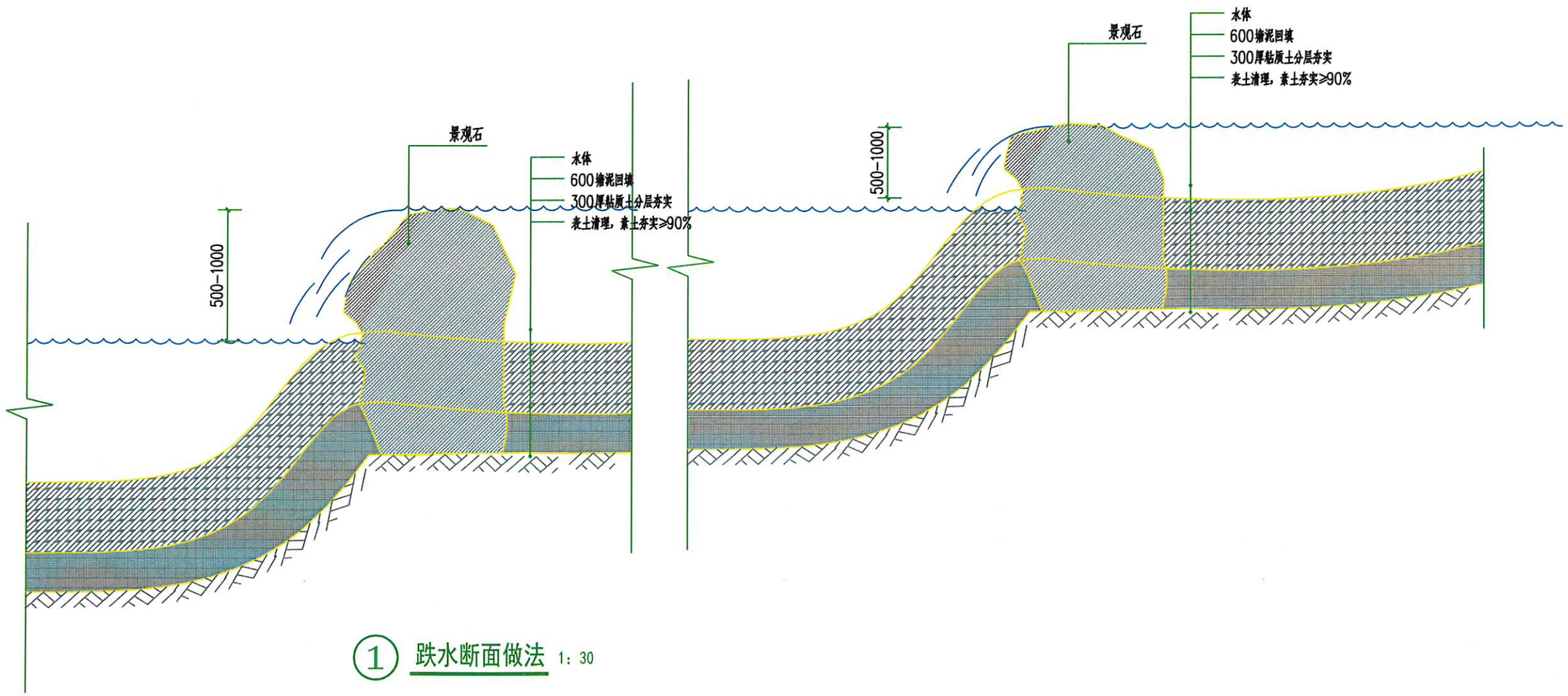

① 跌水断面做法 1：30

广西万纵建设工程有限公司				
核定	刘继超	实施方案	设计	
审查	祝远波	水土保持	部分	
校核	张宇	鹿寨县2025年拉站河项目区小流域综合治理提质增效项目		
设计	韦唯			
制图	韦唯	跌水设计图		
比例	见图			
设计证号	A145018928	日期	2024/09	
		图号	拉站-生态-04	

SIZE:A3+0=0.25A1

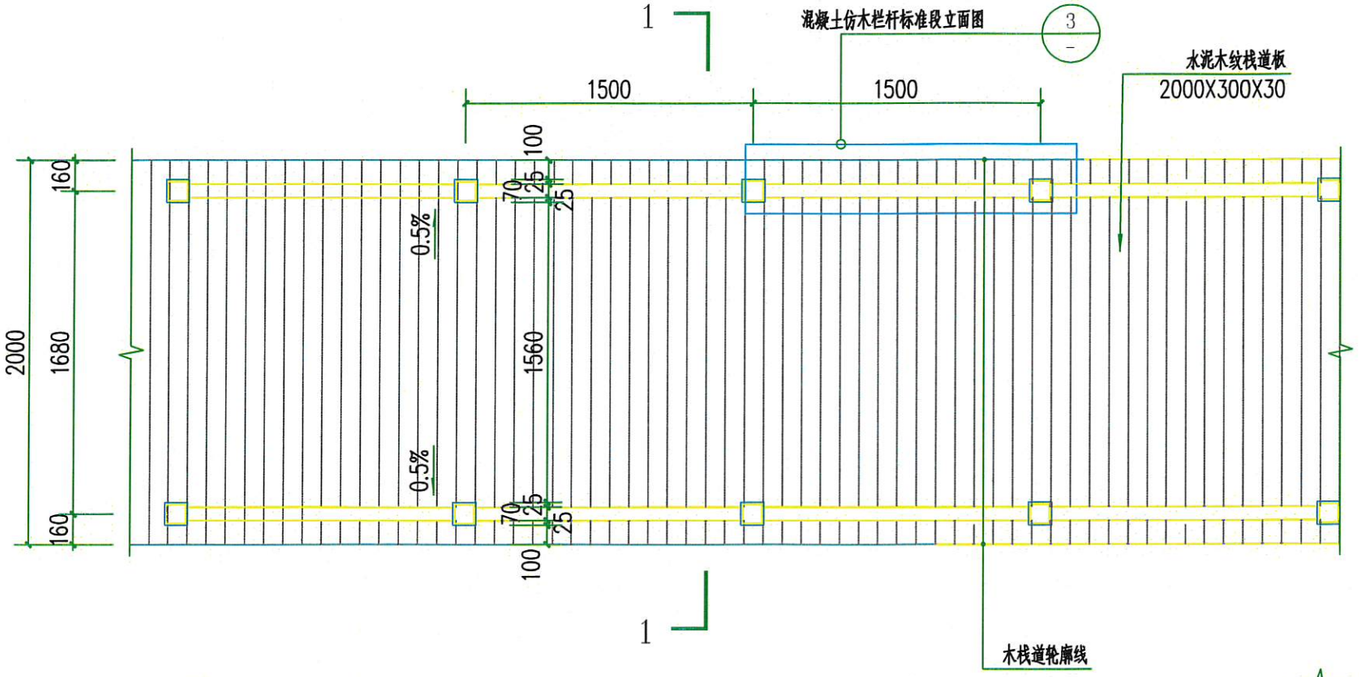

① 仿木栈道标准平面图 1：30

宽2米，长136米

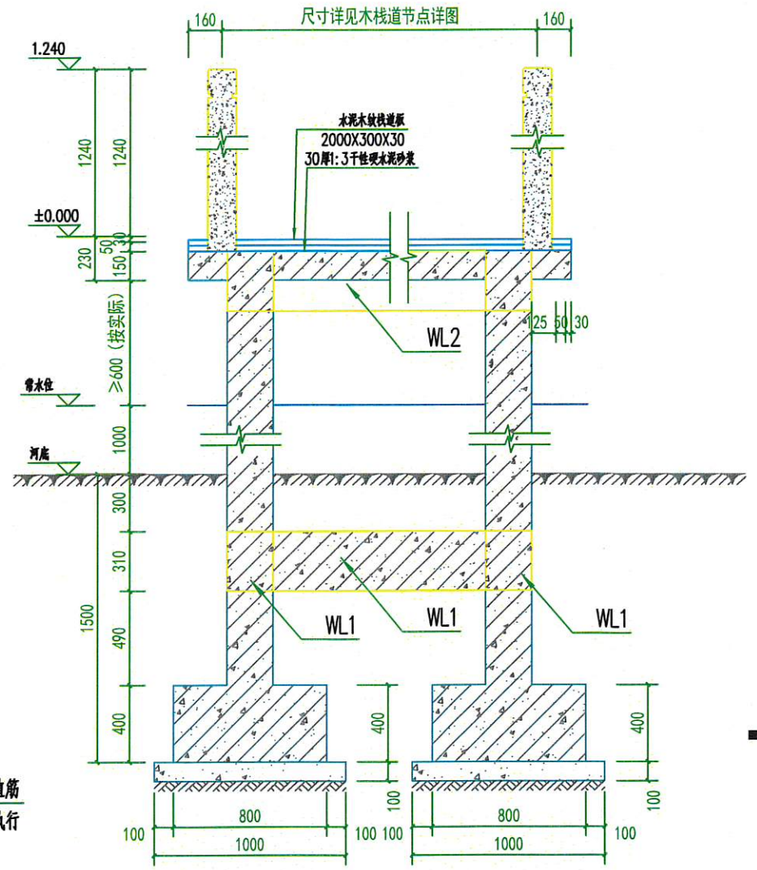

② 1-1剖面图 1：30

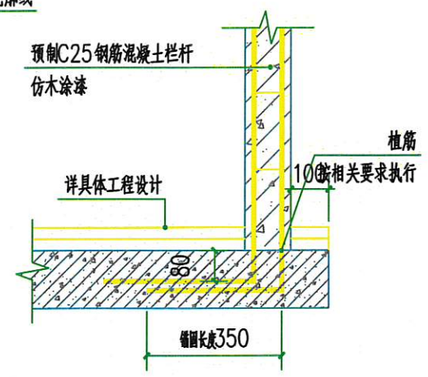

④ 混凝土仿木栏杆连接大样 1:15

Ⓒ C-C立柱剖面 1:5

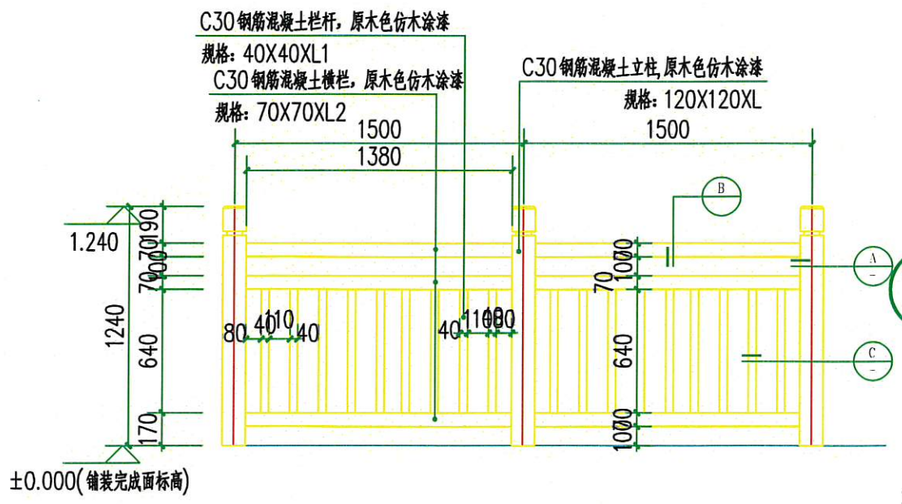

③ 仿木栈道局部梁柱平面图 1：30

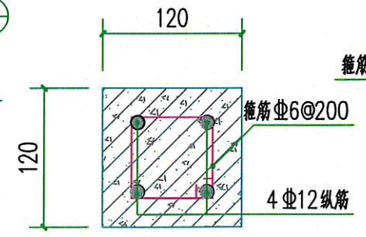

Ⓐ A-A立柱剖面 1:5

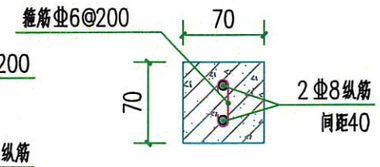

Ⓑ B-B立柱剖面 1:5

广西万纵建设工程有限公司				
核定		刘继超	实施方案	设计
审查		祝远波	水土保持	部分
校核		张宇	鹿寨县2025年拉站河项目区小流域综合治理提质增效项目	
设计		韦唯		
制图		韦唯	仿木栈道设计图	
比例	见图			
设计证号	A145018928		日期	2024/09
			图号	拉站-生态-05

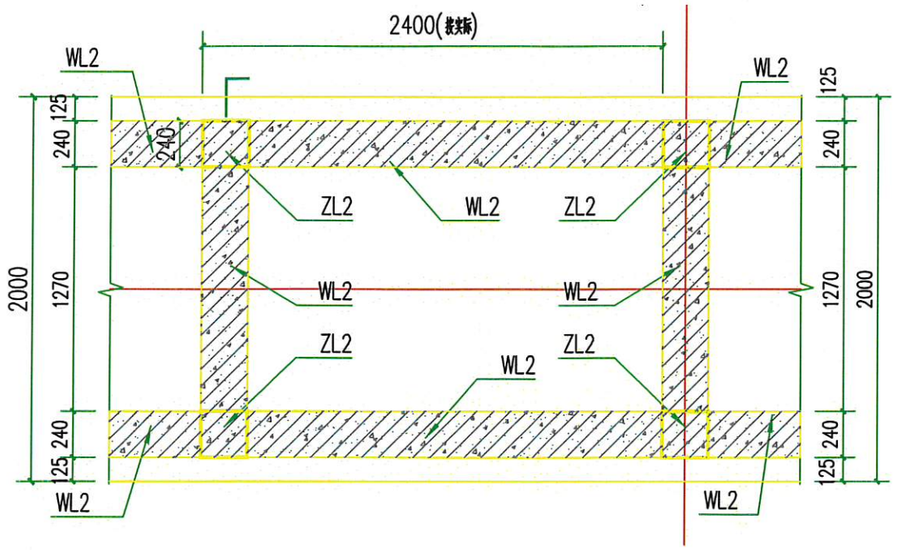

① 仿木栈道局部梁柱平面图 1：30

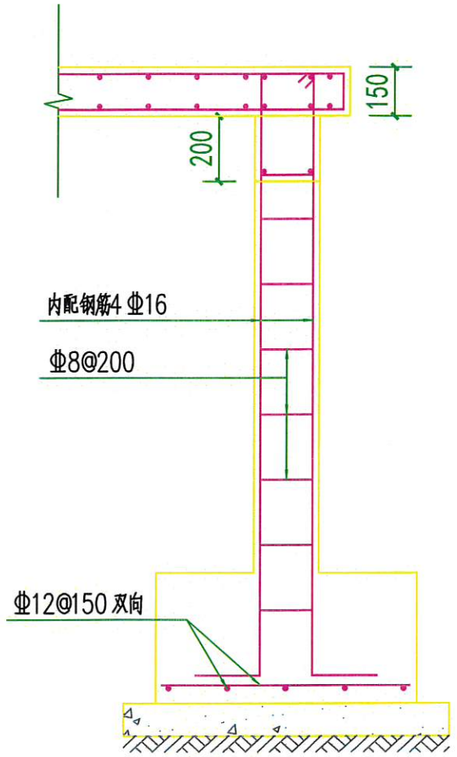

ZL1剖面 1:20

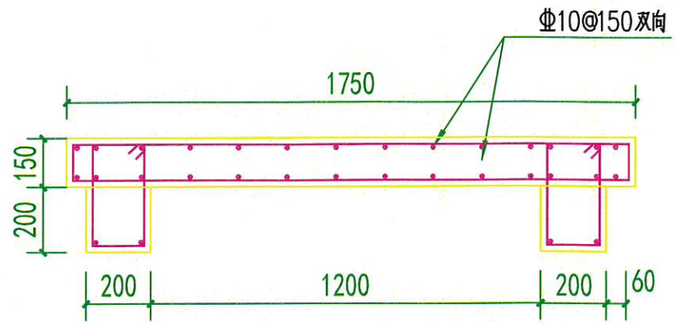

板梁配筋 1:20

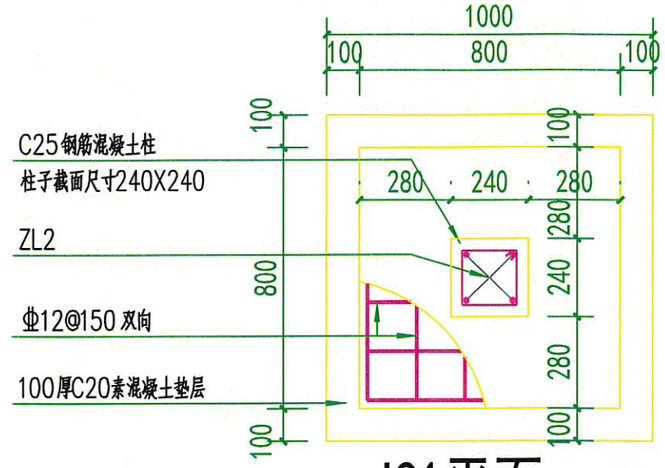

JC1平面 1:20

基础设计说明：

1. 基础混凝土强度为C25，垫层混凝土强度等级为 C20，厚度100mm，钢筋种类为HRB400 级钢筋。
2. 当基槽开挖还差100mm就到基底设计标高时，马上进行验槽，确认已达到设计持力层后马上处理掉这100mm土浇捣垫层，防止水对持力层表面破坏降低承载力。
3. 基槽检验可用触深或其他方法，当发现与勘察报告与设计文件不一致或遇异常情况，应及时通知设计方及相关单位进行处理，不得擅自处理。
4. 地坪垫层以下及基础底标高以上的压实填土，压实度不小于0.94.
5. 防雷接地做法详见有关电气施工图，设备基础做法位置详见各相关专业图，施工注意合理安排施工顺序以确保安全文明施工，严防塌方或有损相邻建筑物及危害环境的事件发生。
6. 本图未尽事宜均按结构设计总说明及相关国家现行施工验收有关规定规范执行。

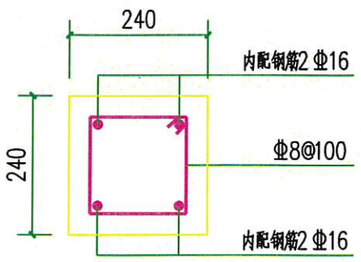

ZL1 1:10

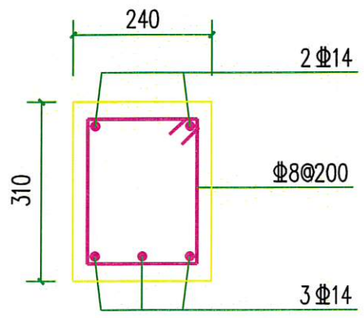

WL1、WL2 1:10

广西万纵建设工程有限公司					
核定		刘继超	实施方案	设计	
审查		祝远波	水土保持	部分	
校核		张宇	鹿寨县2025年拉站河项目区小流域综合治理提质增效项目		
设计		韦唯			
制图		韦唯			
比例	见图		仿木栈道结构图		
设计证号	A145018928		日期	2024/09	
			图号	拉站-生态-06	

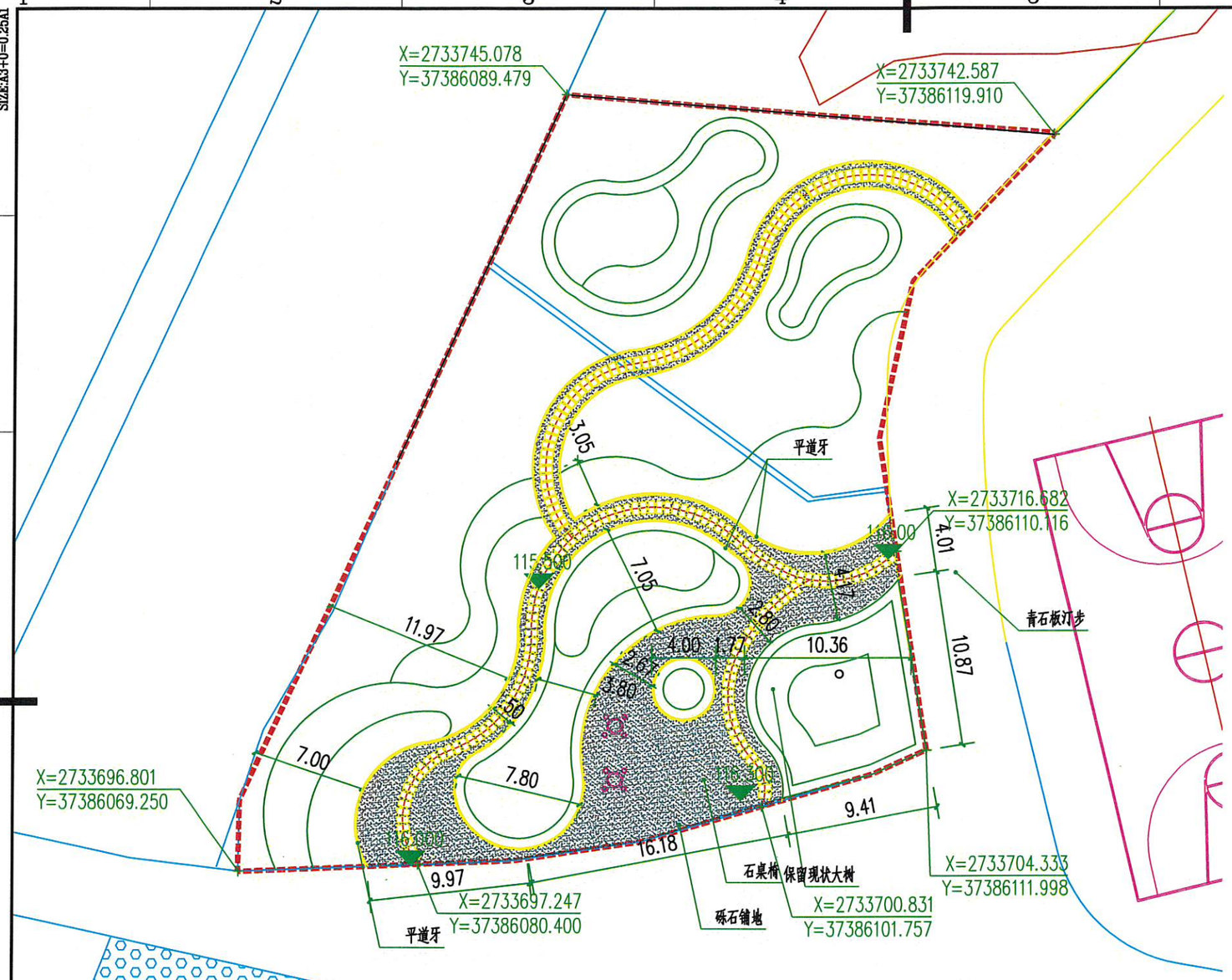

1号生态广场场地设计平面图 1:300

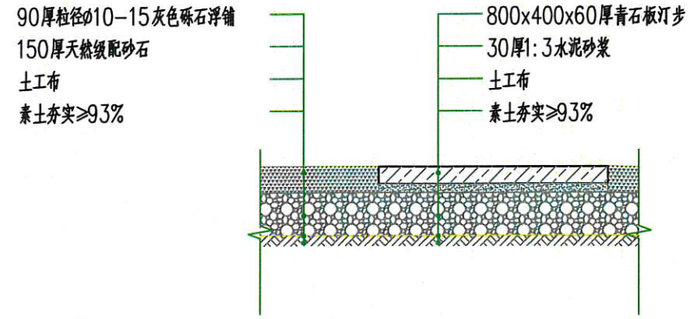

1 青石板砾石路面断面做法 1:20

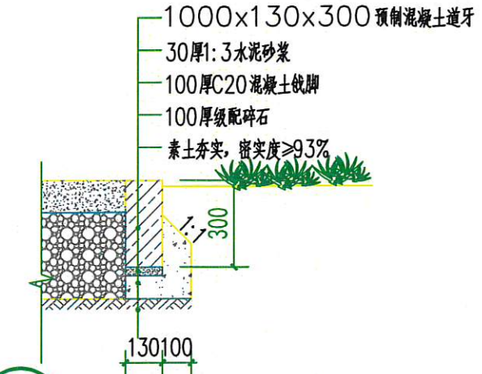

2 平道牙做法 1:20

广西万纵建设工程有限公司				
核定		刘继超	实施方案	设计
审查		祝远波	水土保持	部分
校核		张宇	鹿寨县2025年拉站河项目区小流域综合治理提质增效项目	
设计		韦唯		
制图		韦唯	1号生态广场场地设计平面图	
比例	见图			
设计证号	A145018928		日期	2024/09
			图号	拉站-生态-07

SIZE:A3+0=0.25A1

SIZE:A3+0=0.25A1

1号生态广场乔灌木设计图1:200

广西万纵建设工程有限公司				
核定		刘继超	实施方案	设计
审查		祝远波	水土保持	部分
校核		张宇	鹿寨县2025年拉站河项目区小流域综合治理提质增效项目	
设计		韦唯		
制图		韦唯	1号生态广场乔灌木设计图	
比例	见图			
设计证号	A145018928		日期	2024/09
			图号	拉站-生态-08

SIZE:A3+0=0.25A1

马尼拉草 171.50m²

满天星 31.67m²

红叶朱蕉 35.49m²

鸭脚木 32.35m²

紫花翠芦莉 20.00m²

满天星 18.75m²

马尼拉草 151.70m²

鸭脚木 97.15m²

马尼拉草 199.96m²

紫花翠芦莉 42.74m²

红叶石楠 73.86m²

无尽夏绣球 33.16m²

满天星 35.50m²

紫花翠芦莉 69.1m²

满天星 5.96m²

红叶朱蕉 5.15m²

无尽夏绣球 36.04m²

黄素梅 52.46m²

红花继木 22.94m²

3.05 7.05 4.01 4.17 2.80 11.97 4.00 1.77 10.36 10.87 2.64 3.80 5.6 7.00 7.80 9.41 16.18 9.97

1号生态广场地被设计图 1:200

广西万纵建设工程有限公司					
核定		刘继超	实施方案	设计	
审查		祝远波	水土保持	部分	
校核		张宇	鹿寨县2025年拉站河项目区小流域综合治理提质增效项目		
设计		韦唯			
制图		韦唯	1号生态广场地被设计图		
比例	见图				
设计证号	A145018928		日期	2024/09	
			图号	拉站-生态-09	

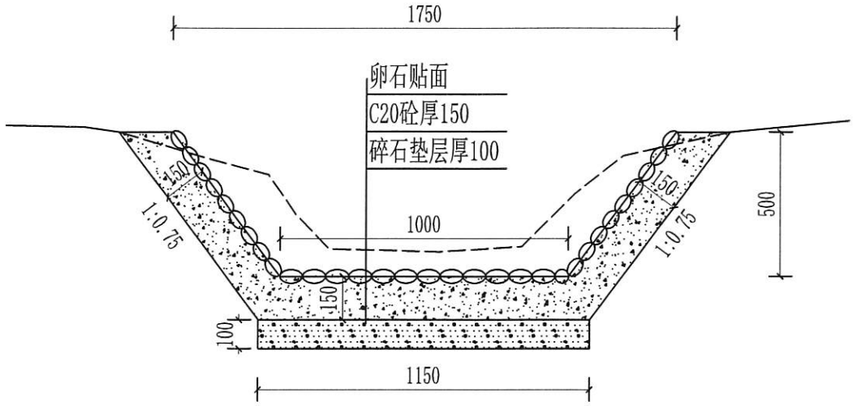

1#排水渠 1:20

长205m

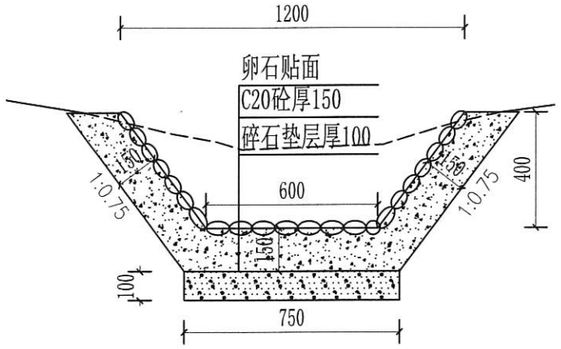

2#排水渠 1:20

长65m

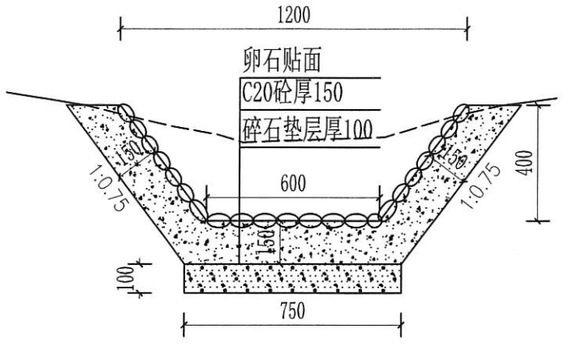

3#排水渠 1:20

长27m

说明：1、本图除高程以m计外，其余尺寸均以mm计；

2、排水渠每10m设一条伸缩缝，沥青木板填缝。

广西万纵建设工程有限公司				
核定		刘继超	实施方案	设计
审查		祝远波	水土保持	部分
校核		张宇	鹿寨县2025年拉站河项目区小流域综合治理提质增效项目	
设计		韦唯		
制图		韦唯	排水渠设计图	
比例	见图			
设计证号	A145018928		日期	2024/09
			图号	拉站-水保-01

SIZE:A3+0=0.25A1

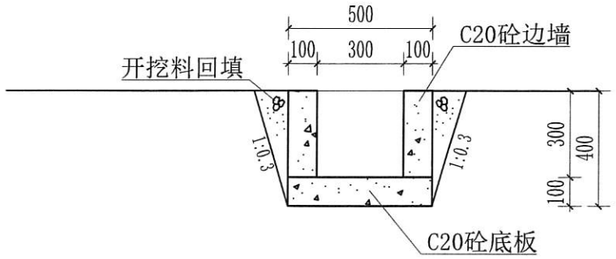

排水沟 1:20

1#～8#

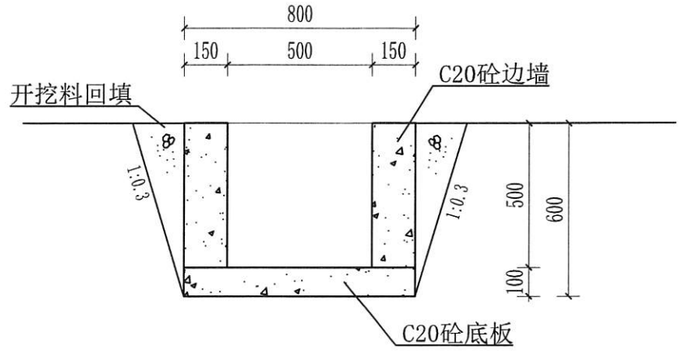

排水沟 1:20

9#～12#

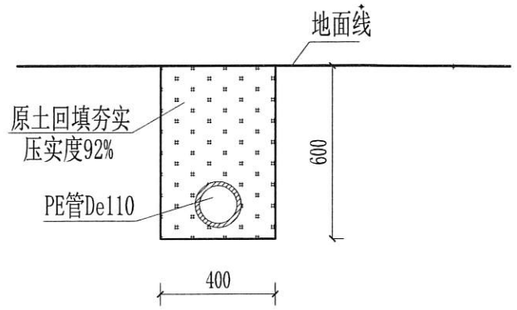

De110PE管安装断面图 1:20

长410m

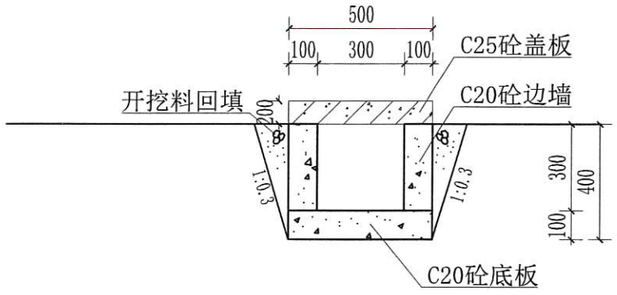

7#排水沟 1:20

长150m

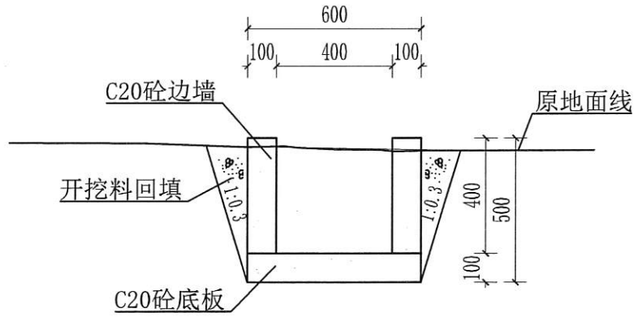

13#、14#排水沟 1:20

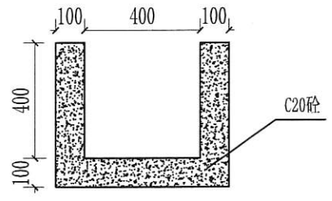

排污沟断面图 1:20

长17m

说明：1、本图除高程以m计外，其余尺寸均以mm计；

2、排水沟每10m设一条伸缩缝，沥青木板填缝。

广西万纵建设工程有限公司				
核定	刘继超	实施方案设计		
审查	祝远波	水土保持部分		
校核	张宇	鹿寨县2025年拉站河项目区小流域综合治理提质增效项目		
设计	韦唯			
制图	韦唯	排水沟、排水管设计图		
比例	见图			
设计证号	A145018928	日期	2024/09	
		图号	拉站-水保-02	

SIZE:A3+0=0.25A1

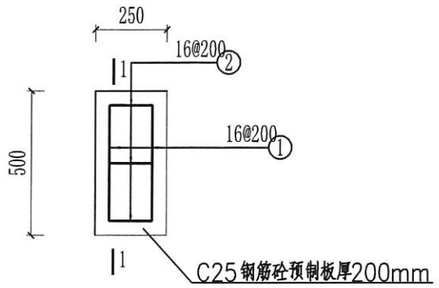

排水沟盖板配筋平面图 1:20

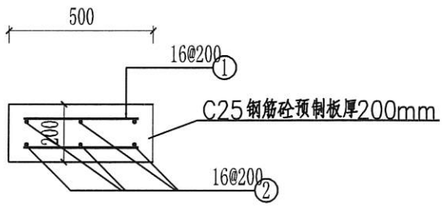

1-1 1:20

钢筋表

编号	直径(mm)	型式	单根长(mm)	根数	总长(m)
1	16	400	400	4	1.6
2	16	150	150	6	0.9

钢筋材料表

规格	加5%损耗，总长度(m)	单位重(kg/m)	总重(kg)
16	2.63	1.58	4.16
共计钢筋量4.16kg			

说 明:

1. 图中尺寸单位，高程以m计，其余以mm计。
2. 采用混凝土强度等级为C25砼，钢筋种类为HPB300级钢筋（ϕ），HRB400级钢筋（ϕϕ）。
3. 钢筋保护层厚度50mm。
4. 未尽事宜，按现行有效规范执行。

广西万纵建设工程有限公司				
核定	刘继超	实施方案	设计	
审查	祝远波	水土保持	部分	
校核	张宇	鹿寨县2025年拉站河项目区小流域综合治理提质增效项目		
设计	韦唯			
制图	韦唯	7#排水沟盖板涵配筋图		
比例	见图			
设计证号	A145018928	日期	2024/09	
		图号	拉站-水保-03	

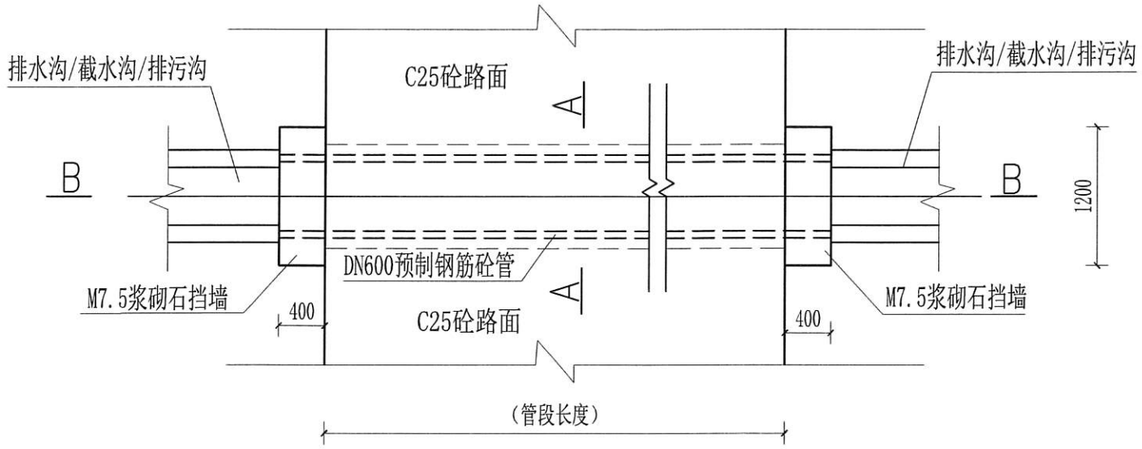

过路涵平面图 1:50

1#、2#、3#

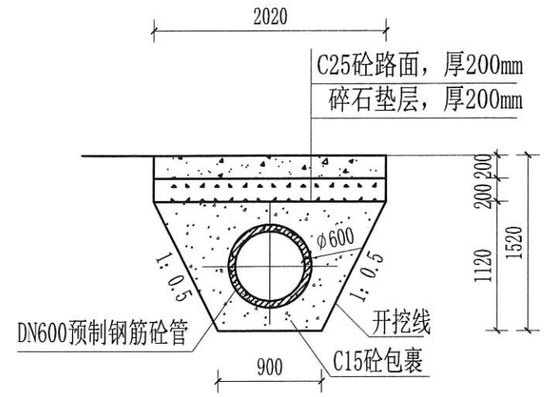

A-A断面图 1:50

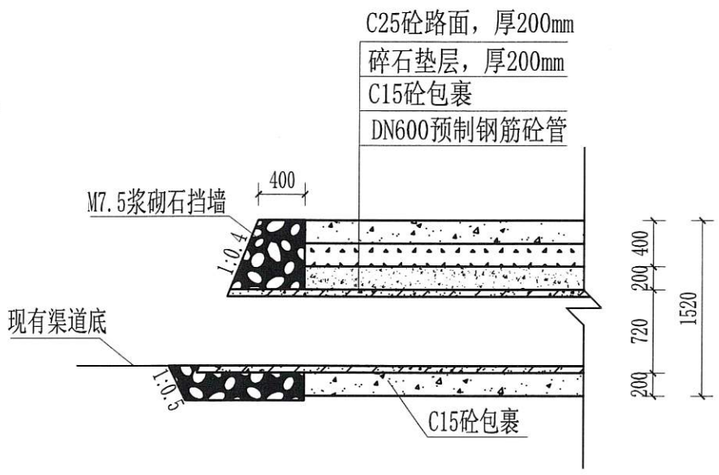

B-B断面图 1:50

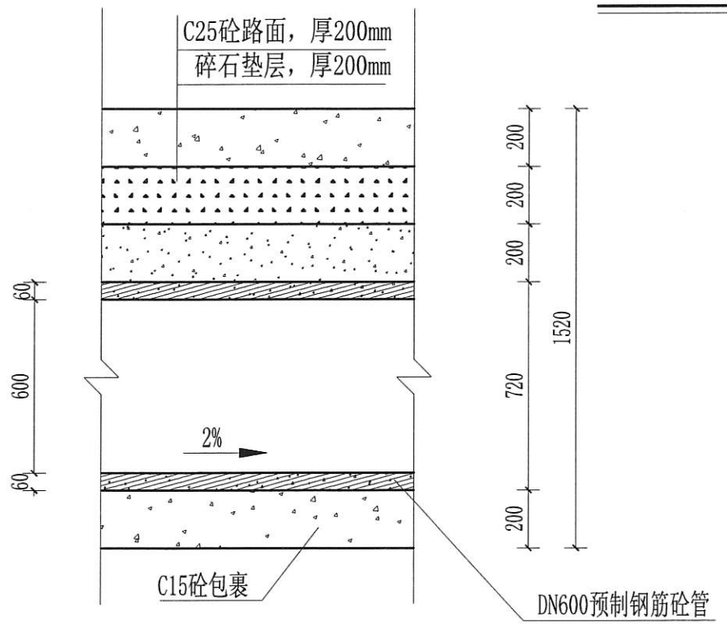

DN600预制钢筋砼管大样图 1:20

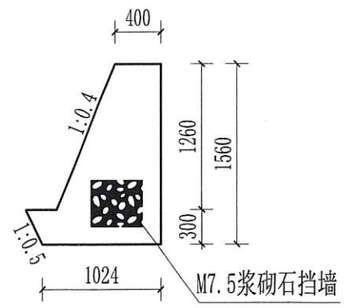

M7.5浆砌石挡墙断面图 1:50

说明：1、本图除高程以m计外，其余尺寸均以mm计；
2、C25砼路面每10m设一条分缝，沥青木板填缝。
3、DN600预制钢筋砼管采用RCPII600×2000GB/T11836。

广西万纵建设工程有限公司				
核定	刘继超	实施方案	设计	
审查	祝远波	水土保持	部分	
校核	张宇	鹿寨县2025年拉站河项目区小流域综合治理提质增效项目		
设计	韦唯			
制图	韦唯			
比例	见图	过路涵设计图		
设计证号	A145018928	日期	2024/09	
		图号	拉站-水保-04	

广西壮族自治区住房和城乡建设厅监制 有效期至二〇二五年十二月二十五日

SIZE:A3+0=0.25A1

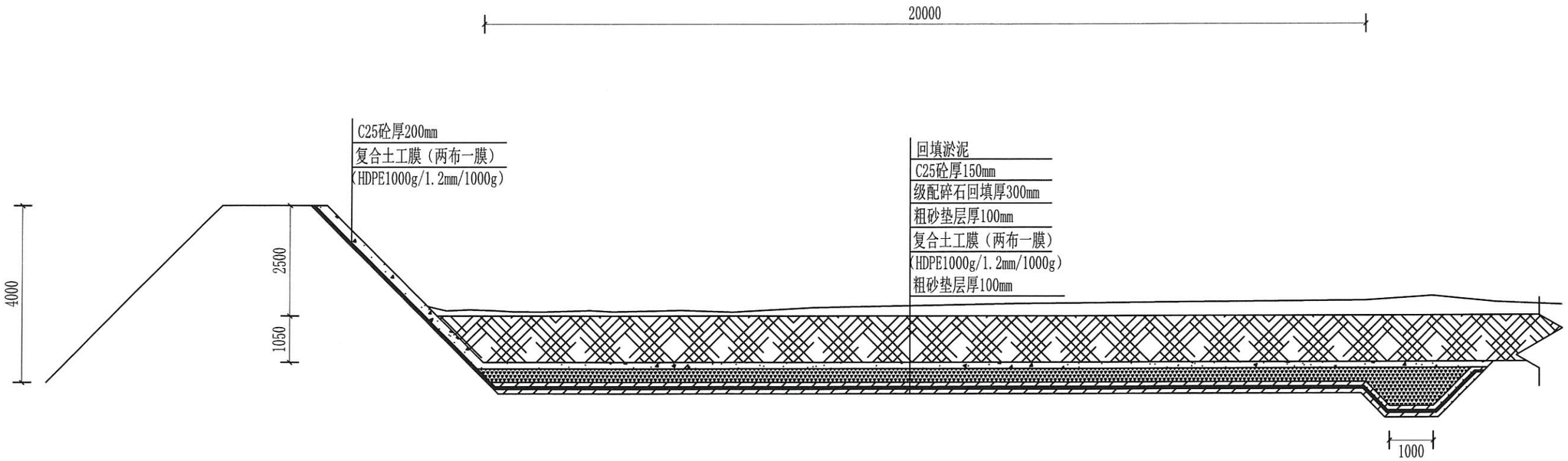

漫水坝防渗纵断面图 1:100

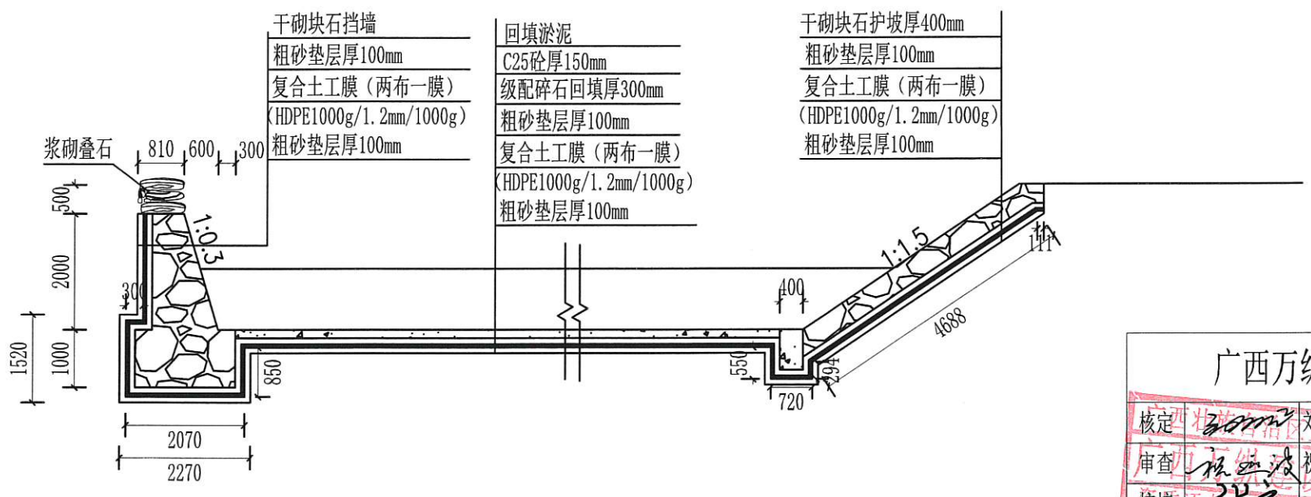

漫水坝防渗纵断面图 1:100

说明：

1、本图除高程以m计外，其余尺寸均以mm计；
2、本图采用2000年国家大地坐标系；
3、回填土压实度不得小于0.92；
4、施工时可按实际情况布置，基础开挖至基岩，承载力应≥180kpa；
5、坝体采用沥青杉木板分缝，采用沥青砂浆填缝；
6、两布一膜（HDPE1000g/1.2mm/1000g）；
7、其他图纸中有未详尽之处须按现相应规范执行。

广西万纵建设工程有限公司					
核定		刘继超	实施方案		设计
审查		祝远波	水土保持		部分
校核		张宇	鹿寨县2025年拉站河项目区小流域综合治理提质增效项目		
设计		韦唯			
制图		韦唯	漫水坝防渗维修设计图		
比例	见图				
设计证号	A145018928		日期	2024/09	
			图号	拉站-水保-05	

SIZE:A3+0=0.25A1

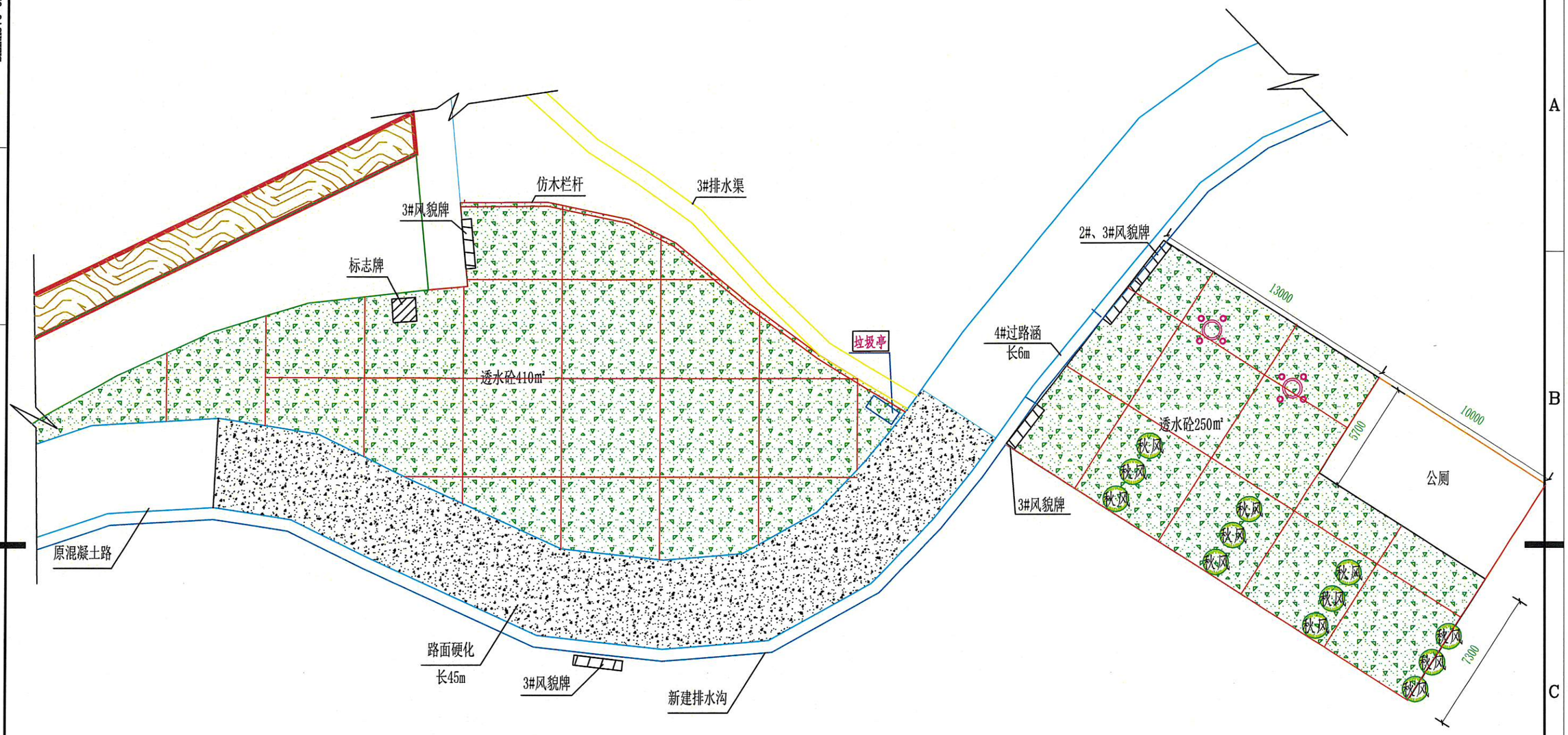

2#生态广场平面图 1:200

广西万纵建设工程有限公司				
核定		刘继超	实施方案	设计
审查		祝远波	水土保持	部分
校核		张宇	鹿寨县2025年拉站河项目区小流域综合治理提质增效项目	
设计		韦唯		
制图		韦唯	2#生态广场平面图	
比例	见图			
设计证号	A145018928		日期	2024/09
			图号	拉站-水保-06

SIZE:A3+0=0.25A1

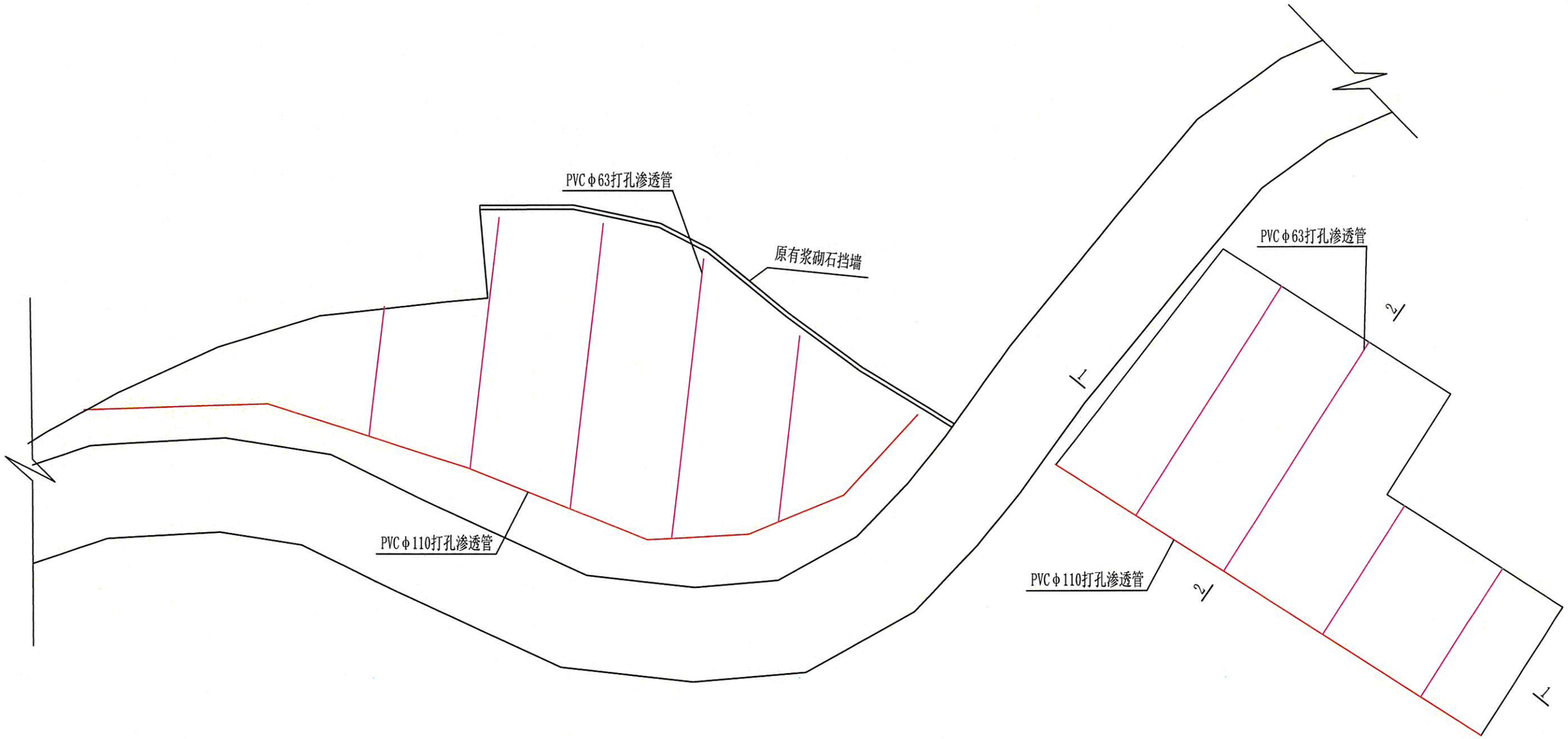

广西万纵建设工程有限公司					
核定		刘继超	实施方案		设计
审查		祝远波	水土保持		部分
校核		张宇	鹿寨县2025年拉站河项目区小流域综合治理提质增效项目		
设计		韦唯			
制图		韦唯	渗透管布置图		
比例	见图				
设计证号	A145018928		日期	2024/09	
			图号	拉站-水保-07	

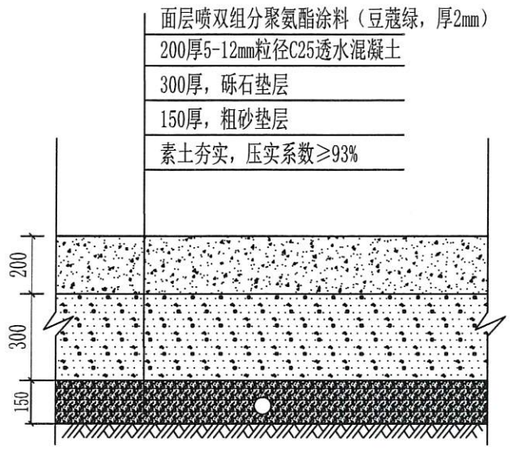

透水砼路面典型断面1:20

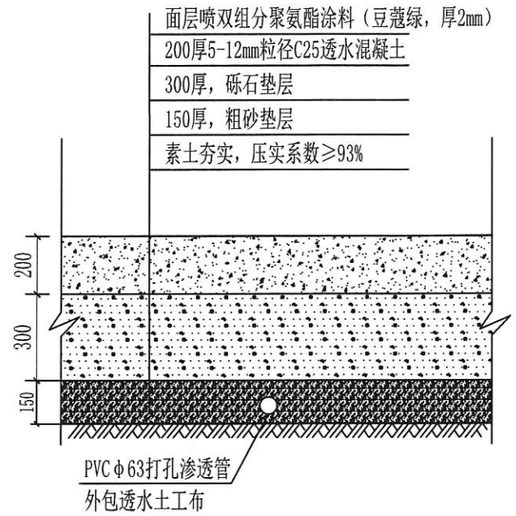

1—1断面 1:20

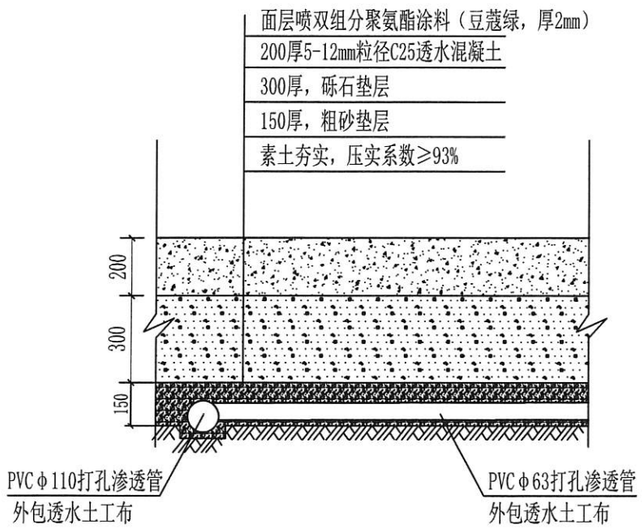

2—2断面 1:20

说明:

1、本图采用2000年国家大地坐标系。

2、图中高程、坐标以m计，其余均以mm计。

3、面层喷涂：将配好的涂料倒入喷枪的料罐中，调整喷枪的喷嘴大小、气压和涂料流量。一般喷枪与基层表面的距离保持在15 － 30 厘米，喷涂时应保持喷枪与基层表面垂直，匀速移动喷枪，使涂料均匀地喷涂在基层上。喷涂压力一般为 0.3 － 0.5MPa，根据涂料的性能和施工要求可适当调整。为获得良好的涂层效果，通常需要进行 2 － 3 遍喷涂，每遍间隔时间为 1 － 2 小时。

广西万纵建设工程有限公司				
核定	刘继超	实施方案	设计	
审查	祝远波	水土保持	部分	
校核	张宇	鹿寨县2025年拉站河项目区小流域综合治理提质增效项目		
设计	韦唯			
制图	韦唯			
比例	见图	透水砼路面设计图		
设计证号	A145018928	日期	2024/09	
		图号	拉站-水保-08	

SIZE:A3+0=0.25A1

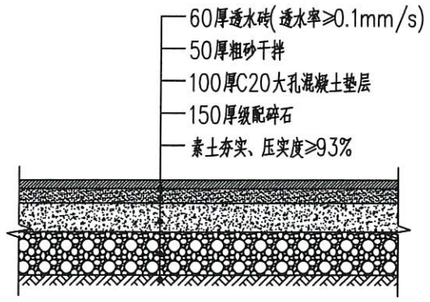

① 透水铺装断面做法（人行） 1：20

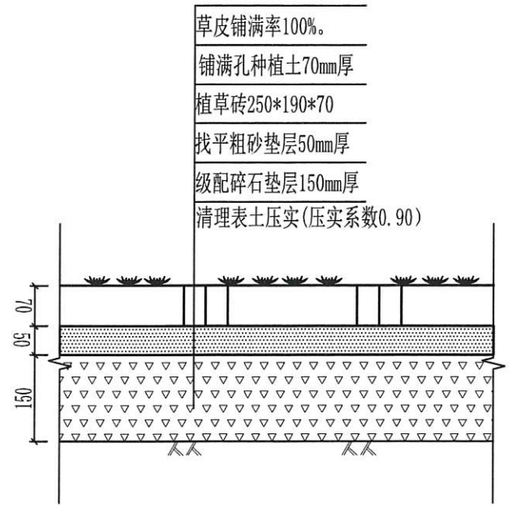

植草砖安装图 1:10

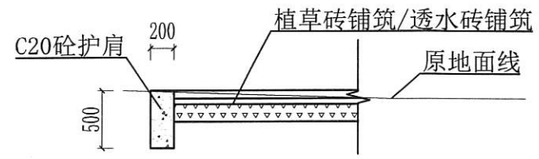

典型护肩断面图 1:50

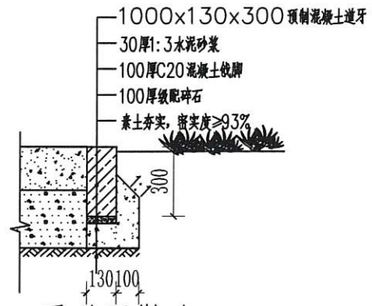

平道牙做法 1:25

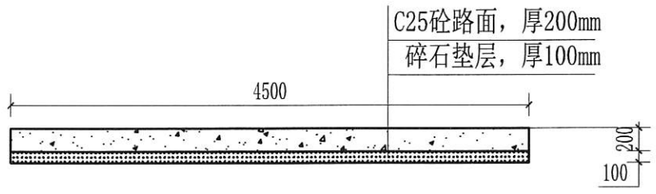

路面硬化断面图 1:50

说明:

1、本图采用2000年国家大地坐标系。

2、图中高程、坐标以m计，其余均以mm计。

3、C20砼护肩每10m设一条伸缩缝，缝宽20mm，伸缩缝通缝填缝料：沥青杉木板。

4、本工程可利用开挖料进行回填，填料不含植物根茎、砖瓦垃圾等杂质，土方填筑前应先清除基底垃圾杂物，填方应分层回填、分层碾压或夯实，压实度为92%。

5、未详尽说明，应按有关规程、规范进行。

广西万纵建设工程有限公司				
核定		刘继超	实施方案	设计
审查		祝远波	水土保持	部分
校核		张宇	鹿寨县2025年拉站河项目区小流域综合治理提质增效项目	
设计		韦唯		
制图		韦唯	各种路面典型断面设计图	
比例	见图			
设计证号	A145018928		日期	2024/09
			图号	拉站-水保-09

SIZE:A3+0=0.25A1

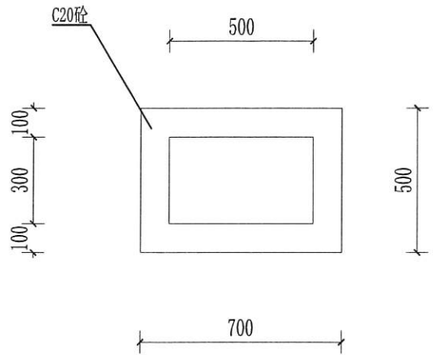

1#~7#沉砂池平面图 1:20

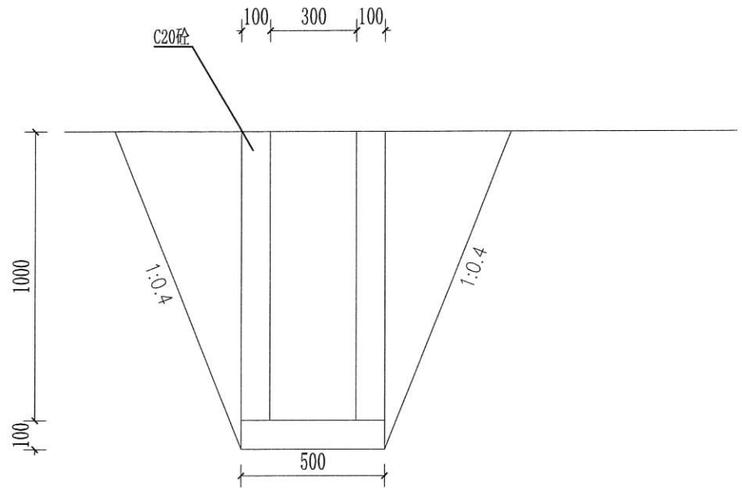

1#~7#沉砂池断面图 1:20

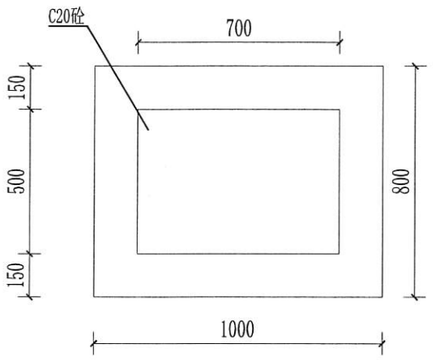

8#~10#沉砂池平面图 1:20

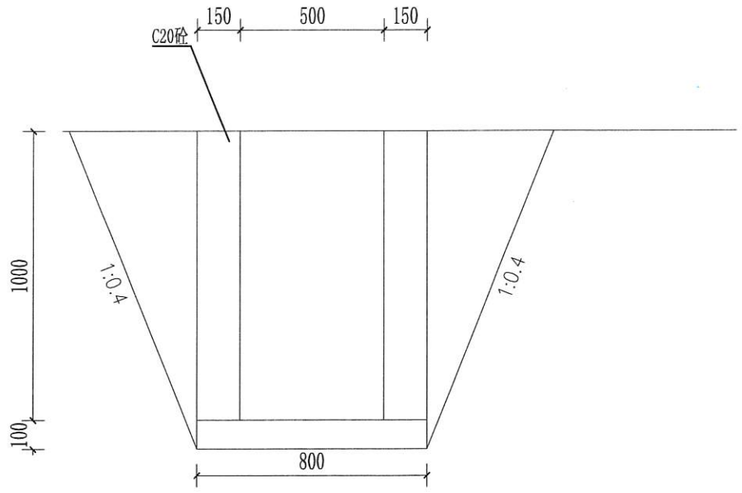

8#~10#沉砂池断面图 1:20

说明

1、本图所用标注除高程外单位为mm，高程为m。

2、所汇集雨水经沉沙池排往周边天然排水系统。砖砌沉沙池为矩形断面，平面尺寸2m×1m，深1m，四周为24砖墙，宜采用水泥实心砖砌筑，表面采用1:2水泥砂浆抹面20mm。

广西万纵建设工程有限公司				
核定		刘继超	实施方案	设计
审查		祝远波	水土保持	部分
校核		张宇	鹿寨县2025年拉站河项目区小流域综合治理提质增效项目	
设计		韦唯		
制图		韦唯	1#~10#沉砂池设计图	
比例	见图			
设计证号	A145018928		日期	2024/09
			图号	拉站-水保-10

广西壮族自治区工程勘察设计出图专用章 广西万纵建设工程有限公司 编号 A145018928 广西壮族自治区工程勘察设计有限公司 有效期至 二〇二五年十二月三十一日

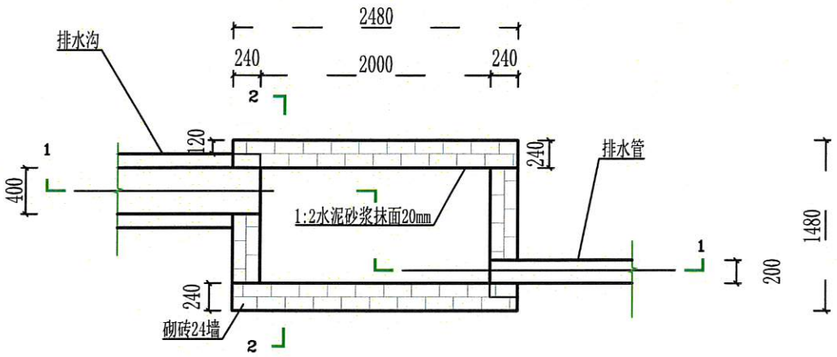

11#沉砂池平面图 1:50

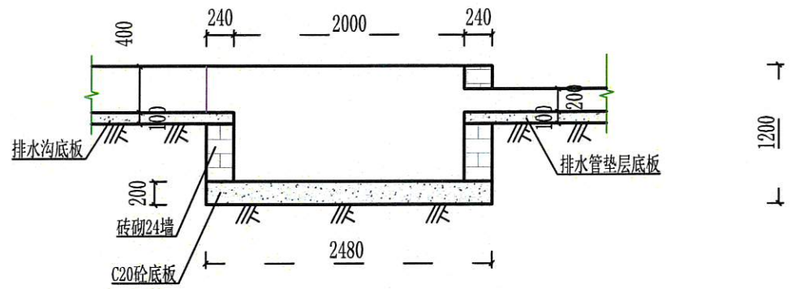

1-1沉砂池断面图 1:50

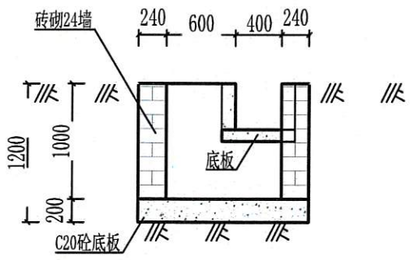

2-2沉砂池断面图 1:50

说明

1、本图所用标注除高程外单位为mm，高程为m。

2、所汇集雨水经沉沙池排往周边天然排水系统。砖砌沉沙池为矩形断面，平面尺寸2m×1m，深1m，四周为24砖墙，宜采用水泥实心砖砌筑，表面采用1:2水泥砂浆抹面20mm。

广西万纵建设工程有限公司				
核定		刘继超	实施方案	设计
审查		祝远波	水土保持	部分
校核		张宇	鹿寨县2025年拉站河项目区小流域综合治理提质增效项目	
设计		韦唯		
制图		韦唯		
比例	见图		11#沉砂池设计图	
设计证号	A145018928		日期	2024/09
			图号	拉站-水保-11

SIZE:A3+0=0.25A1

SIZE:A3+0=0.25A1

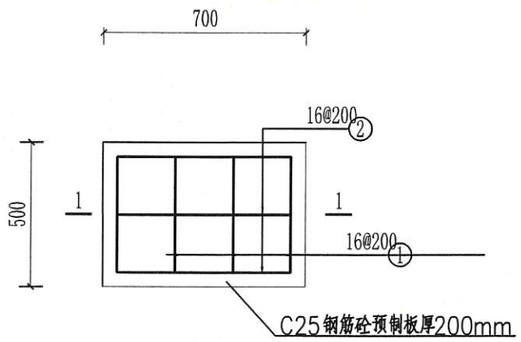

1#~10#沉砂池盖板配筋平面图 1:20

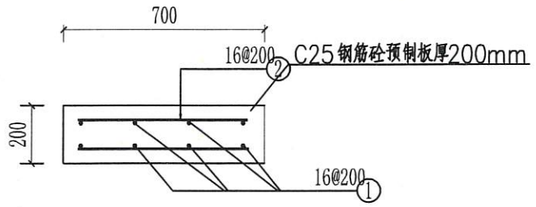

1-1 1:20

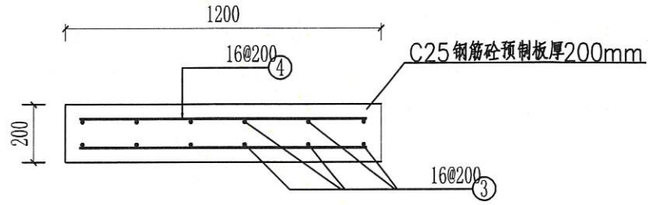

2-2 1:20

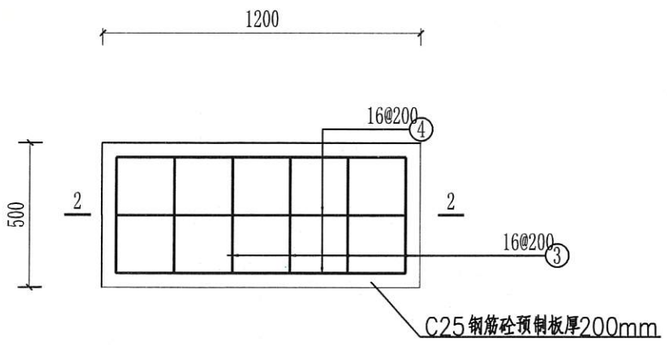

11#沉砂池盖板配筋平面图 1:20

钢筋表

编号	直径(mm)	型式	单根长(mm)	根数	总长(m)
①	16	400	400	8	3.2
②	16	600	600	6	3.6
③	16	400	400	14	5.6
④	16	1100	1100	6	6.6

钢筋材料表(单块0.5*0.7m)

规格	加5%损耗，总长度(m)	单位重(kg/m)	总重(kg)
16	7.14	1.58	11.28
共计钢筋量11.28kg			

钢筋材料表(单块0.5*1.2m)

规格	加5%损耗，总长度(m)	单位重(kg/m)	总重(kg)
16	12.81	1.58	20.24
共计钢筋量20.24kg			

说 明：

1. 图中尺寸单位，高程以m计，其余以mm计。
2. 采用混凝土强度等级为C25砼，钢筋种类为HPB300级钢筋（ø），HRB400级钢筋（⊕）。
3. 钢筋保护层厚度50mm。
4. 未尽事宜，按现行有效规范执行。

广西万纵建设工程有限公司				
核定		刘继超	实施方案	设计
审查		祝远波	水土保持	部分
校核		张宇	鹿寨县2025年拉站河项目区小流域综合治理提质增效项目	
设计		韦唯		
制图		韦唯	沉砂池盖板涵配筋图	
比例	见图			
设计证号	A145018928		日期	2024/09
			图号	拉站-水保-12

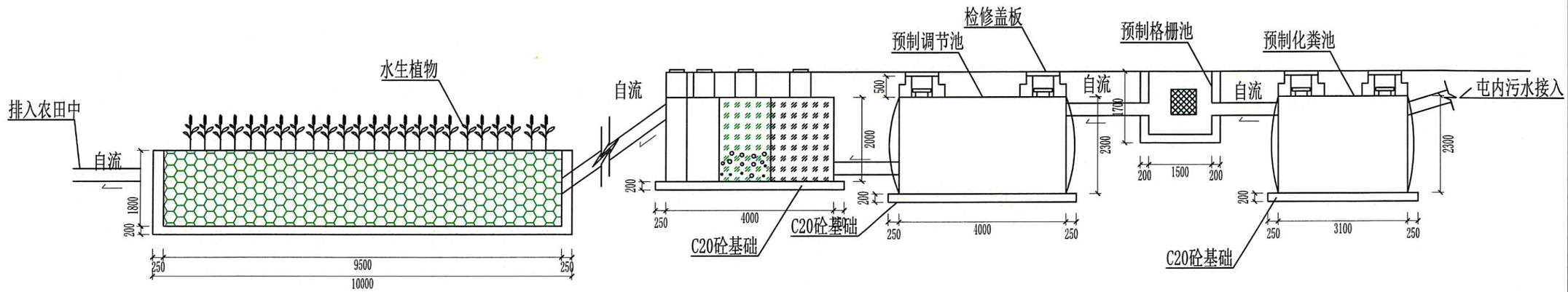

集中一体化系统立体示意图 1:100

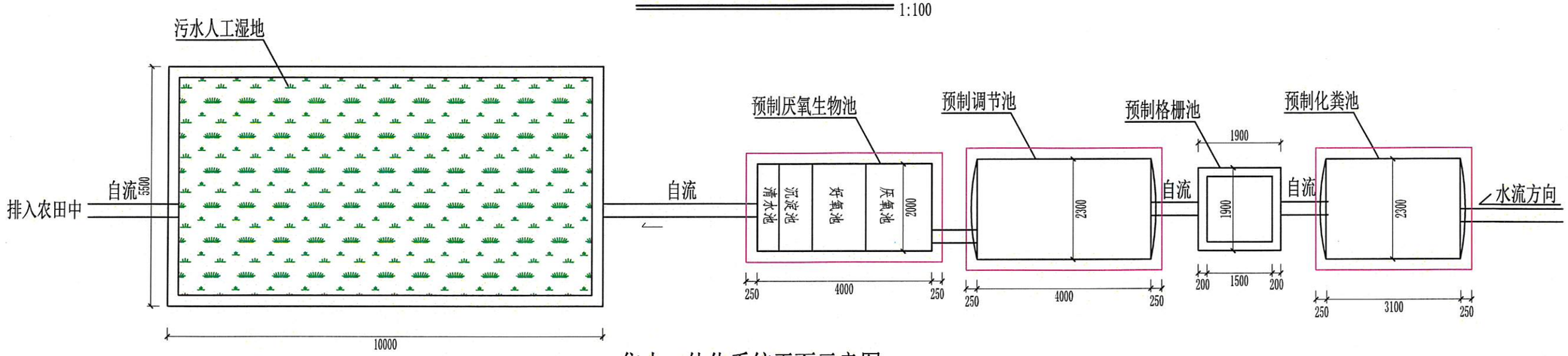

集中一体化系统平面示意图 1:100

说明：

1、图中尺寸以mm计；

2、本工程涉及板勒林场生活区现状119人，设计日污水量7.14m³/d，选取定型化粪池尺寸为12m³。

3、本工程设计的化粪池，格栅池，调节池，厌氧生物过滤池以及污水管件、盖板等设备均为厂家预制+安装，泵房和人工湿地以及处理池混凝土基座为现场土建（详见后附设计图大样图）。

4、本图仅仅进行定性设计，具体厂家预制+安装部分由厂家结合现场情况进行重新配型，计价依据厂家报价单暂估。

广西万纵建设工程有限公司					
核定		刘继超	实施方案	设计	
审查		祝远波	水土保持	部分	
校核		张宇	鹿寨县2025年拉站河项目区小流域综合治理提质增效项目		
设计		韦唯			
制图		韦唯	无动力污水处理系统布置图		
比例	见图				
设计证号	A145018928		日期	2024/09	
			图号	拉站-水保-13	

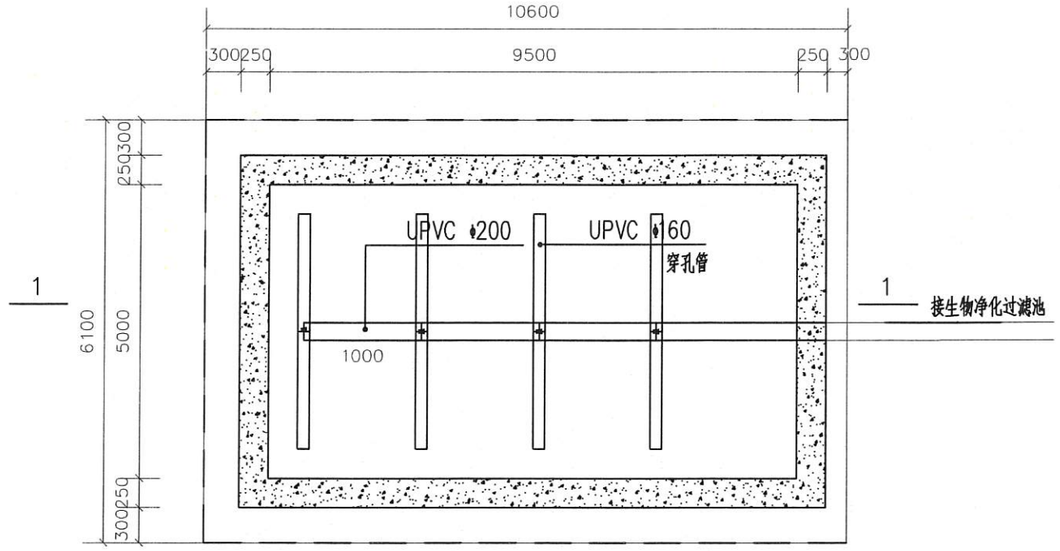

进水管布置图 1:100

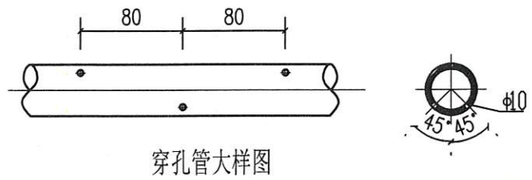

穿孔管大样图

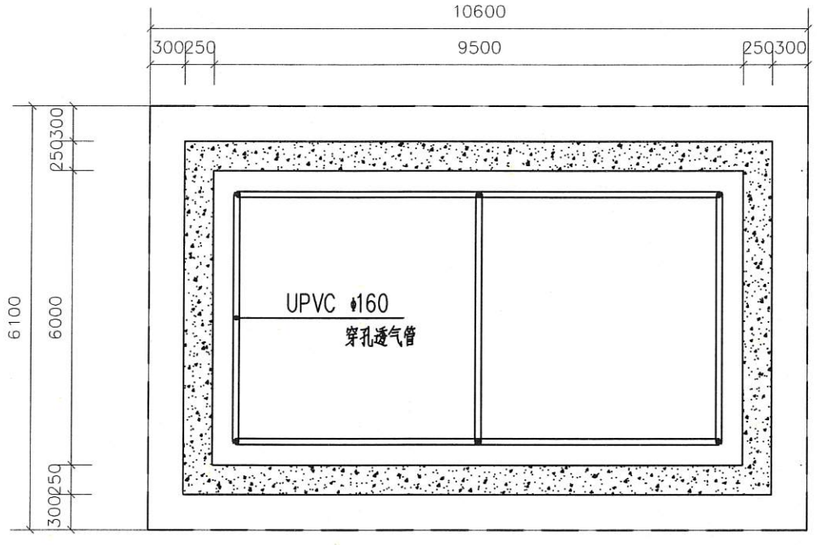

通气管平面布置图 1:50

人工湿地材料一览表

序号	名 称	规格	单位	数量	备注
1	进水管	UPVC φ200，长15m	根	1	
2	布水管	UPVC φ160穿孔管，长3m	根	8	
3	透气管	UPVC φ50穿孔管，含6个管帽	m	40	
4	出水管	UPVC φ200穿孔管，按实计	m	15	
5	美人蕉	20株/m²，2芽/株	m2	12	
6	再力花	30株/m²，3芽/株　自然高40cm,冠幅30cm，裸根苗	m2	12	
7	风车草	30株/m²，5芽/株　自然高40cm,冠幅30cm，裸根苗	m2	12	
8	黄花鸢尾	25株/m²，2芽/株　自然高60cm,冠幅30cm，裸根苗	m2	12	
9	复合型填料	1500mm厚	m2	47.5	
10	底板	200mm厚C25钢筋混凝土底板（抗渗P6）配筋双层双向 12@200	m2	55.0	
11	墙壁	C25钢筋混凝土，配筋详见大样图	项	1	
12	垫层	C20混凝土垫层	m2	64.66	
13	土工布	二布一膜	m2	55	

注：复合填料材料及规格后期根据厂家要求进行配型，本次设计以含吸附性强的活性炭层≥1/3暂定。

广西万纵建设工程有限公司			
核定	刘继超	实施方案设计	
审查	祝远波	水土保持部分	
校核	张宇	鹿寨县2025年拉站河项目区小流域综合治理提质增效项目	
设计	韦唯		
制图	韦唯		
比例	见 图	集中人工湿地大样图-1	
设计证号	A145018928	日期	2024/09
		图号	拉站-水保-14

SIZE:A3+0=0.25A1

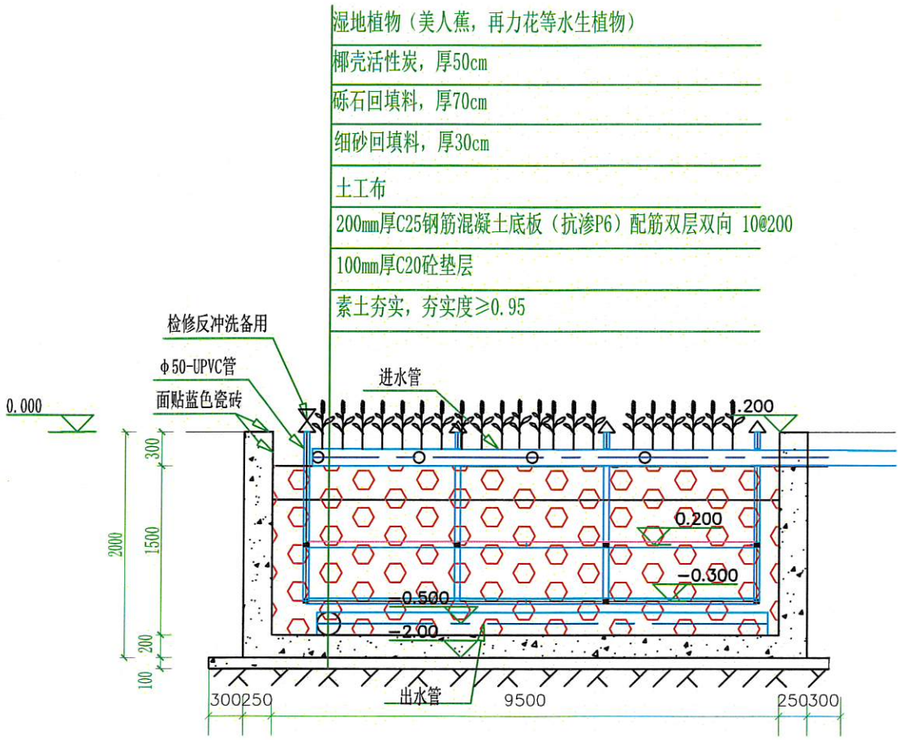

1－1剖面图

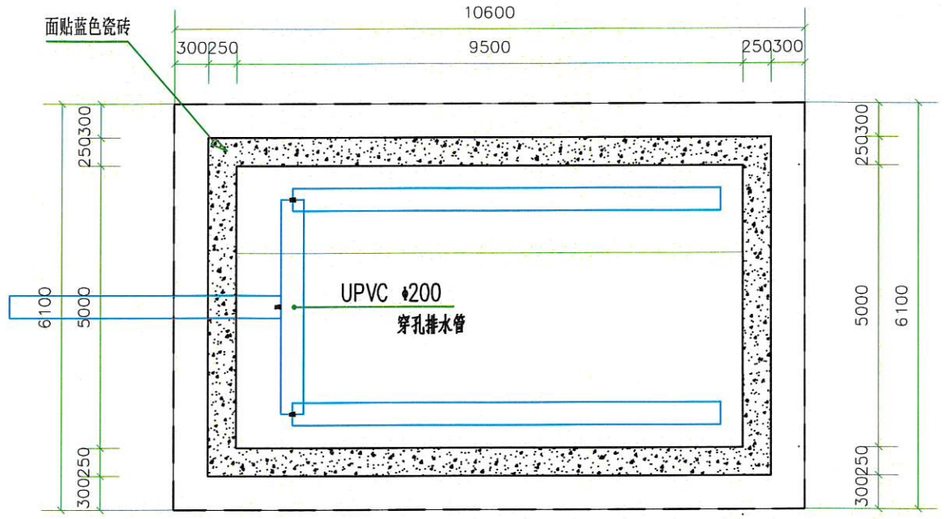

排水管布置图

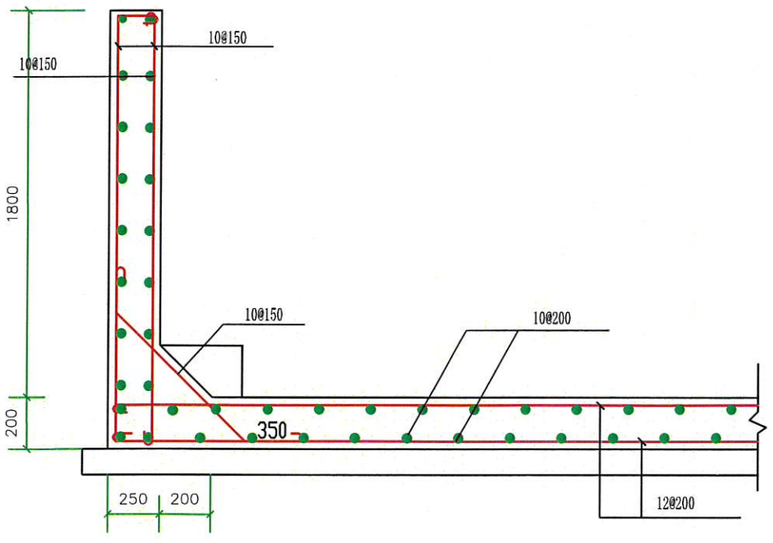

钢筋混凝土结构配筋图

结构施工说明:

1. 材料:底板墙混凝土标号为C25.
2. 钢筋等级: 为HRB400
3. 钢筋锚固长度laE,及钢筋搭接长度llE,详16G-101
4. 基础施工完毕达到设计强度后，基坑立即用素土分层回填夯实至现场地坪，压实系数不小于0.95，方可上部施工。
5. 开挖或经地基处理后的地基承载力fak应≥150kpa。
6. 未尽事宜详见有关 规范、规定要求。

广西万纵建设工程有限公司				
核定		刘继超	实施方案	设计
审查		祝远波	水土保持	部分
校核		张宇	鹿寨县2025年拉站河项目区小流域综合治理提质增效项目	
设计		韦唯		
制图		韦唯	集中人工湿地大样图-2	
比例	见图			
设计证号	A145018928		日期	2024/09
			图号	拉站-水保-15

SIZE:A3+0=0.25A1

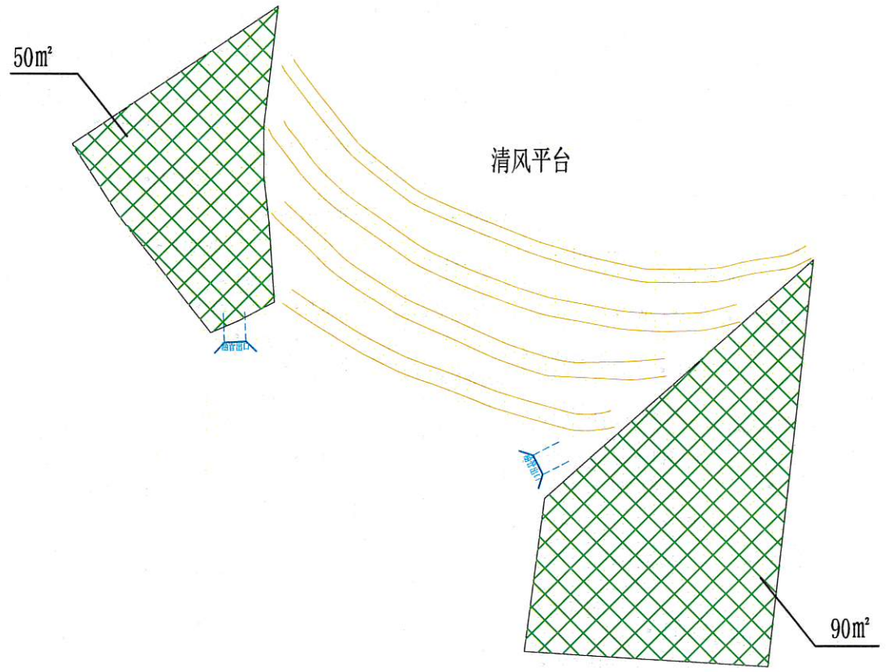

生态袋护坡平面图
1:200

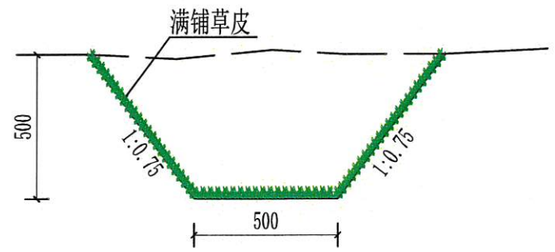

植草沟断面图
1:20

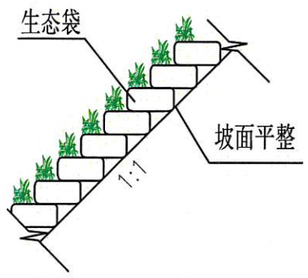

生态袋护坡断面图
1:50

说明：

1、图中单位以mm计；
2、坡面的树皮、树根、垃圾、杂物等清除干净，做到坡面整洁。
3、坡面的松石、不稳定的土体要固定或清除；锐角物体要磨成钝角以免划破生态袋表面。
4、除了要保留的植被外，其它的植物要连根清理干净
5、其他未尽事项应按相关施工规范执行。

广西万纵建设工程有限公司					
核定		刘继超	实施方案		设计
审查		祝远波	水土保持		部分
校核		张宇	鹿寨县2025年拉站河项目区小流域综合治理提质增效项目		
设计		韦唯			
制图		韦唯	生态袋护坡、植草沟设计图		
比例	见图				
设计证号	A145018928		日期	2024/09	
			图号	拉站-水保-17	

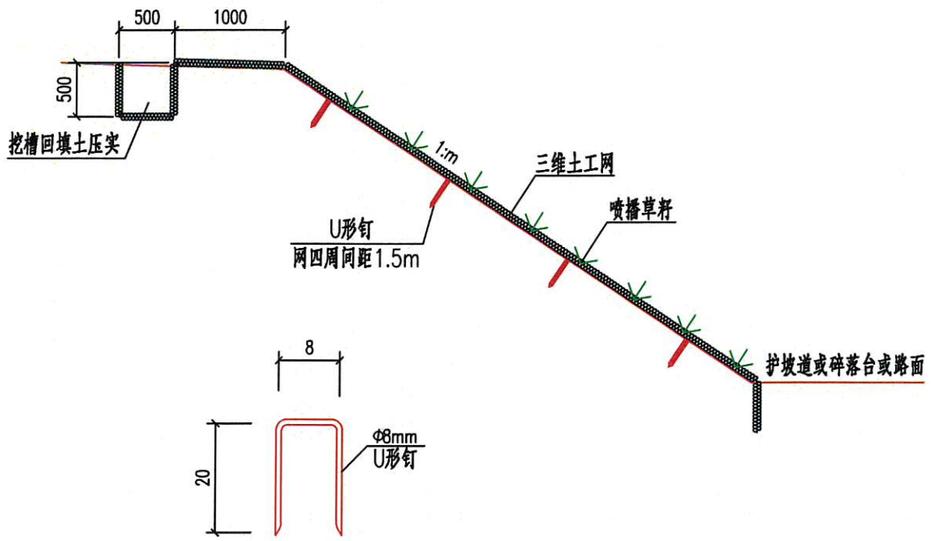

三维植被网护坡断面 单位：厘米 比例：示意

A-A

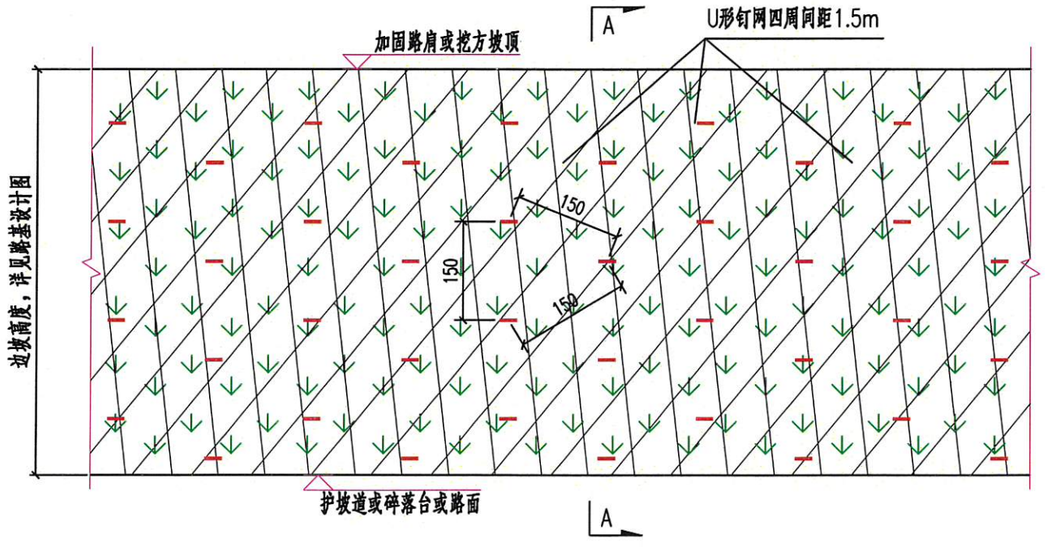

三维植被网护坡正面 单位：厘米 比例：示意

三维植被网护坡施工方法及要求

1. 坡表处理

a. 坡表常规处理：首先检查欲施工坡面的稳定情况，确保深层稳定，然后将不稳定的石块及杂物清除。

b. 填方边坡：坡面倾斜一致，平整好坡面，清除石块，再浇适量的水使坡面浮土沉降，将坡面拍密实，但应保证适当的粗糙度。

c.挖方边坡：坡面倾斜一致、平整，无大的石块突出及其它杂物存在，以利于三维植被网附着在坡面上。

2. 挂网三维土工网垫在坡顶延伸100厘米固定后，埋入土下，然后自上而下平铺到坡底，相邻网与网间搭接10~15厘米，网贴紧坡面，无皱折和悬空现象。

3. 固定根据不同的土质选用ø8钢筋做成的“U”形钉进行固定，在坡顶间距50厘米及坡面间距150厘米用“U”形钉固定，要求钉与网紧贴坡面。

4. 客土喷播基土采用粘性土、复合肥或泥炭肥组成的混合土，加水混合成泥浆状，喷播在三维土工网上。喷播厚度7厘米，要求客土喷播后的坡面平整，无网包外露、悬空和空包现象。由于基质水分丧失会造成基质厚度不够，一般要求喷播厚度为设计厚度的125%。

5. 喷播将草籽按一定比例同进口保水剂、粘合剂、土壤改良剂、肥料、纸浆纤维等材料混合均匀，然后喷播于坡面上，并覆盖好无纺布，草籽建议采用百慕大、百喜草、黑麦草等优良草种及猪屎豆、银合欢等藤灌植物或根据业主要求进行选配。

6. 揭膜喷播后应加强管理，并视土壤水分条件，适时适度喷水，促进草籽发芽、生长，当幼苗植株长到高度达5~6厘米或2~3片叶片时，揭掉无纺布。

7. 三维土工网要求纵、横向拉伸强度 >1.6kN/m。

8. 图中单位除钢筋直径以毫米计外，其余均以厘米计。

9.本项目边坡采用三维植被护坡，面积为9787.5m2。

广西万纵建设工程有限公司				
核定		刘继超	实施方案	设计
审查		祝远波	水土保持	部分
校核		张宇	鹿寨县2025年拉站河项目区小流域综合治理提质增效项目	
设计		韦唯		
制图		韦唯	三维挂网设计图	
比例	见图			
设计证号	A145018928		日期	2024/09
			图号	拉站-水保-18

广西壮族自治区工程勘察设计出图专用章 广西万纵建设工程有限公司(1) 编号：A145018928 有效期至：2025年12月11日

SIZE:A3+0=0.25A1

SIZE:A3+0=0.25A1

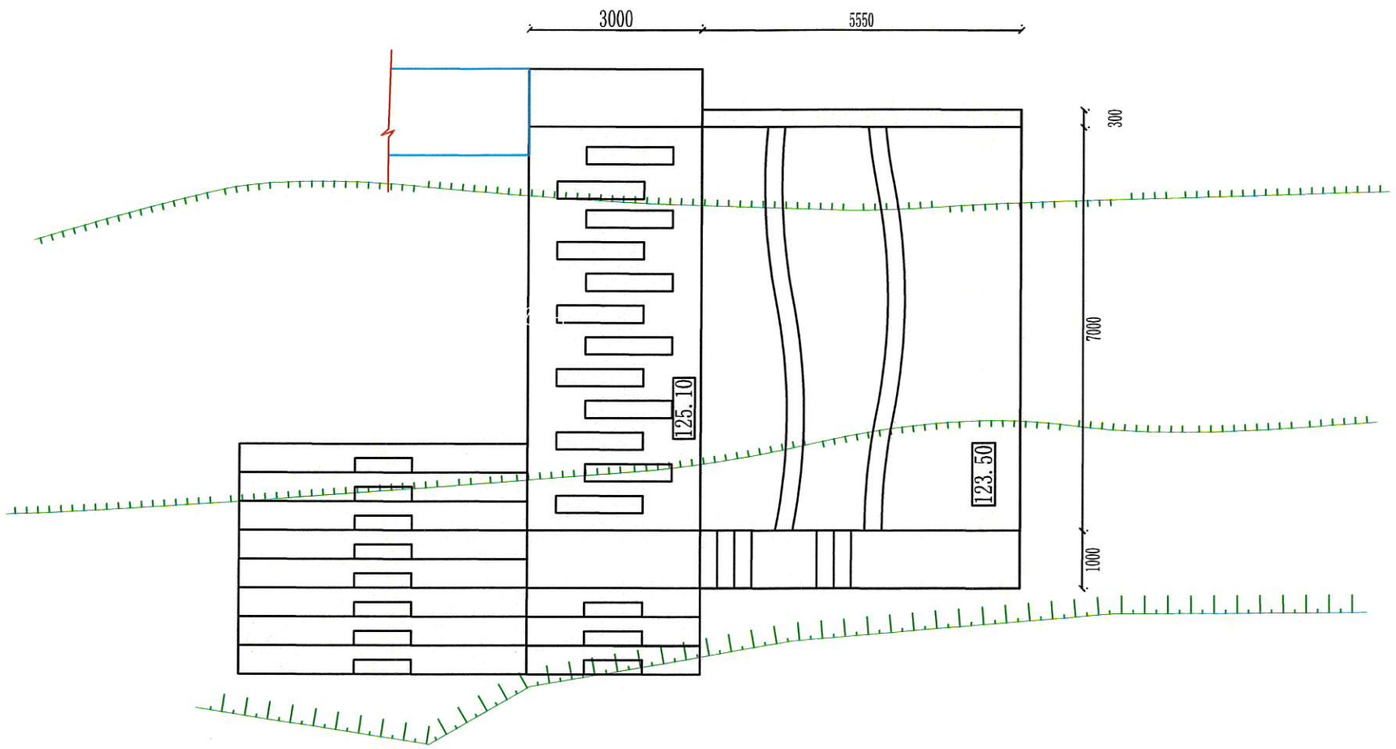

平面布置图 1:100

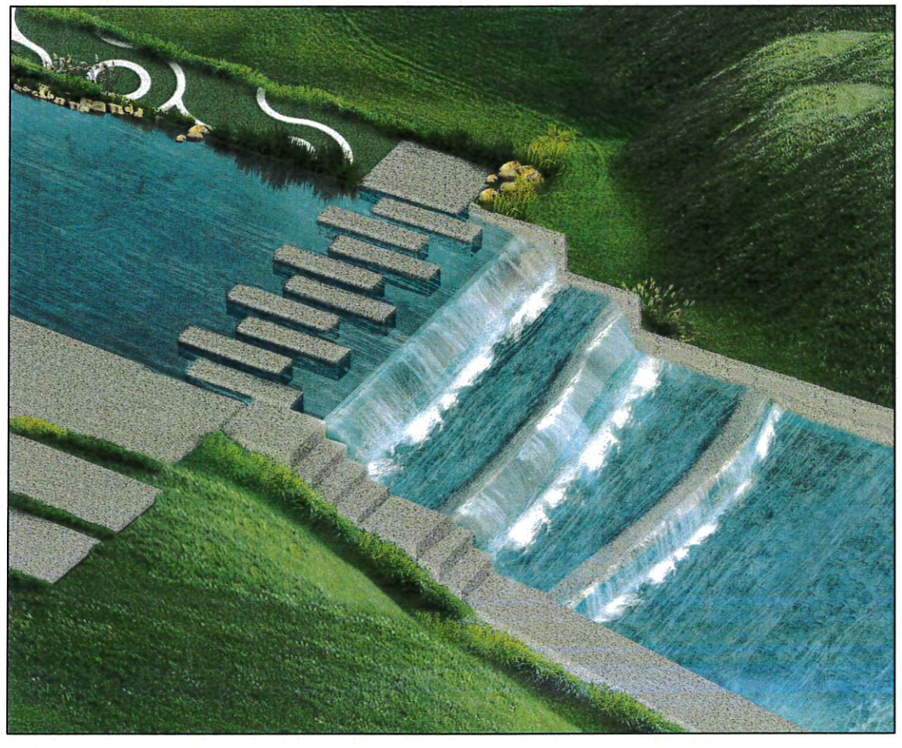

广西万纵建设工程有限公司				
核定		刘继超	实施方案	设计
审查		祝远波	水土保持	部分
校核		张宇	鹿寨县2025年拉站河项目区小流域综合治理提质增效项目	
设计		韦唯		
制图		韦唯	波纹坝设计图（1/3）	
比例	见图			
设计证号	A145018928		日期	2024/09
			图号	拉站-水保-19

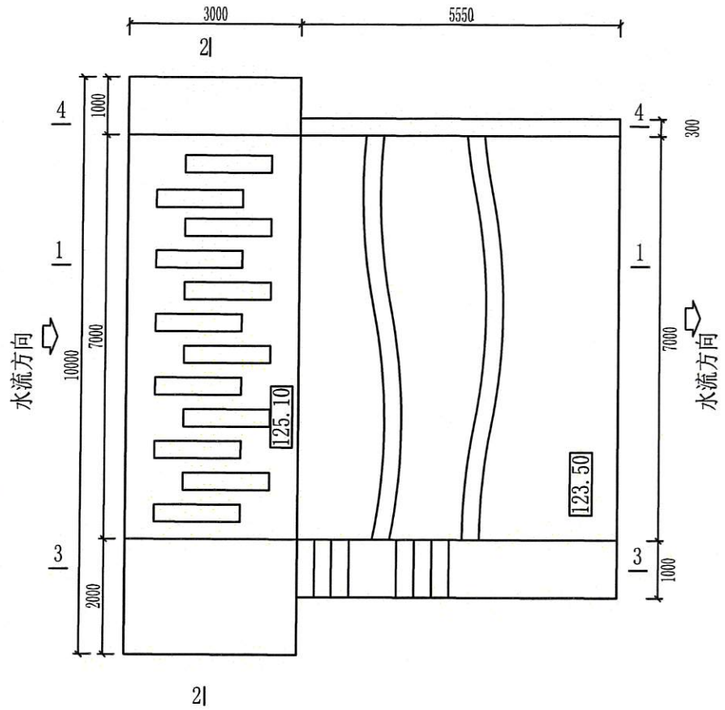

溢流坝平面布置图 1:100

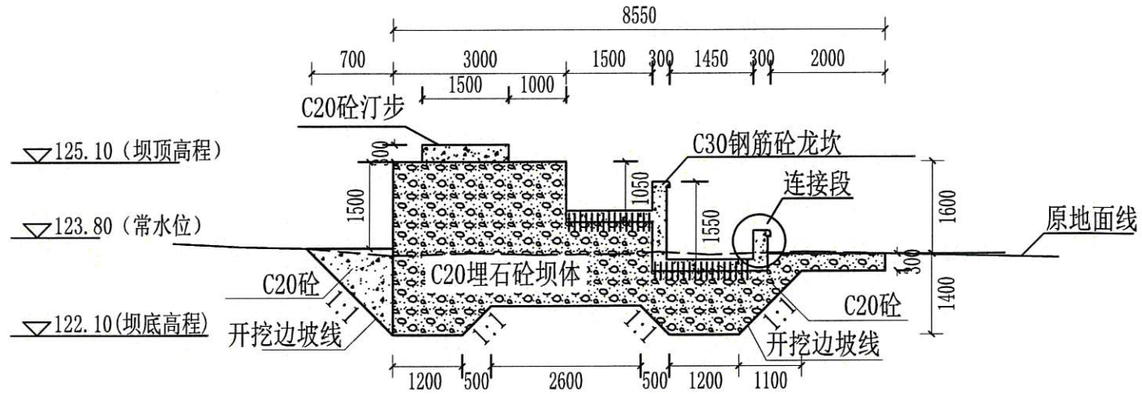

1-1剖面图 1:100

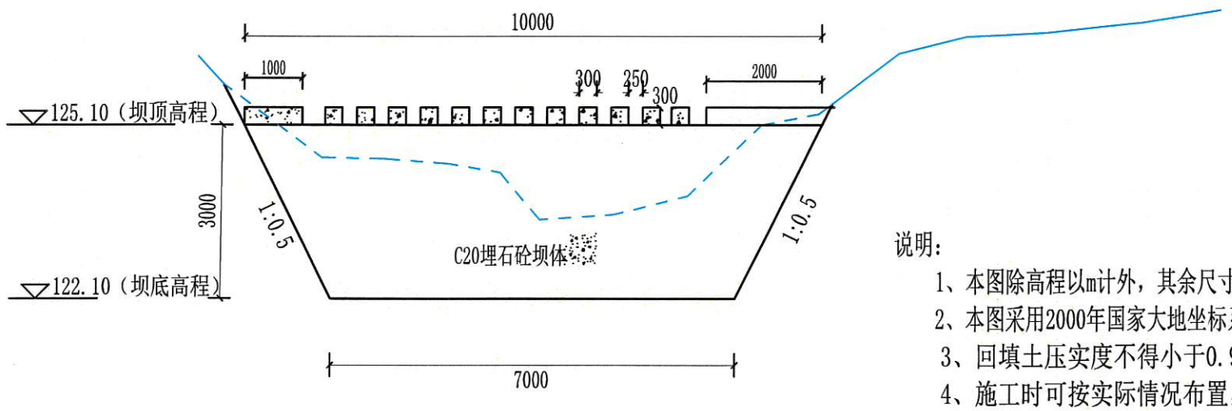

2-2剖面图 1:100

说明：

1、本图除高程以m计外，其余尺寸均以mm计；
2、本图采用2000年国家大地坐标系；
3、回填土压实度不得小于0.92；
4、施工时可按实际情况布置，基础开挖至基岩，承载力应≥180kpa；
5、坝体采用沥青杉木板分缝，采用沥青砂浆填缝；
6、其他图纸中有未详尽之处须按现相应规范执行。

广西万纵建设工程有限公司					
核定		刘继超	实施方案	设计	
审查		祝远波	水土保持	部分	
校核		张宇	鹿寨县2025年拉站河项目区小流域综合治理提质增效项目		
设计		韦唯			
制图		韦唯	波纹坝设计图-(2/3)		
比例	有	见	图		
设计证号	A145018928		日期	2024/09	
			图号	拉站-水保-20	

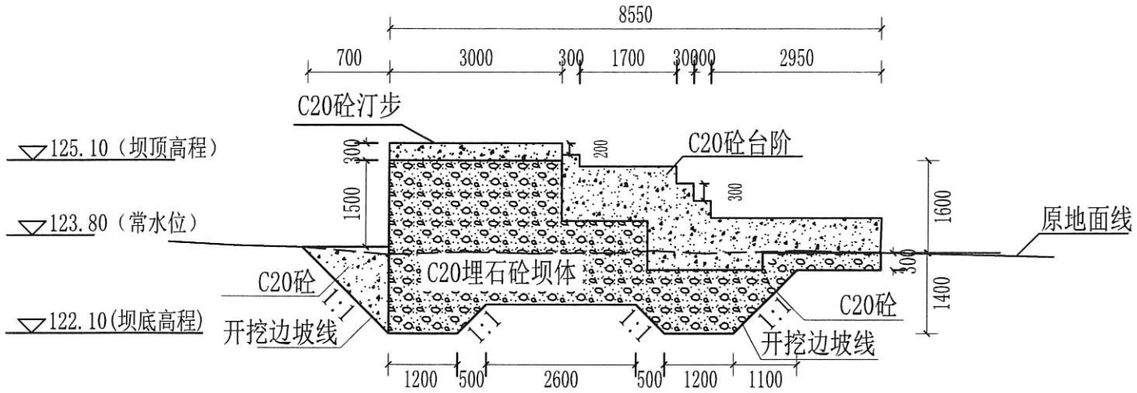

3-3剖面图 1:100

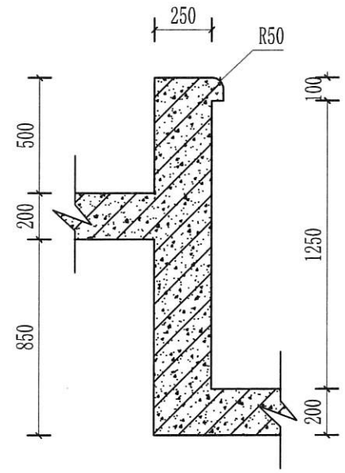

连接段大样图 1:25

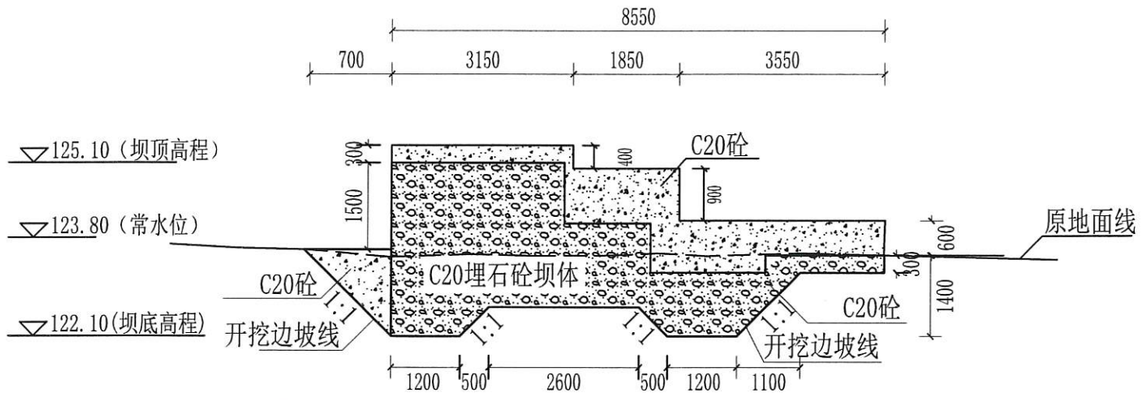

4-4剖面图 1:100

说明：

1、本图除高程以m计外，其余尺寸均以mm计；

2、本图采用2000年国家大地坐标系；

广西万纵建设工程有限公司					
核定		刘继超	实施方案	设计	
审查		祝远波	水土保持	部分	
校核		张宇	鹿寨县2025年拉站河项目区小流域综合治理提质增效项目		
设计		韦唯			
制图		韦唯	波纹坝设计图（3/3）		
比例	见图				
设计证号	A145018928		日期	2024/09	
			图号	拉站-水保-21	

SIZE:A3+0=0.25A1

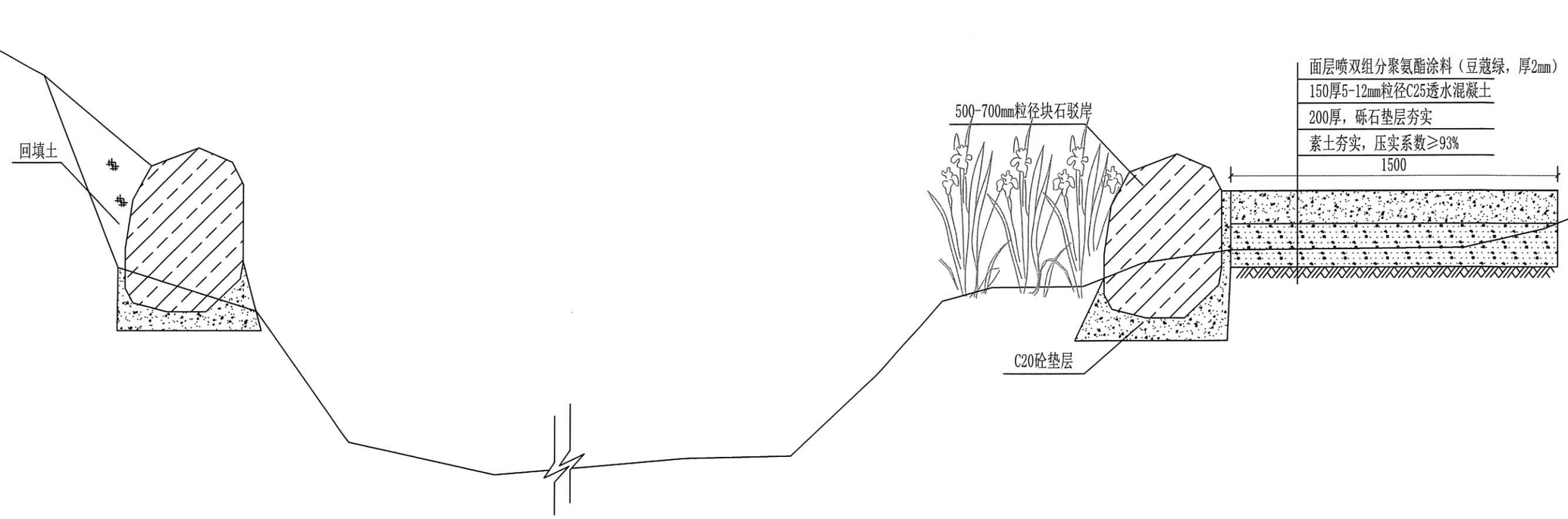

叠石驳岸断面图 1:20

说明：

1、本图除高程以m计外，其余尺寸均以mm计；

2、本图采用2000年国家大地坐标系；

3、其他图纸中有未详尽之处须按现相应规范执行。

4、面层喷涂：将配好的涂料倒入喷枪的料罐中，调整喷枪的喷嘴大小、气压和涂料流量。一般喷枪与基层表面的距离保持在 15 - 30 厘米，喷涂时应保持喷枪与基层表面垂直，匀速移动喷枪，使涂料均匀地喷涂在基层上。喷涂压力一般为 0.3 - 0.5MPa，根据涂料的性能和施工要求可适当调整。为获得良好的涂层效果，通常需要进行 2 - 3 遍喷涂，每遍间隔时间为 1 - 2 小时。

广西万纵建设工程有限公司					
核定		刘继超	实施方案	设计	
审查		祝远波	水土保持	部分	
校核		张宇	鹿寨县2025年拉站河项目区小流域综合治理提质增效项目		
设计		韦唯			
制图		韦唯	叠石驳岸设计图		
比例	见图				
设计证号	A145018928		日期	2024/09	
			图号	拉站-水保-22	

SIZE:A3+0=0.25A1

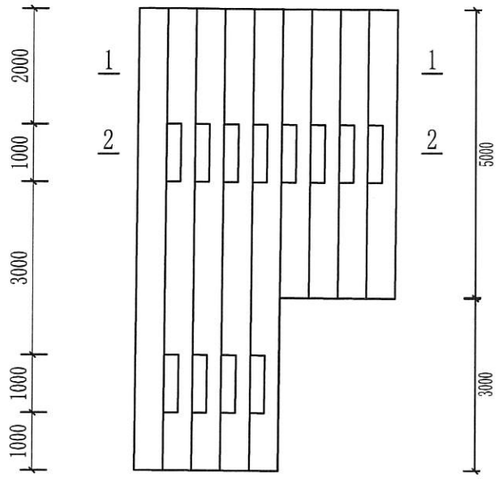

亲水台阶平面布置图 1:100

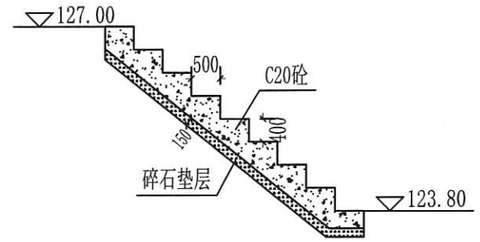

1-1剖面图 1:100

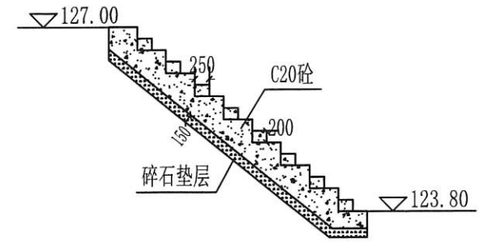

2-2剖面图 1:100

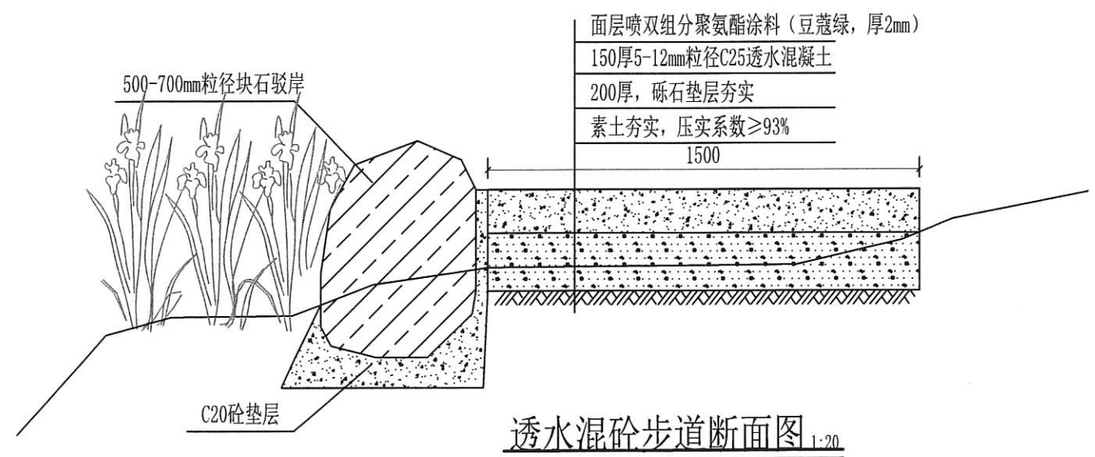

透水混砼步道断面图 1:20

长31m

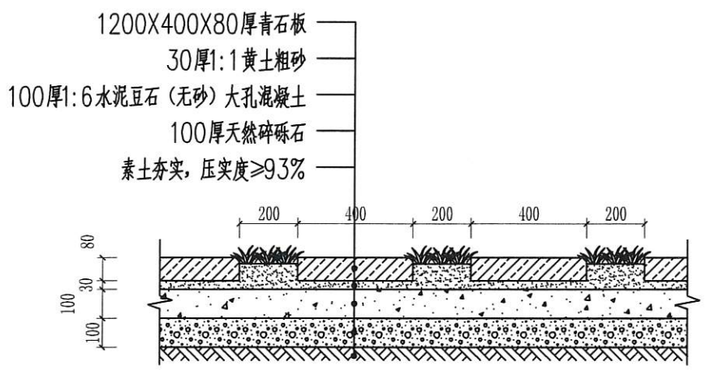

② 汀步断面图 1：20

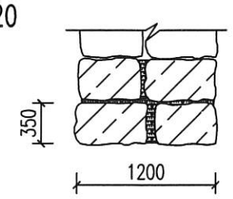

1#上山条石步道平面图 1:50

长30m

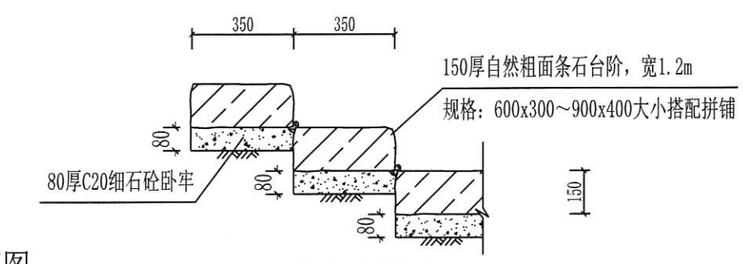

踏步大样图 1:20

说明：

1. 图中尺寸以mm为单位，高程以m为单位；
2. 本工程溢流坝采用C20埋石混凝土结构，埋石率20%；
3. 溢流坝地基承载力要求≥0.3MPa；
4. 图中未说明处按国家现行施工规范进行施工。

广西万纵建设工程有限公司					
核定		刘继超	实施方案	设计	
审查		祝远波	水土保持	（部）分	
校核		张宇	鹿寨县2025年拉站河项目区小流域综合治理提质增效项目		
设计		韦唯			
制图		韦唯	亲水设施设计图		
比例	见图				
设计证号	A145018928		日期	2024/09	
			图号	拉站-水保-23	

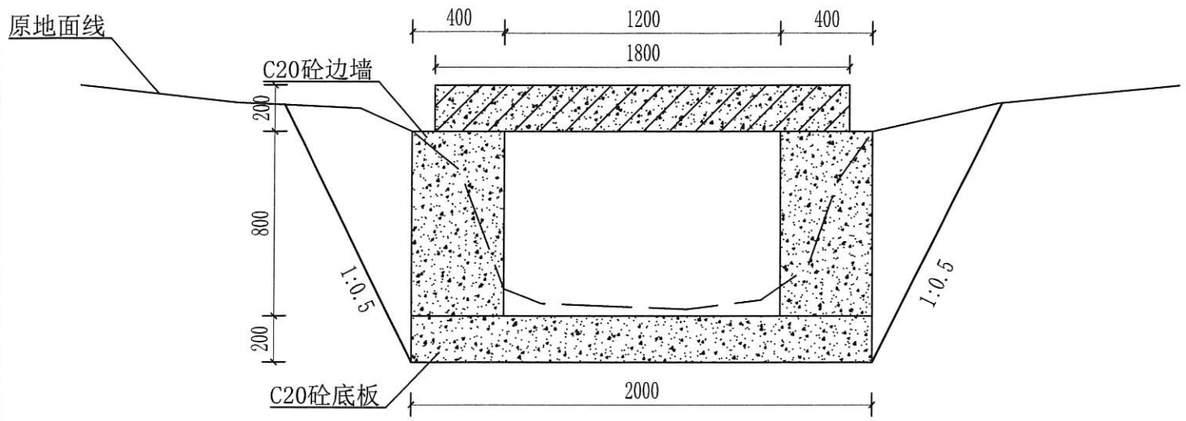

15#排水沟 1:25
长28m

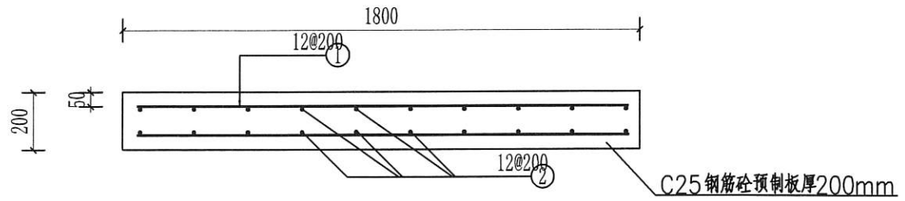

3-3 1:20

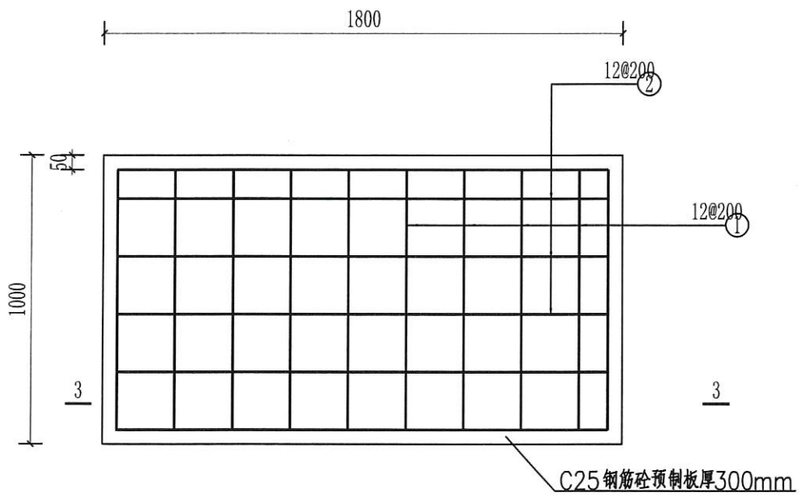

排水沟盖板涵配筋平面图 1:20

钢筋表

编号	直径(mm)	型 式	单根长(mm)	根数	总长(m)
①	12	1700	1700	6	10.20
②	12	900	900	10	9.00

钢筋材料表

规格	加5%损耗，总长度(m)	单位重(kg/m)	总重(kg)
12	20.16	0.888	17.90
共计盖板28块，钢筋总量501.2kg			

说 明：
1. 图中尺寸单位，高程以m计，其余以mm计。
2. 采用混凝土强度等级为C25砼，钢筋种类为HPB300级钢筋（ϕ），HRB400级钢筋（Φ）。
3. 钢筋保护层厚度50mm。
4. 未尽事宜，按现行有效规范执行。

广西万纵建设工程有限公司				
核定		刘继超	实施方案设计	
审查		祝远波	水土保持部分	
校核		张宇	鹿寨县2025年拉站河项目区小流域综合治理提质增效项目	
设计		韦唯		
制图		韦唯	排水沟设计图	
比例	见 图			
设计证号	A145018928		日期	2024/09
			图号	拉站-水保-24

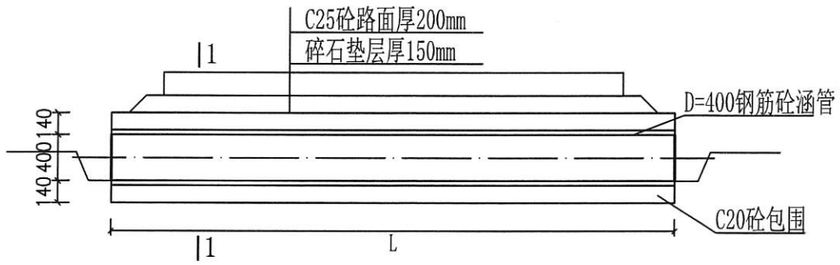

D=400钢筋砼涵管纵剖面图 1:50

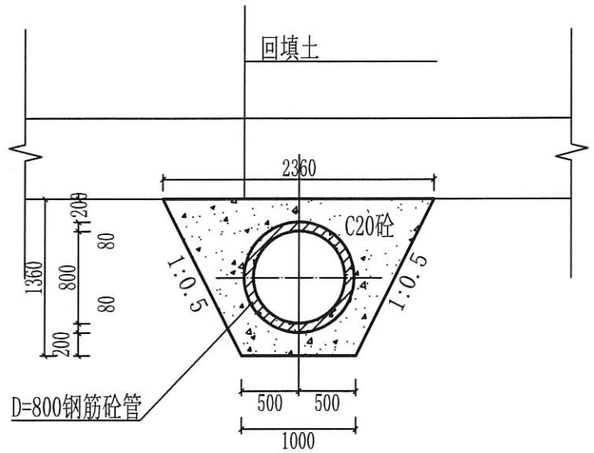

DN800混凝土管断面图 1:50

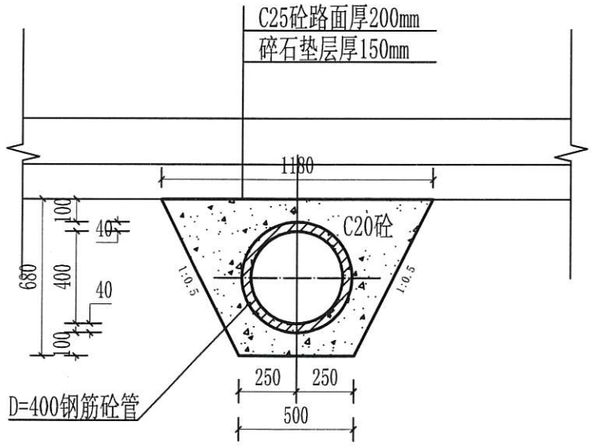

1--1 1:25

说明：

1、本图尺寸单位均以mm计；

2、钢筋砼管均采用开槽法施工的II级钢筋砼平口管（RCP II***×1000GB/T 11836）；

3、钢筋砼管采用C20砼外包，与道路交互的角度与长度可根据实际情况调整。

广西万纵建设工程有限公司					
核定		刘继超	实施方案	设计	
审查		祝远波	水土保持	部分	
校核		张宇	鹿寨县2025年拉站河项目区小流域综合治理提质增效项目		
设计		韦唯			
制图		韦唯	DN400、DN800涵管设计图		
比例	见图				
设计证号	A145018928		日期	2024/09	
			图号	拉站-水保-25	

广西壮族自治区工程勘察设计出图专用章 广西万纵建设工程有限公司(1) 资质证书 编号 A145018928 广西壮族自治区住房和城乡建设厅监制 有效期至二〇二五年十二月三十一日

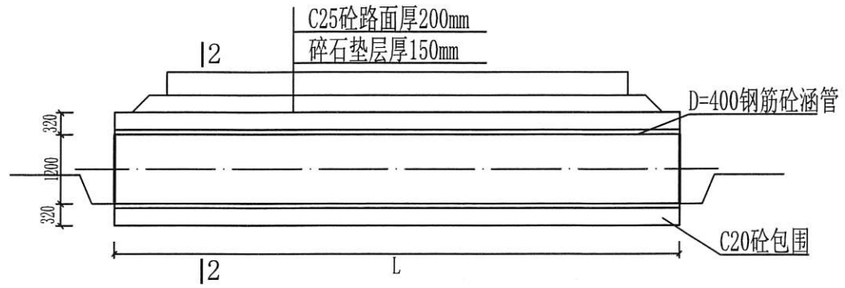

D=1200钢筋砼涵管纵剖面图 1:100

长9m

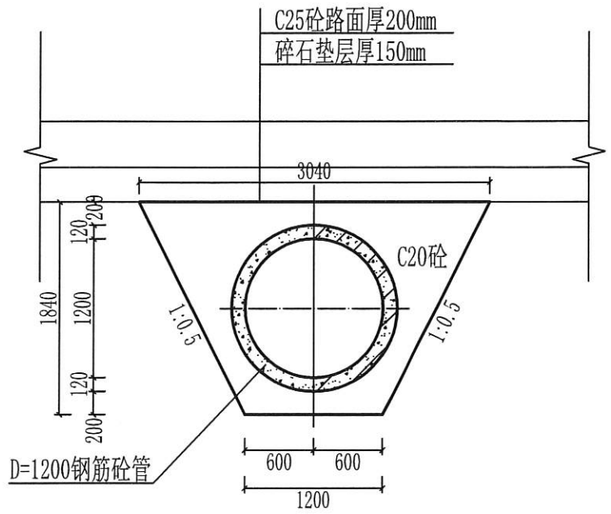

2--2 1:50

说明：

1、本图尺寸单位均以mm计；

2、钢筋砼管均采用开槽法施工的II级钢筋砼平口管（RCP II***×1000GB/T 11836）；

3、钢筋砼管采用C20砼外包，与道路交互的角度与长度可根据实际情况调整。

广西万纵建设工程有限公司				
核定		刘继超	实施方案	设计
审查		祝远波	水土保持	部分
校核		张宇	鹿寨县2025年拉站河项目区小流域综合治理提质增效项目	
设计		韦唯		
制图		韦唯	过路涵管设计图	
比例	见图			
设计证号	A145018928		日期	2024/09
			图号	拉站-水保-26

广西壮族自治区住房和城乡建设厅监制 有效期至二〇二五年十二月

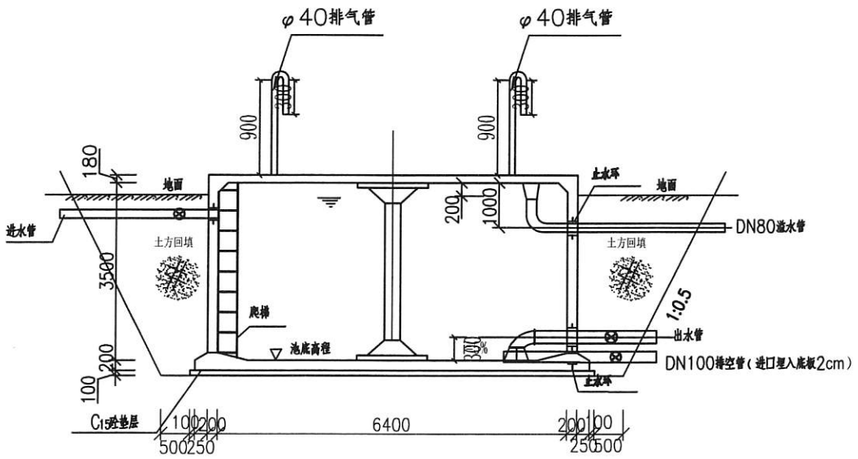

A-A剖面图

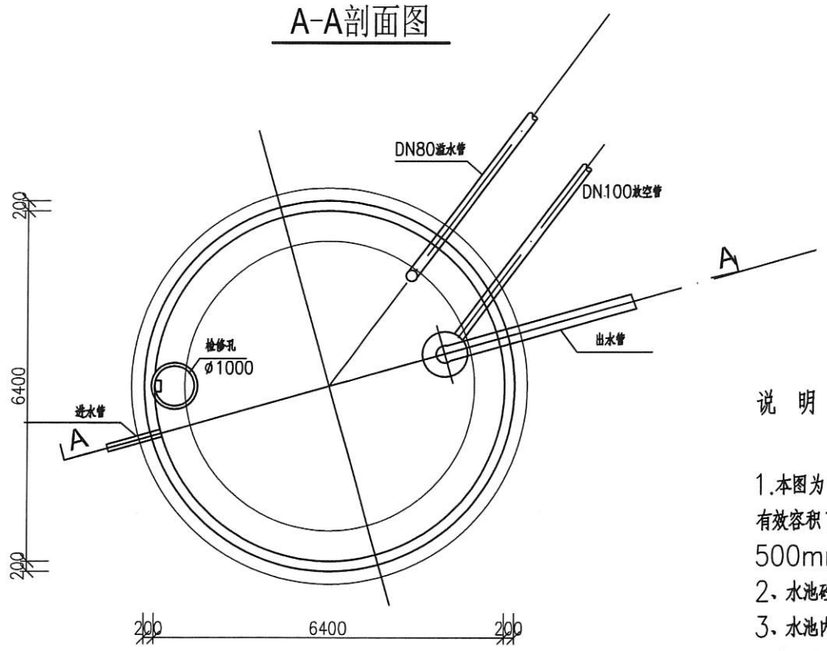

平面图

水池附件表

编号	名称	规格	材料	单位	数量	备注
①	排气管	DN40	钢	只	1	
②	溢流管	DN80	钢	m	7	
③	进水管	同级镀锌钢管	钢	m	2	
④	出水管	同级镀锌钢管	钢	m	7	
⑤	排空管	DN100	钢	米	1	
⑥	检修孔	φ1000		只	1	

水池工程量表

工程项目	单位	工程量
开挖土方	m^3	350
开挖回填	m^3	202
C10砼垫层	m^3	4.42
C25砼池底	m^3	8.4
C25砼池壁	m^3	16
C25砼顶板	m^3	6.5
C25砼立柱	m^3	0.9
1:2水泥砂浆抹面	m^2	255.3
M_5 浆砌石基础	m^3	17.7
平面木模板	m^2	53.5
曲面木模板	m^2	152
钢筋	t	2.79
爬梯、止水环	组	1

说 明

1.本图为100m^3 高位水池设计总图，采用圆形钢混凝土蓄结构，有效容积100m^3 ;水池钢筋采用图集04S803中池顶覆土500mm的钢筋图。

2、水池砼标号除垫层采用C15外，其余均采用C25。

3、水池内壁、底板顶面用1:2防水水泥砂浆抹面，厚20mm；水池外立面及平面用1:2水泥砂浆抹面，15mm;

4、水池混凝土浇注时必须振捣密实，不得漏振。

5、主钢筋混凝土保护层：柱为35mm;底板、顶板和池壁为25mm;

6.地基开挖深度为4.0米;

7.基础承载力不小于180kpa;

87.水池里的爬梯采用DN25镀锌钢管。

广西万纵建设工程有限公司			
核定	刘继超	实施方案	设计
审查	祝远波	水土保持	部分
校核	张宇	鹿寨县2025年拉站河项目区小流域综合治理提质增效项目	
设计	韦唯		
制图	韦唯	100m^3圆形蓄水池设计图	
比例	见 图		
设计证号	A145018928	日期	2024/09
		图号	拉站-水保-27

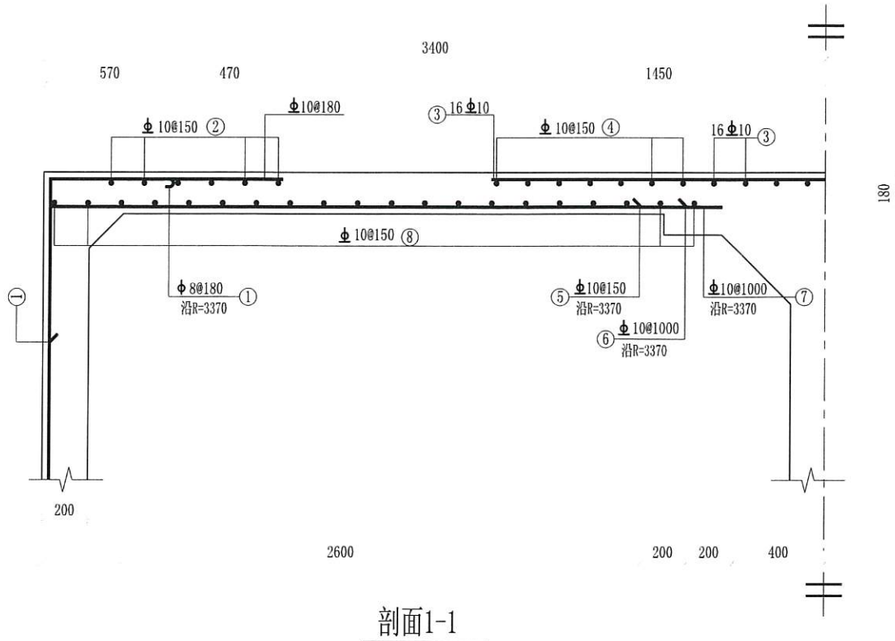

剖面1-1

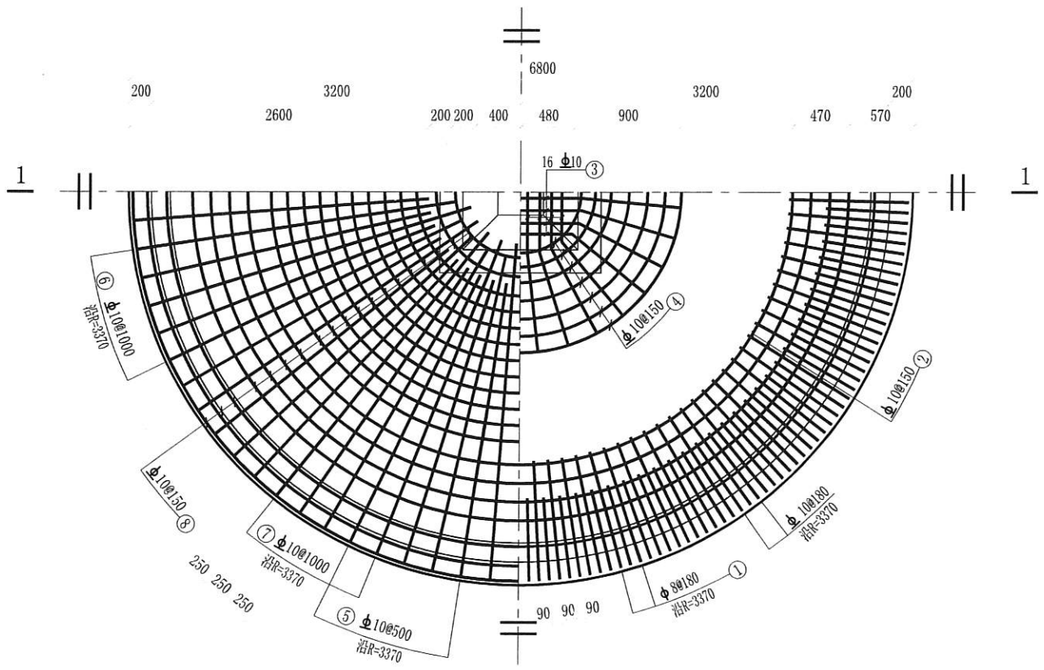

下层钢筋　　上层钢筋

池顶板钢筋布置图

钢筋及材料表

构件名称	编号	略图	直径(mm)	长度(mm)	根数	总长度(m)	各构件材料用量 钢筋 直径(mm)	长度(m)	重量(kg)	混凝土C25 (m³)
顶板	①	540 1200	8	1880	118	222	8	222	88	6.5
	②	400 D=4740 ~6240	10	平均17250	6	104	10	671	414	
	③	970 960~780 970	10	平均2810	16	45				
	④	400 D=960 ~2760	10	平均6240	7	44	共计HPB235级钢筋（≤Φ8） 88（kg） HRB335级钢筋（≥Φ10） 414（kg）			
	⑤	2570	10	2570	42	108				
	⑥	2770	10	2770	21	58				
	⑦	2970	10	2970	21	62				
	⑧	400 D=960 ~6740	10	平均12500	20	250				

说明：

1. 本图尺寸均以mm为单位；
2. 钢筋在板带内均匀分布。

广西万纵建设工程有限公司				
核定		刘继超	实施方案	设计
审查		祝远波	水土保持	部分
校核		张宇	鹿寨县2025年拉站河项目区小流域综合治理提质增效项目	
设计		韦唯		
制图		韦唯	100m³圆形蓄水池顶板配筋图	
比例	见图			
设计证号	A145018928		日期	2024/09
			图号	拉站-水保-28

广西壮族自治区工程勘察设计出图专用章 广西万纵建设工程有限公司 资质证书编号 A145018928 有效期至二〇二五年九月三日
广西壮族自治区住房和城乡建设厅监制

SIZE:A3+0=0.25A1

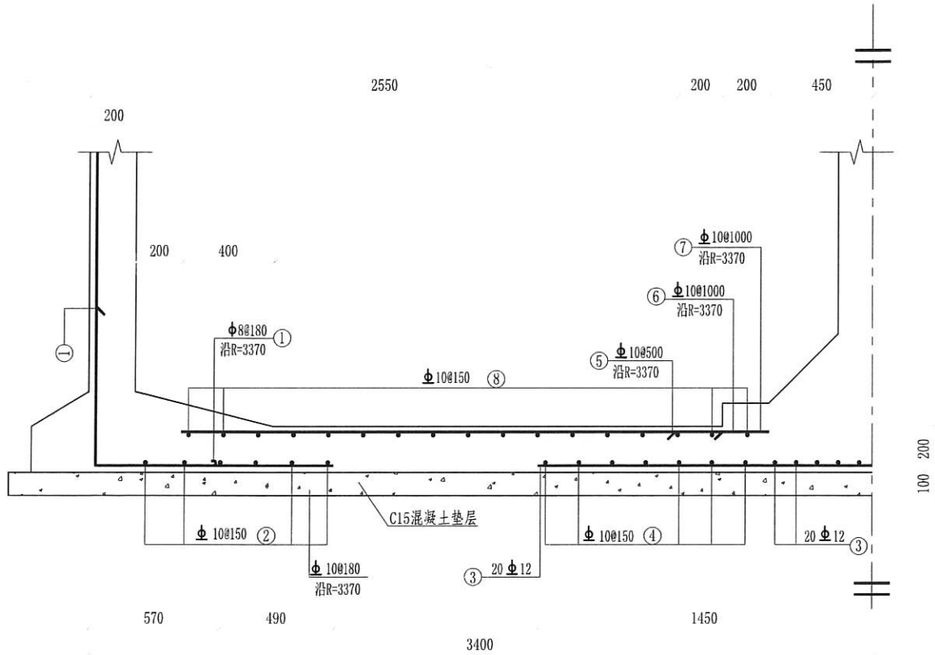

剖面1-1

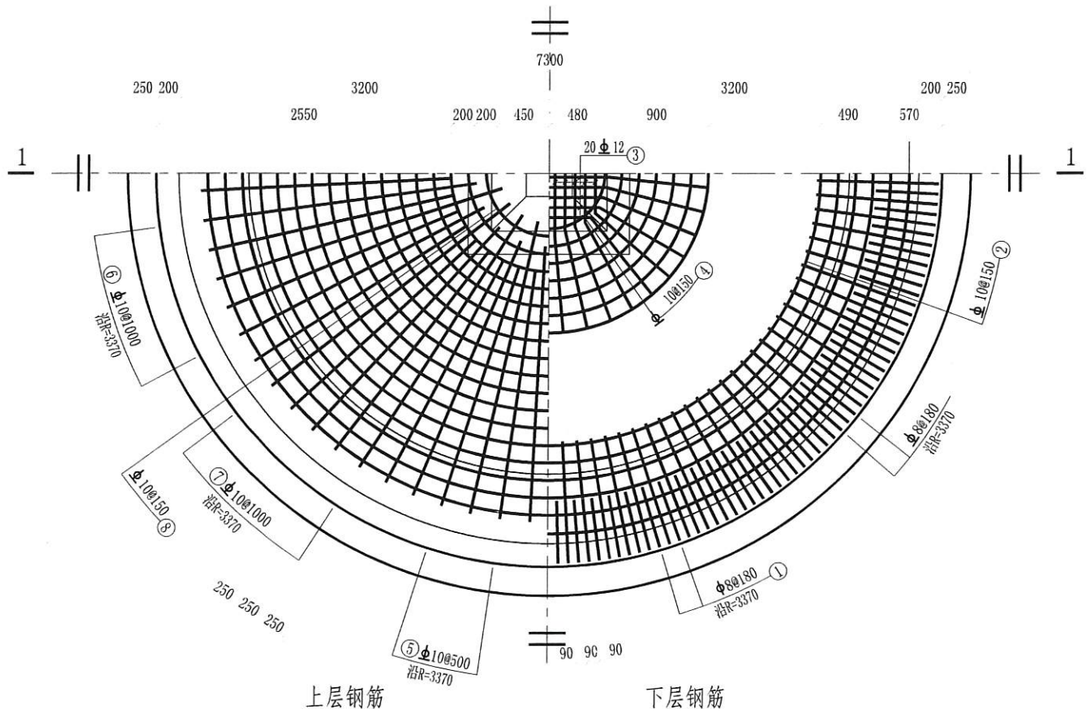

池底板钢筋布置图

钢筋及材料表

构件名称	编号	略图	直径(mm)	长度(mm)	根数	总长度(m)	各构件材料用量 钢筋 直径(mm)	长度(m)	重量(kg)	混凝土C25 (m^3)
顶板	①	540 1200	8	1880	118	222	8	222	88	8.4
	②	400 D=4740 ~6240	10	平均 17250	6	104	10	528	326	
	③	970 960~780 970	12	平均 2810	20	56	12	56	50	
	④	400 D=960 ~2760	10	平均 6240	7	44	共计HPB235级钢筋（≤ϕ8） 88（kg） HRB335级钢筋（≥ϕ10） 376（kg）			
	⑤	2150	10	2150	42	90				
	⑥	2350	10	2350	21	49				
	⑦	2550	10	2550	21	54				
	⑧	400 D=960 ~5800	10	平均 11020	17	187				

说明：

1. 本图尺寸均以mm为单位；
2. 钢筋在板带内均匀分布。

广西万纵建设工程有限公司				
核定		刘继超	实施方案	设计
审查		祝远波	水土保持	部分
校核		张宇	鹿寨县2025年拉站河项目区小流域综合治理提质增效项目	
设计		韦唯		
制图		韦唯	100m³圆形蓄水池底板配筋图	
比例	见图			
设计证号	A145018928		日期	2024/09
			图号	拉站-水保-29

SIZE:A3+0=0.25A1

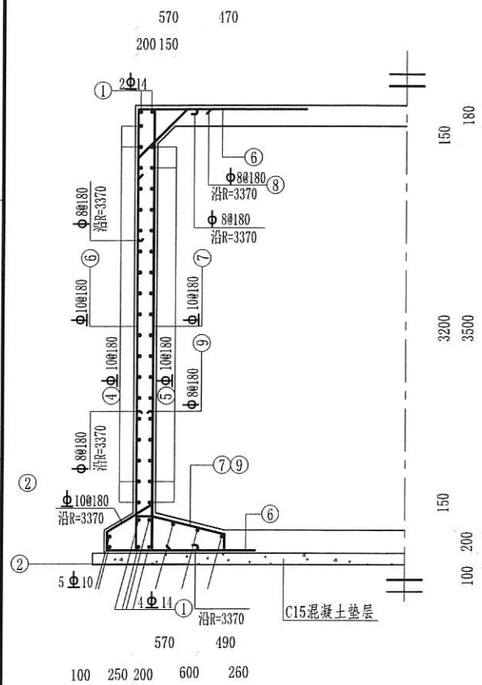

池壁钢筋布置图

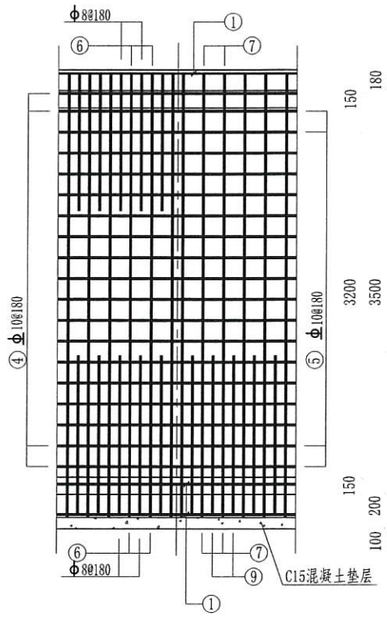

池壁钢筋展开图

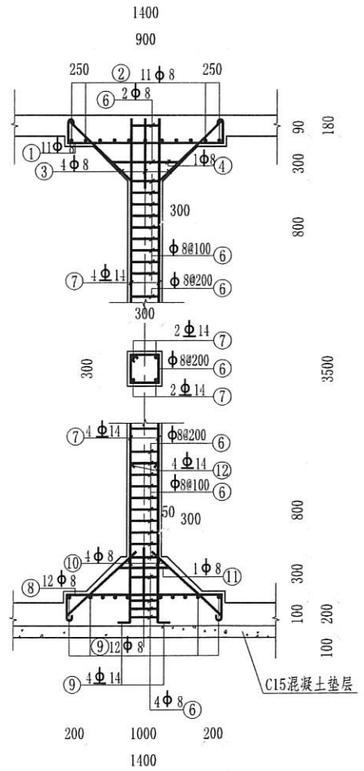

支柱配筋

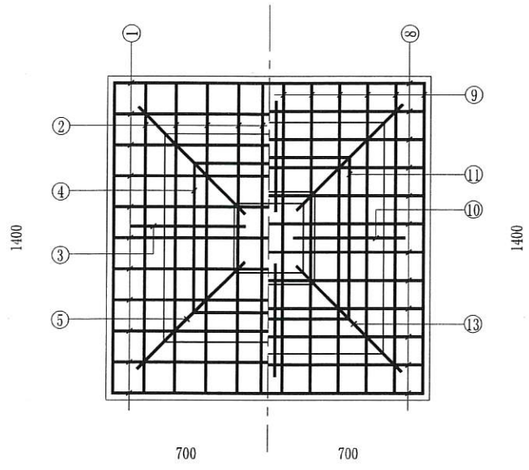

上柱帽 下柱帽

池壁钢筋展开图

说明:

1. 本图尺寸均以mm为单位;

构件名称	编号	略图	直径(mm)	长度(mm)	根数	总长度(mm)	各构件材料用量 钢筋 直径(mm)	长度(mm)	重量(mm)	C25砼(m^3)
池壁	①	560 D=6720～6480	14	平均21290	6	128				
	②	400 D=5280～7220	10	平均20030	5	100				
	③	130 450 550	10	1130	118	133	8	437	173	
	④	400 D=6720	10	21510	19	409	10	2287	1411	
	⑤	400 D=6480	10	20760	18	374	14	128	155	16.0
	⑥	545 3800 545	10	5850	118	690	共计HPB235级钢筋(≤Φ8) 173(kg) HRB335级钢筋(≥Φ10) 1566(kg)			
	⑦	140 310 640 280 130	10	5140	113	581				
	⑧	200 600 200	8	1140	118	135				
	⑨	140 200 640 280 130	8	2670	113	302				
支柱 共1根	①	210 1340 210	8	1900	11	19	直径(mm)	长度(mm)	重量(mm)	0.9
	②	200 1340 200	8	1880	11	21				
	③	850	8	990	4	4	8	143	56	
	④	540 640 540 640	8	2360	1	2	14	19	23	
	⑤	1200	8	1340	4	5	共计HPB235级钢筋(≤Φ8) 56(kg) HRB335级钢筋(≥Φ10) 23(kg)			
	⑥	240 340 240 340	8	1160	28	32				
	⑦	3250	14	3250	4	13				
	⑧	230 1340 230	8	1940	12	23				
	⑨	220 1340 220	8	1920	12	23				
	⑩	850	8	990	4	4				
	⑪	600 700 600 700	8	2600	1	3				
	⑫	1360 100	14	1460	4	6				
	⑬	1200	8	1340	4	5				

广西万纵建设工程有限公司

核定	刘继超	实施方案	设计
审查	祝远波	水土保持	部分
校核	张宇	鹿寨县2025年拉站河项目区小流域综合治理提质增效项目	
设计	韦唯		
制图	韦唯	100m³圆形蓄水池池壁及支柱配筋图	
比例	见图		
设计证号	A145018928	日期	2024/09
		图号	拉站-水保-30

有效期至二〇二五年十一月十一日

钢筋及材料表

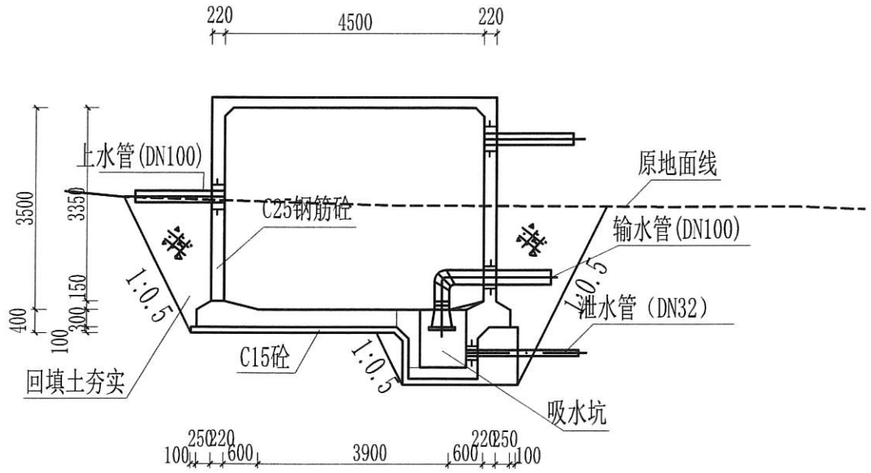

蓄水池剖面图 1:100

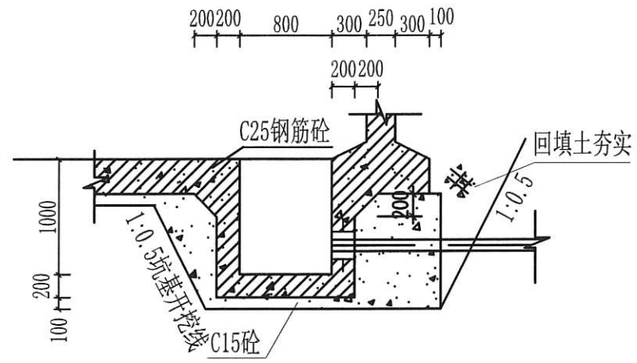

吸水坑剖面图 1:50

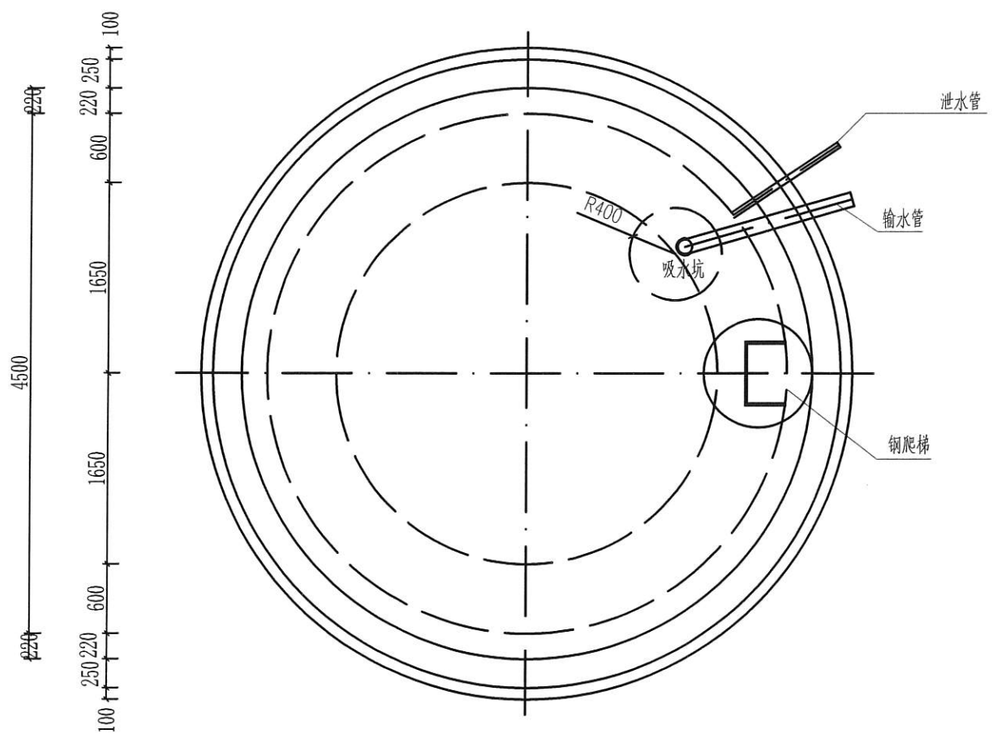

蓄水池平面图 1:50

说明：

1、图中单位尺寸，高程、桩号以m计，其余均已mm计。

2、混凝土强度：垫层强度等级为C15，池体强度等级为C25。

3、钢梯采用Q235B钢，水池内壁、底板顶面用1:2防水水泥砂浆抹面，厚20mm；水池外立面及平面采用1:2水泥砂浆抹面。

4、池底排水坡i=0.005，排向吸水坑。

5、图中及说明未详尽之处，按国家有关规范、规程执行。

广西万纵建设工程有限公司				
核定		刘继超	实施方案设计	
审查		祝远波	水土保持部分	
校核		张宇	鹿寨县2025年拉站河项目区小流域综合治理提质增效项目	
设计		韦唯		
制图		韦唯	50m³蓄水池设计图(1/3)	
比例	见图			
设计证号	A145018928		日期	2024/09
			图号	拉站-水保-31

SIZE:A3+0=0.25A1

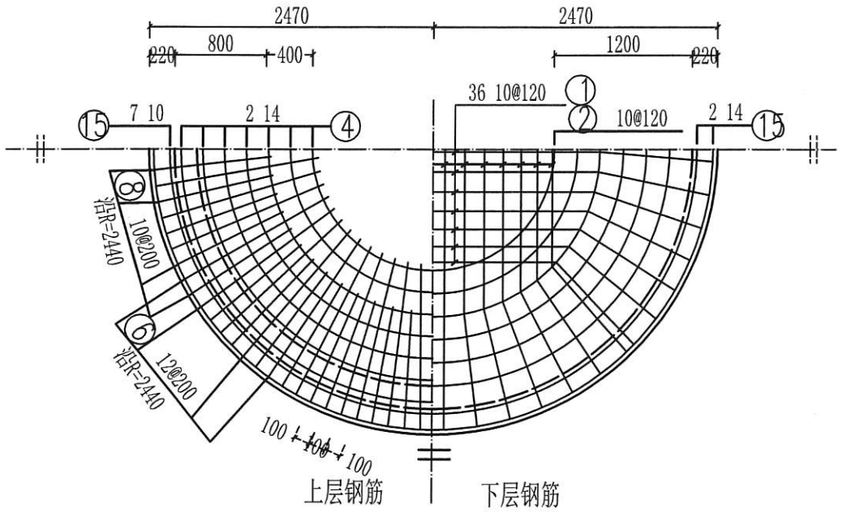

池顶板钢筋布置图 1:50

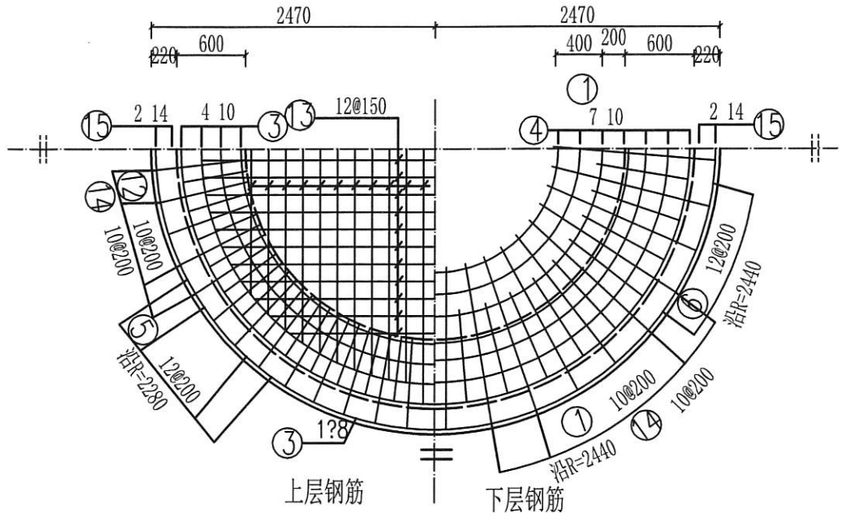

池顶板钢筋布置图 1:50

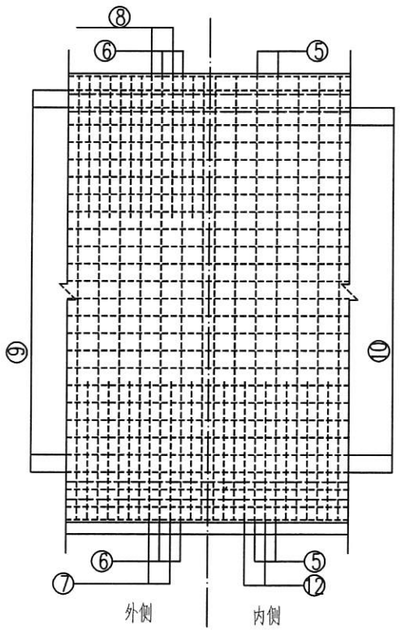

池壁钢筋展开 1:50

说明：

1、图中单位尺寸，高程、桩号以m计，其余均以mm计。

2、混凝土强度：垫层强度等级为C15，池体强度等级为C25。

3、钢梯采用Q235B钢。

4、池底排水坡i=0.005，排向吸水坑。

5、图中及说明未详尽之处，按国家有关规范、规程执行。

广西万纵建设工程有限公司					
核定		刘继超	实施方案	设计	
审查		祝远波	水土保持	部分	
校核		张宇	鹿寨县2025年拉站河项目区小流域综合治理提质增效项目		
设计		韦唯			
制图		韦唯	50m³蓄水池设计图（2/3）		
比例	见图				
设计证号	A145018928		日期	2024/09	
			图号	拉站-水保-32	

SIZE:A3+0=0.25A1

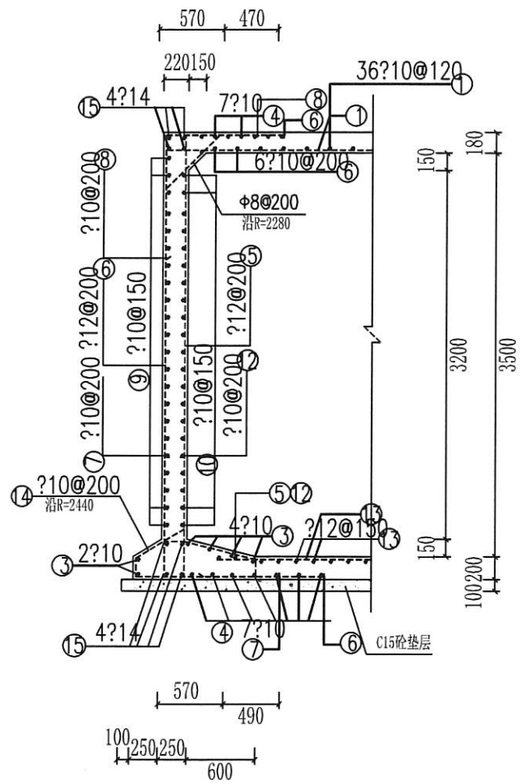

池壁钢筋布置图 1:50

钢筋表

部位	编号	规格	钢筋型式	单根长(mm)	根数	总长(m)	各构件材料用量 钢筋 直径(mm)	总长(mm)	重量(kg)
水池	①	?10	1000 2330~2860 1000	平均 4595	36	165			
	②	?10	400 D=2100 ~4100	平均 10140	6	61	8	81	32
	③	?10	400 D=3360 ~5380	平均 14128	6	85	10	1802	1123
	④	?10	400 D=2040 ~4440	平均 10579	14	148	12	966	913
							14	123	149
	⑤	?12	160 3830 300 640 150 160	5240	71	372	总重量（含5%损耗）：2328（kg）		
	⑥	?12	1390 3820 1390	6610	77	509			
	⑦	?10	1200 1190	2390	77	184	混凝土（m³）		
	⑧	?10	1200 990	2190	77	169	C15（m³）	2.52	
	⑨	?10	400 D=4860	15668	24	376	C25（m³）	23.03	
	⑩	?10	400 D=4580	14788	24	355			
	⑪	Φ8	580 200 200	1120	72	81			
	⑫	?10	160 1200 300 640 150 160	2610	71	185			
	⑬	?12	2600~4100	平均 3350	44	147			
	⑭	?10	492 150 550	1192	77	92			
	⑮	?14	560 D=4560 ~4880	平均 15388	8	123			

说明：

1、图中单位尺寸，高程、桩号以m计，其余均以mm计。

2、混凝土强度：垫层强度等级为C15，池体强度等级为C25。

3、钢梯采用Q235B钢。

4、池底排水坡i=0.005，排向吸水坑。

5、图中及说明未详尽之处，按国家有关规范、规程执行。

广西万纵建设工程有限公司			
核定	刘继超	实施方案	设计
审查	祝远波	水土保持	部分
校核	张宇	鹿寨县2025年拉站河项目区小流域综合治理提质增效项目	
设计	韦唯		
制图	韦唯	50m³蓄水池设计图（3/3）	
比例	见图		
设计证号	A145018928	日期	2024/09
		图号	拉站-水保-33

广西壮族自治区工程勘察设计出图专用章 广西万纵建设工程有限公司(7) 有效期至：五年十二月三十一日 A145018928

SIZE:A3+0=0.25A1

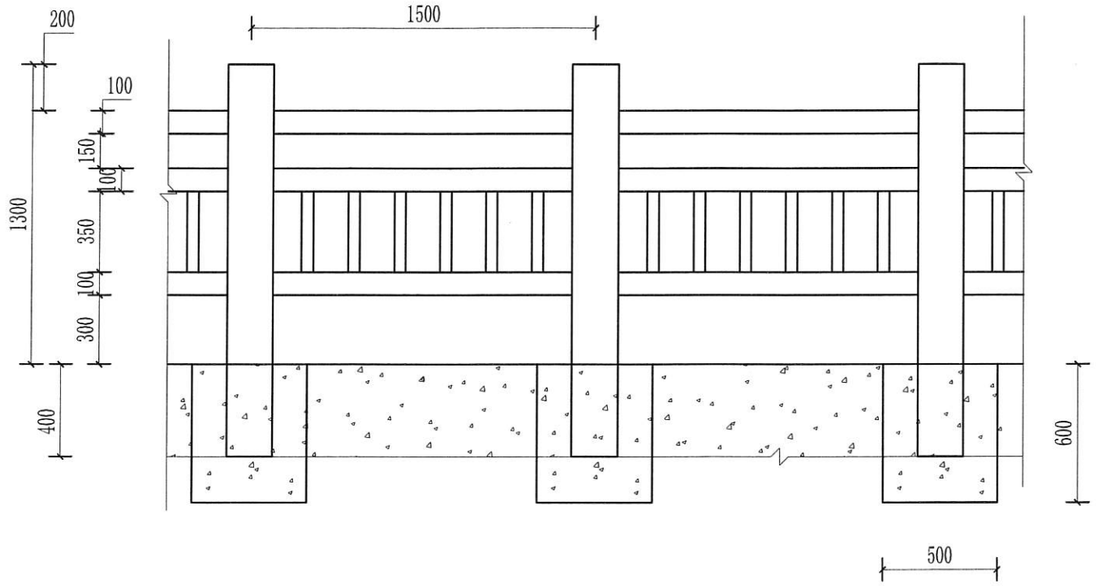

仿木护栏 1:25

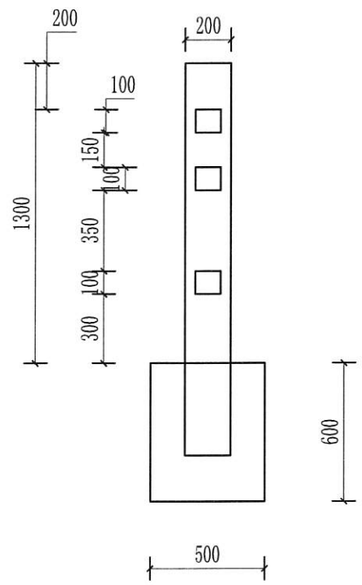

横断面图 1:25

说明：

1、本图高程以m计，其余尺寸以mm计。

2、护栏基础采用C20砼。

3、护栏样式尺寸可灵活定制。

4、未详述之处均按国家现行规范规定执行。

广西万纵建设工程有限公司				
核定	刘继超	实施方案	设计	
审查	祝远波	水土保持	部分	
校核	张宇	鹿寨县2025年拉站河项目区小流域综合治理提质增效项目		
设计	韦唯			
制图	韦唯	仿木护栏设计图		
比例	见图			
设计证号	A145018928	日期	2024/09	
		图号	拉站-水保-34	

SIZE:A3+0=0.25A1

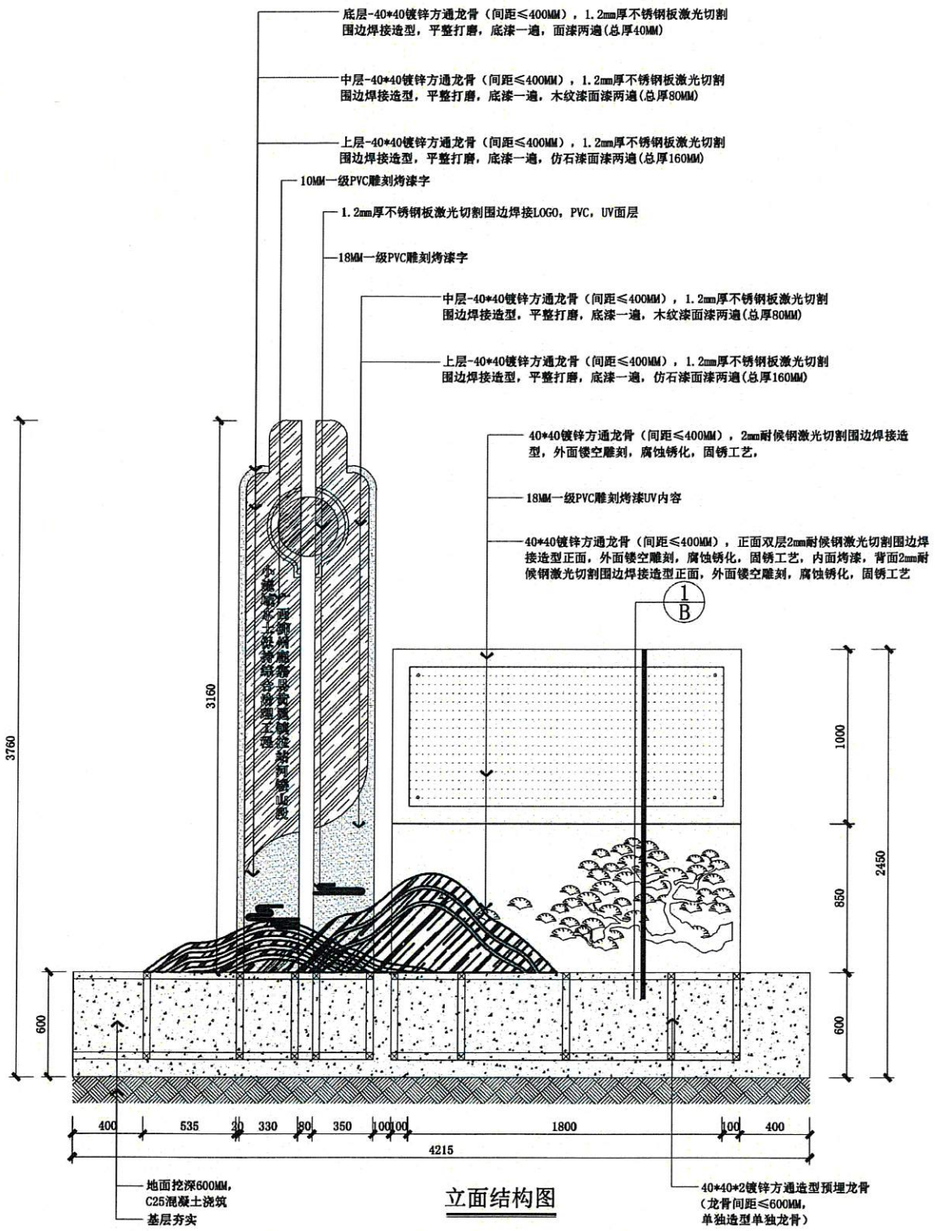

立面结构图

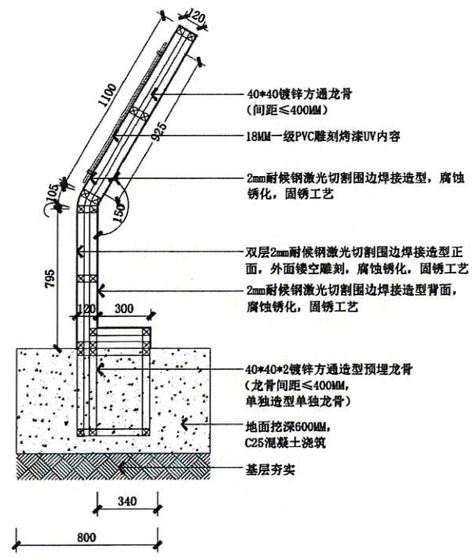

B-1剖面图

宣传碑示意图

广西万纵建设工程有限公司					
核定		刘继超	实施方案		设计
审查		祝远波	水土保持		部分
校核		张宇	鹿寨县2025年拉站河项目区小流域综合治理提质增效项目		
设计		韦唯			
制图		韦唯	宣传碑示意图		
比例	见图				
设计证号	A145018928		日期	2024/09	
			图号	拉站-水保-35	

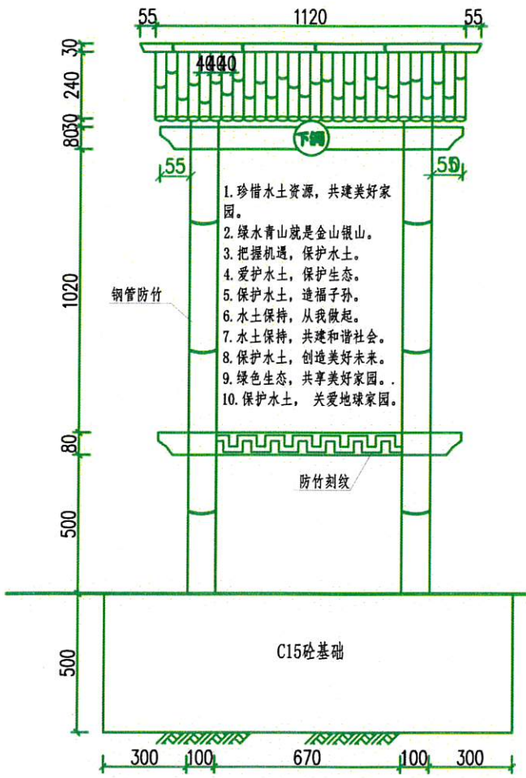

样式①宣传牌立面图1:20

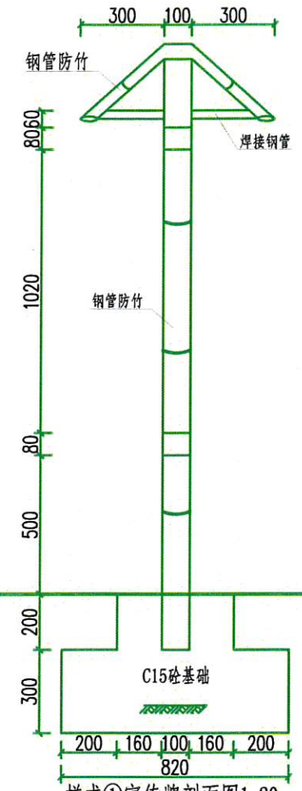

样式①宣传牌剖面图1:20

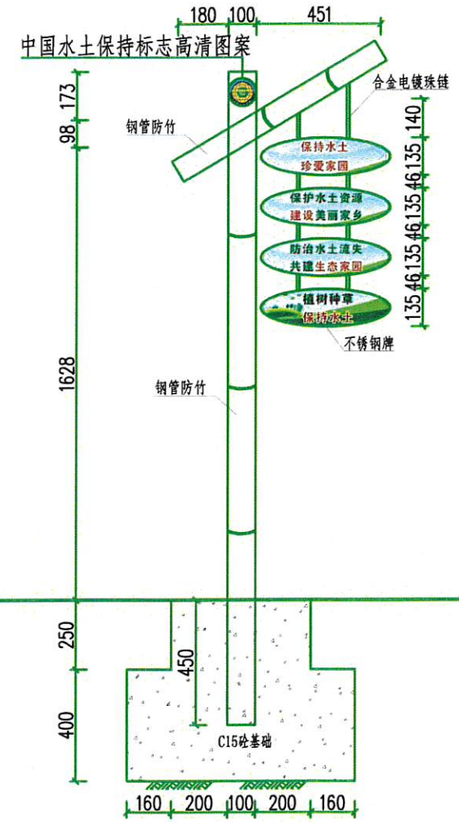

样式②宣传牌示意图1:20

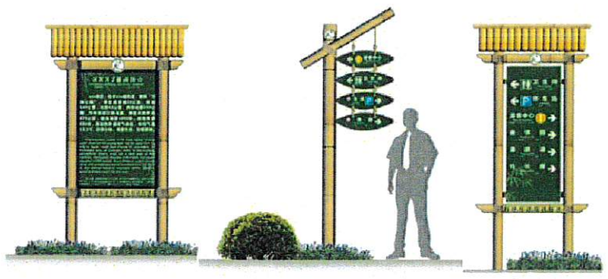

说明：

1、尺寸单位：桩号以km+m计，高程以m计，其余以mm计，坐标采用2000国家大地坐标系、高程为1985年国家高程基准。

2、图中±0.000为相对高程。

3、混凝土强度等级:基础C15,未注明均为C20。

4、样式①/②不锈钢水保宣传牌，涂防竹漆,如示意图。

5、宣传牌样式参照设计图制作安装，内容为关于水土保持、环境保护和乡村振兴衔接、工程相关村规民约均可，安装位置可根据现场布置。

6、图中未详尽说明之处，严格按国家现行有关规范执行。

广西万纵建设工程有限公司				
核定		刘继超	实施方案 设计	
审查		祝远波	水土保持 部分	
校核		张宇	鹿寨县2025年拉站河项目区小流域综合治理提质增效项目	
设计		韦唯		
制图		韦唯	1#、2#风貌宣传牌设计图	
比例	见图			
设计证号	A145018928		日期	2024/09
			图号	拉站-水保-36

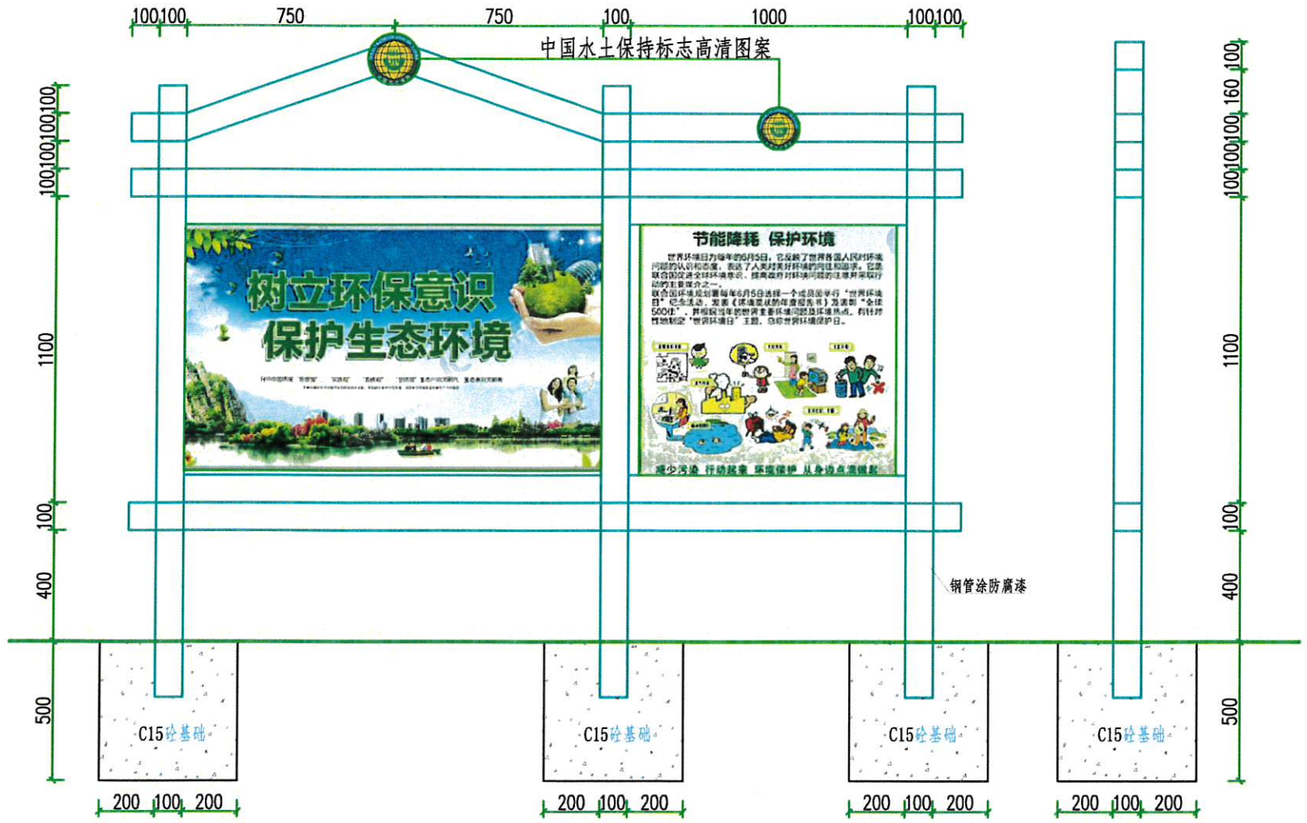

样式③宣传牌立面图1:20

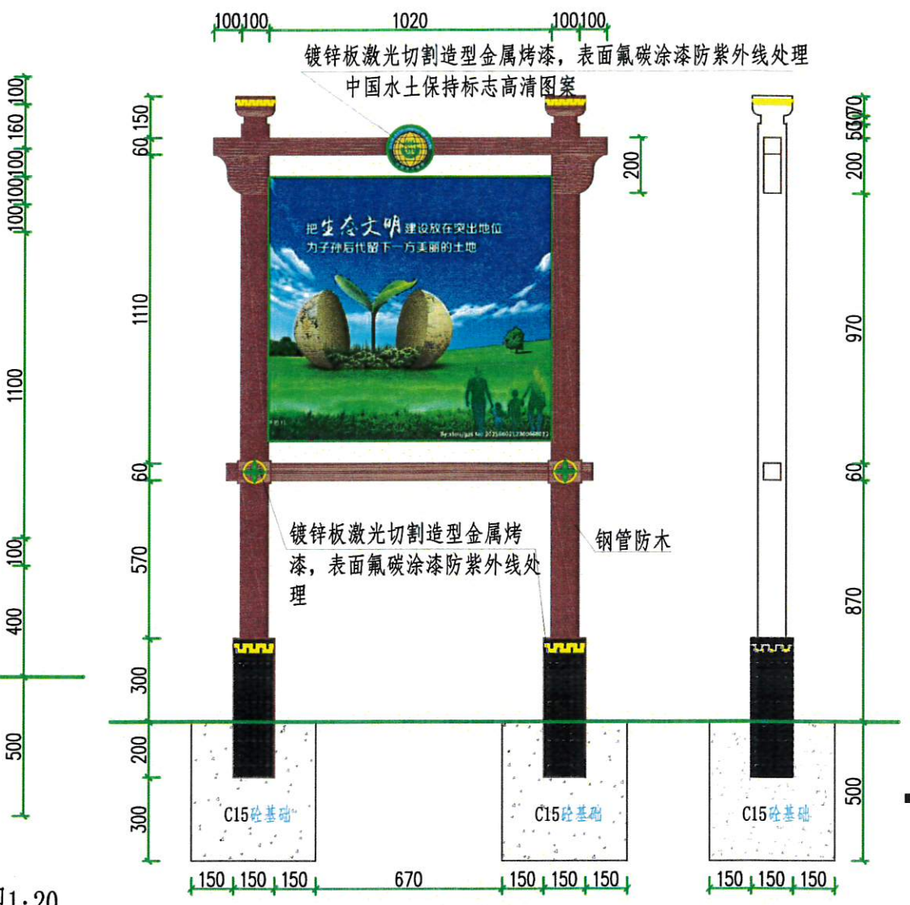

样式③宣传牌剖面图1:20

样式④宣传牌立面图1:20

样式④宣传牌剖面图1:20

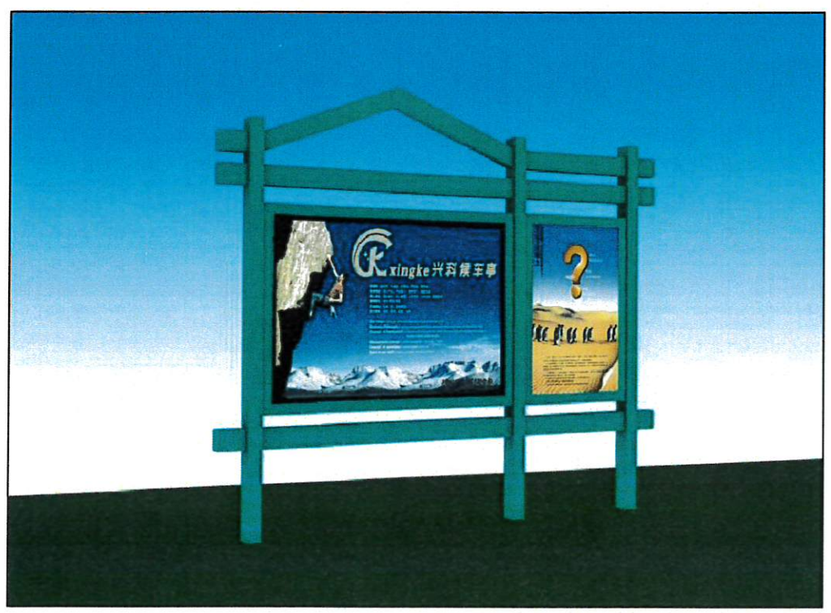

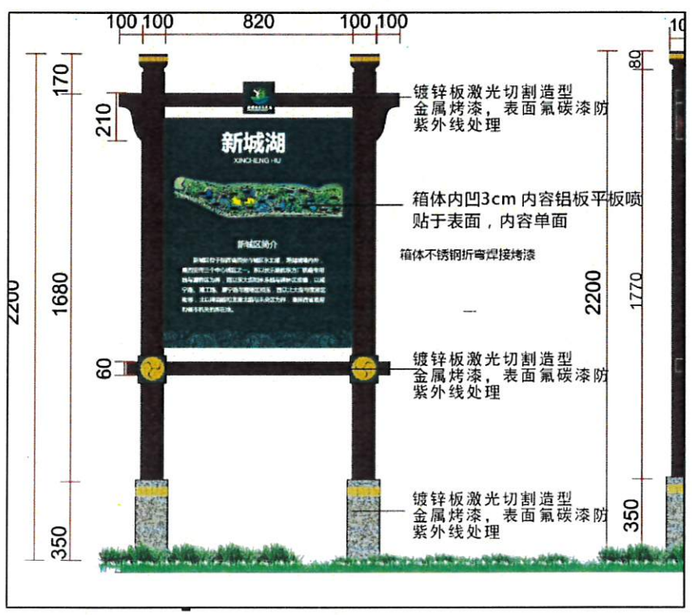

说明：

1、尺寸单位：桩号以km+m计，高程以m计，其余以mm计，坐标采用2000国家大地坐标系、高程为1985年国家高程基准。

2、图中±0.000为相对高程。

3、混凝土强度等级：基础C15，未注明均为C20。

4、样式③不锈钢水保宣传牌，涂防腐漆(样式③不锈钢水保宣传牌可根据现场情况拆分安装)，样式④不锈钢水保宣传牌，涂防仿木漆，如示意图。

5、宣传牌样式参照设计图制作安装，内容为关于水土保持、环境保护和乡村振兴衔接、工程相关村规民约均可，安装位置可根据现场布置。

6、图中未详尽说明之处，严格按国家现行有关规范执行。

广西万纵建设工程有限公司					
核定		刘继超	实施方案	设计	
审查		祝远波	水土保持	部分	
校核		张宇	鹿寨县2025年拉站河项目区小流域综合治理提质增效项目		
设计		韦唯			
制图		韦唯	3#、4#风貌宣传牌设计图		
比例	见图				
设计证号	A145018928		日期	2024/09	
			图号	拉站-水保-37	

SIZE:A3+0=0.25A1

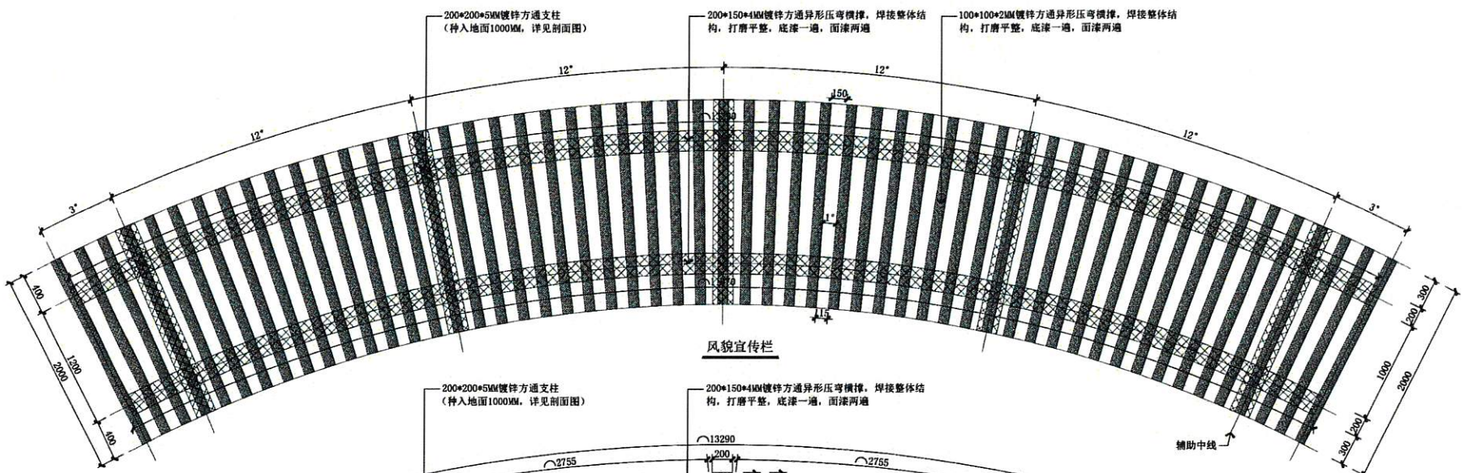

风貌宣传栏

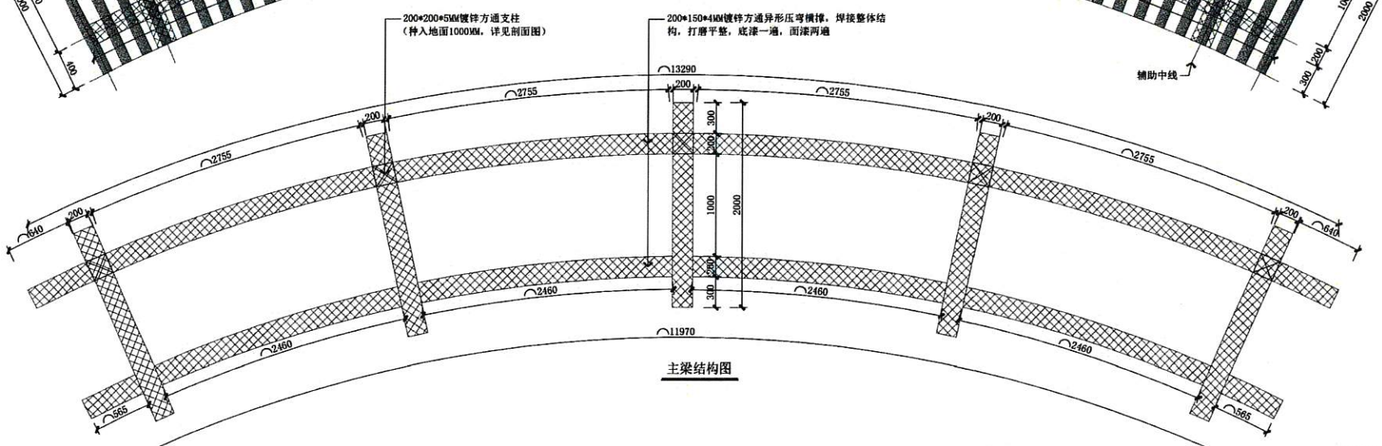

主梁结构图

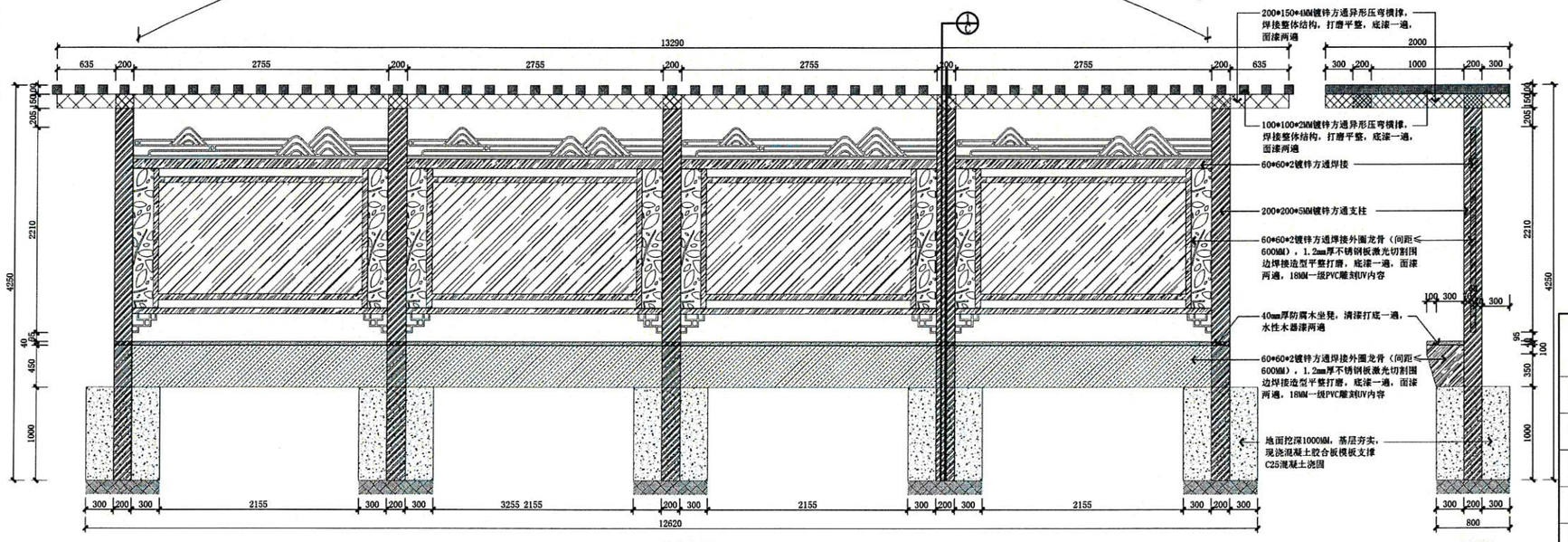

立面展开图　　C1剖面图

广西万纵建设工程有限公司			
核定	刘继超	实施方案	设计（）
审查	祝远波	水土保持	部分
校核	张宇	鹿寨县2025年拉站河项目区小流域综合治理提质增效项目	
设计	韦唯		
制图	韦唯	风貌宣传栏设计图	
比例	见图		
设计证号	A145018928	日期	2024/09
		图号	拉站-水保-38

SIZE:A3+0=0.25A1

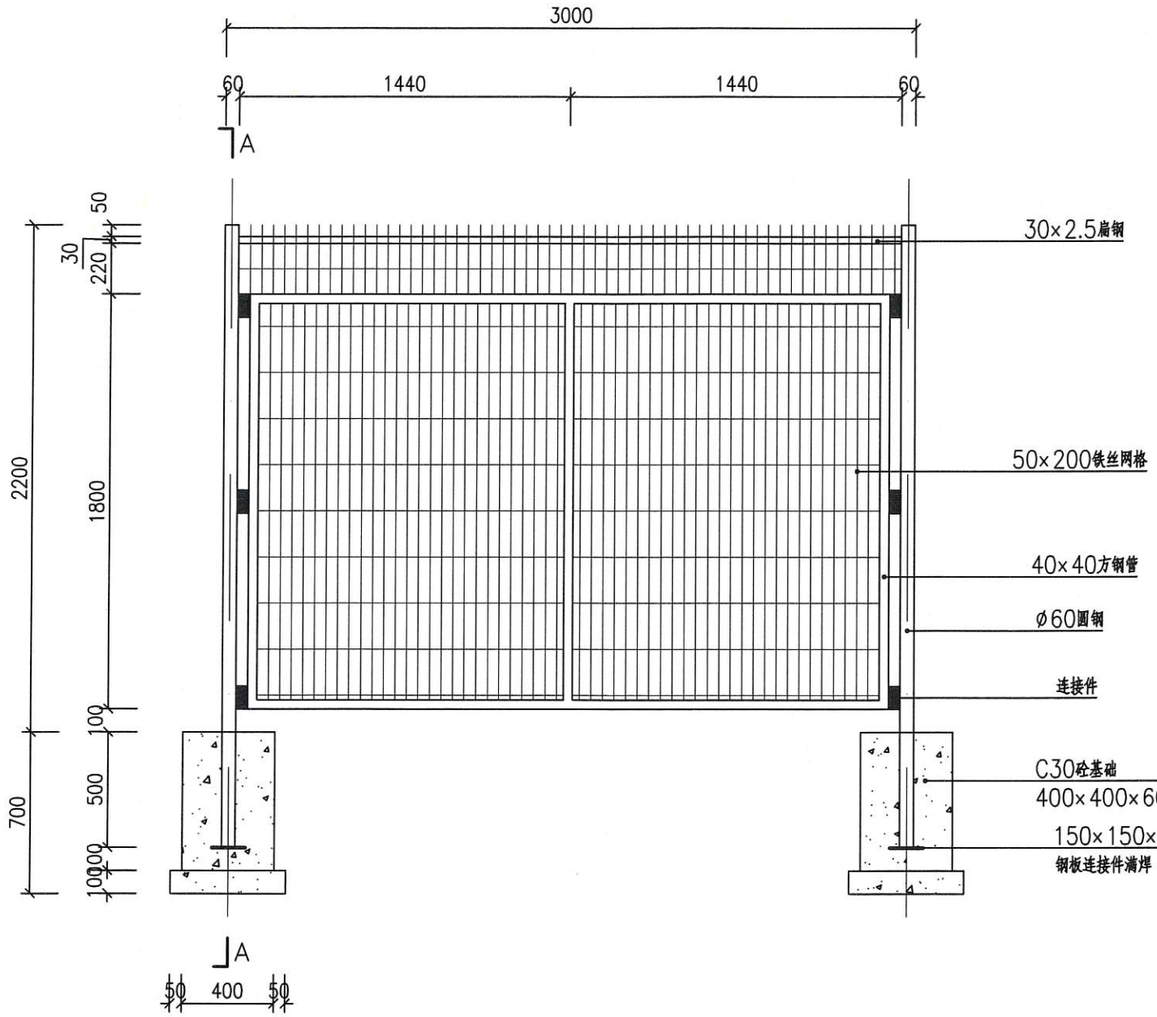

铁丝网护栏立面图 1:25

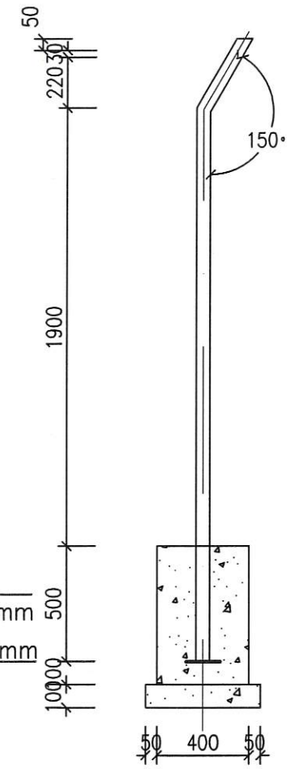

A-A剖视图 1:25

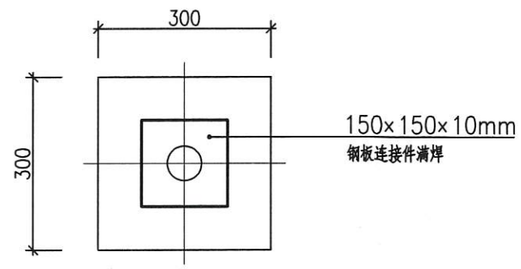

基础平面图 1:10

说明:

1、图中尺寸为mm。

2、本图建设内容：下游坝坡坡底新建铁丝护栏，高2.20m，长230m。

3、铁丝护栏基础采用C30混凝土基础，护栏表面喷绿色漆。

4、未详尽处按有关施工规程、规范进行。

广西万纵建设工程有限公司					
核定		刘继超	实施方案	设计	
审查		祝远波	水土保持	部分	
校核		张宇	鹿寨县2025年拉站河项目区小流域综合治理提质增效项目		
设计		韦唯			
制图		韦唯	铁丝网护栏设计图		
比例	见图				
设计证号	A145018928		日期	2024/09	
			图号	拉站-水保-39	

SIZE:A3+0=0.25A1

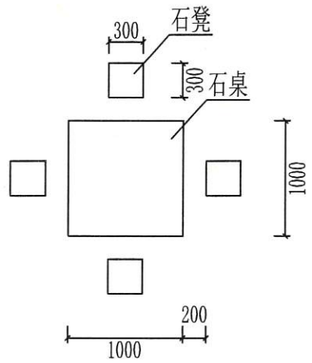

石桌平面图 1：50

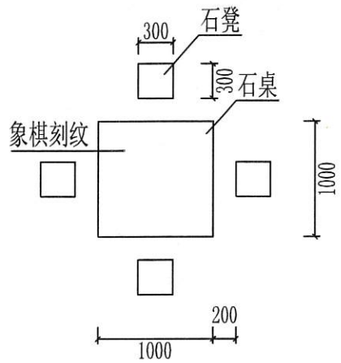

象棋石桌平面图 1：50

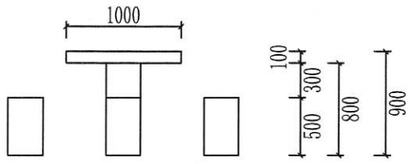

石桌剖面图 1：50

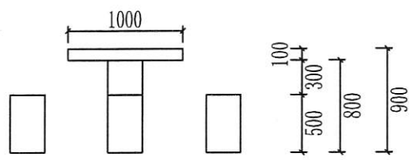

象棋石桌剖面图 1：50

说明：

1、本图尺寸单位均以mm计；

2、石桌石凳均采用大理石料制作，棱角、棱边磨圆；

3、本项目共安装石桌桌面有象棋刻纹的大理石桌；

4、其他未尽事项按相关施工规范执行。

广西万纵建设工程有限公司					
核定		刘继超	实施方案	设计	
审查		祝远波	水土保持	部分	
校核		张宇	鹿寨县2025年拉站河项目区小流域综合治理提质增效项目		
设计		韦唯			
制图		韦唯	石桌石凳大样图		
比例	见图				
设计证号	A145018928		日期	2024/09	
			图号	拉站-水保-40	

垃圾分类亭示意图

长x宽：4000x1200mm，高：2500mm

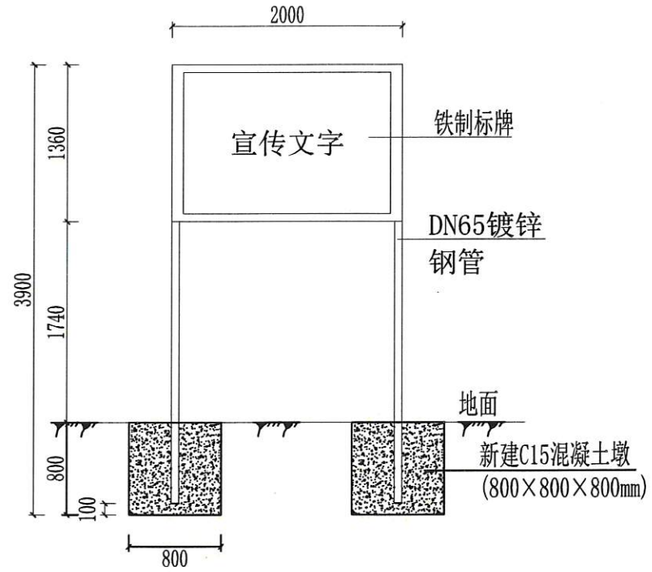

封禁宣传牌典型设计图

1:50

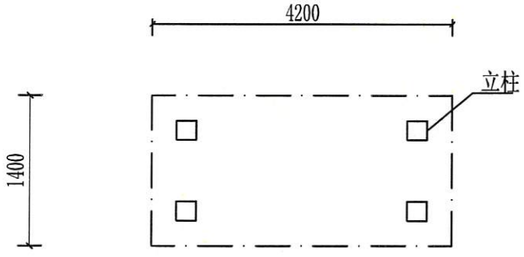

基础平面图 1:50

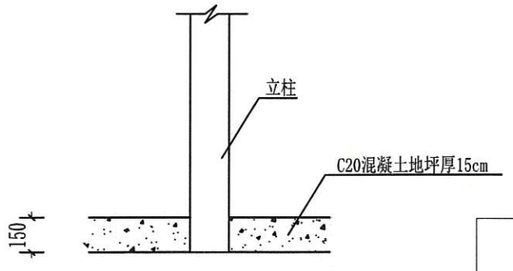

基础剖面图 1:25

说明：

1、图中单位以mm计；

2、其他未尽事项应按相关施工规范执行。

广西万纵建设工程有限公司				
核定		刘继超	实施方案设计	
审查		祝远波	水土保持部分	
校核		张宇	鹿寨县2025年拉站河项目区小流域综合治理提质增效项目	
设计		韦唯		
制图		韦唯	垃圾分类亭、封禁宣传牌设计图	
比例	见图			
设计证号	A145018928		日期	2024/09
			图号	拉站-水保-41

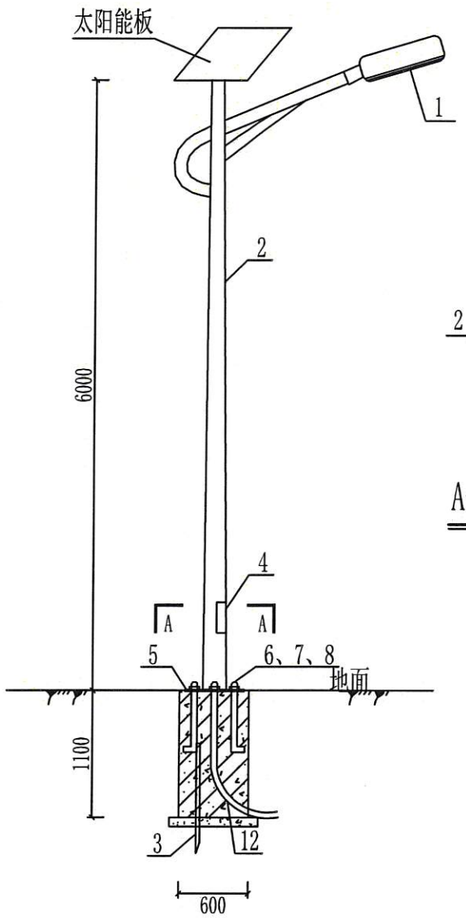

路灯断面示意图

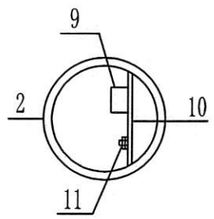

A-A剖面示意图

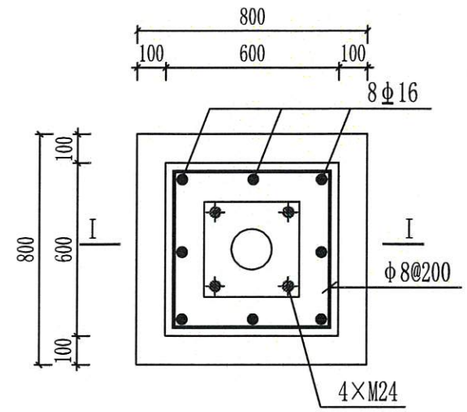

基础平面图 1:20

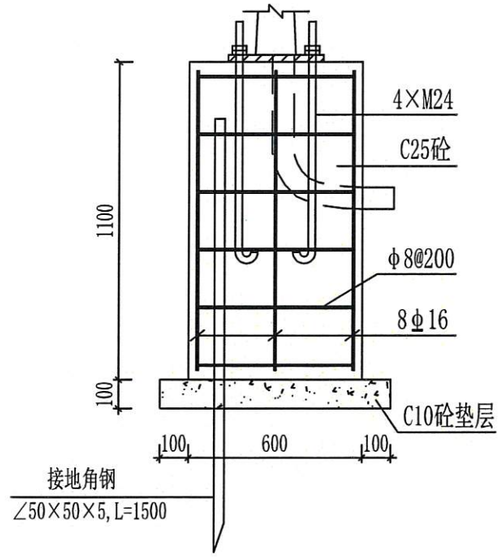

I-I剖面图 1:20

设备材料表

编号	名称	型号及规格	单位	数量	备注
1	灯具	LED 30W	个	1	太阳能灯
2	灯杆	6m，140×60mm，h=2.75mm	根	1	
3	接地极	∠50×50×5,L=1500	根	1	
4	接线盒	由灯具厂确定	个	1	
5	固定钢板	由灯具厂确定	块	1	
6	螺栓	M24×800	个	4	
7	螺母	M24	个	4	
8	垫圈	24	个	4	
9	断路器	HC65N-C20A/2P	个	1	
10	固定钢板	由灯具厂确定	块	1	
11	接线端子	M8×40	个	1	
12	电缆	YJV-3×16+2×10	m	1	
13	电缆保护管	PVC-C 75mm	m	1	
14	杆内电线	BV-1mm²	m	7	
15	基础	600×600×1100	个	1	C25钢筋砼

说明：

1、图中尺寸标注以mm计。
2、太阳能路灯平均50m安装1盏，共18盏。
3、基础钢筋保护层厚度为30mm。模板支设完毕后进行钢筋安装及预埋件、保护管埋设。
4、接地极与基础钢筋做可靠焊接。
5、穿电缆预埋管在混凝土浇筑前固定在钢筋骨架上，两端用塑料布封好。
6、电缆允许最小弯曲半径15D。
7、所有灯具在安装前做通电试验，合格后再安装，全部装好后再次进行通电试验，调整投射角后进行最后固定。
8、所有外露金属件均做镀锌处理。
9、未尽事宜，按国家有关行业规范及标准执行。

广西万纵建设工程有限公司

核定	刘继超	实施方案	设计
审查	祝远波	水土保持	部(分)
校核	张宇	鹿寨县2025年拉站河项目区小流域综合治理提质增效项目	
设计	韦唯		
制图	韦唯	太阳能路灯设计图	
比例	见图		
设计证号	A145018928	日期	2024/09
		图号	拉站-水保-42

SIZE:A3+0=0.25A1

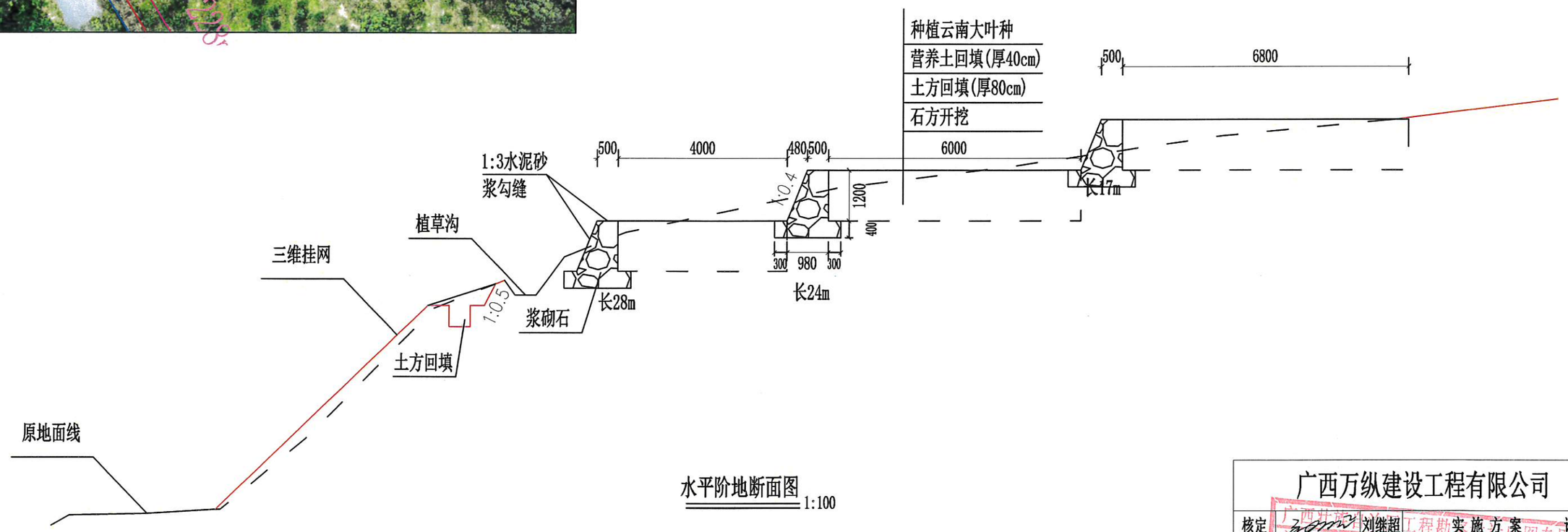

水平阶地断面图 1:100

说明：

1、图中单位按mm计。

广西万纵建设工程有限公司				
核定		刘继超	实施方案	设计
审查		祝远波	水土保持	部分
校核		张宇	鹿寨县2025年拉站河项目区小流域综合治理提质增效项目	
设计		韦唯		
制图		韦唯	水平阶地设计图	
比例	见图			
设计证号	A145018928		日期	2024/09
			图号	拉站-水保-43