陆川县古城镇北豆村大塘面队美丽移民村项目

设计阶段　施工图

市政
编号：20091
施工图技术审查专用章
玉林市建标工程咨询有限公司
有效期至：2026年11月14日
广西壮族自治区住房和城乡建设厅监制

中述设计集团有限公司
Zhongshu Design Group Co., Ltd.

建筑工程甲级 公路行业专业乙级	A151023585
项目编号	gxcx-sj-202503
日期	2025.01

四川省建设工程设计出图专用章
中述设计集团有限公司
资质等级范围：建筑行业（建筑工程）甲级
资质证书编号：A151023585　有效期至：2026年10月11日

企 业 名 称 ：中述设计集团有限公司

经 济 性 质 ：有限责任公司（自然人投资或控股）

资 质 等 级 ：公路行业（公路）专业乙级。

******

工 程 设 计
资 质 证 书

市政
编号：20091
施工图技术审查专用章
玉林市建标工程咨询有限公司
有效期至：2026年11月14日
广西壮族自治区住房和城乡建设厅监制

证书编号：A151023585（临）

有 效 期：至2025年07月12日

发证机关：

四川省建设工程设计出图专用章
中述设计集团有限公司
资质等级范围：建筑行业（建筑工程）甲级
资质证书编号：A151023585 有效期至：2026年10月11日

中华人民共和国住房和城乡建设部制

2024 年 07 月 12 日

No.AZ 0111274

工 程 设 计

资 质 证 书

证书编号： A151023585

有 效 期： 至2026年10月11日

企 业 名 称 ： 中述设计集团有限公司

经 济 性 质 ： 有限责任公司（自然人投资或控股）

资 质 等 级 ： 建筑行业（建筑工程）甲级。

可承担建筑装饰工程设计、建筑幕墙工程设计、轻型钢结构工程设计、建筑智能化系统设计、照明工程设计和消防设施工程设计相应范围的甲级专项工程设计业务。******

发证机关： 中华人民共和国住房和城乡建设部

2022年 09月 26日

No.AZ 0103003

中华人民共和国住房和城乡建设部制

统一社会信用代码

91510000309348283G

营业执照

扫描二维码登录“国家企业信用信息公示系统”了解更多登记、备案、许可、监管信息。

市政
编号：20091
施工图技术审查专用章
玉林市建标工程咨询有限公司
有效期至：2026年11月14日
广西壮族自治区住房和城乡建设厅监制

名　　称　中述设计集团有限公司

类　　型　有限责任公司(自然人投资或控股)

法定代表人　聂军强

经营范围　许可项目：建设工程设计；建设工程勘察；建设工程监理；工程造价咨询业务；测绘服务；特种设备安装改造修理；消防设施工程施工；建筑劳务分包；建筑物拆除作业（爆破作业除外）；各类工程建设活动；文物保护工程施工；国土空间规划编制。（依法须经批准的项目，经相关部门批准后方可开展经营活动，具体经营项目以相关部门批准文件或许可证件为准）一般项目：工程管理服务；规划设计管理；贸易经纪；地质勘查技术服务；地质灾害治理服务；环境保护监测；生态资源监测；商务代理代办服务；社会经济咨询服务；信息咨询服务（不含许可类信息咨询服务）；信息技术咨询服务；园林绿化工程施工；建筑材料销售；国内贸易代理；机械设备租赁；建筑工程机械与设备租赁。（除依法须经批准的项目外，凭营业执照依法自主开展经营活动）

注册资本　柒拾伍万元整

成立日期　2014年06月17日

住　　所　四川省宜宾市屏山县屏山镇岷江大道中段9号丹山碧水商业步行街负二层1046号

登记机关

2022年9月1日

四川省建设工程设计出图专用章
中述设计集团有限公司
资质等级范围：建筑行业（建筑工程）甲级
资质证书编号：A151023585　有效期至：2026年10月11日

国家企业信用信息公示系统网址：http://www.gsxt.gov.cn

国家市场监督管理总局监制

公路部分

市政
编号：20091
施工图技术审查专用章
玉林市建标工程咨询有限公司
有效期至：2026年11月14日
广西壮族自治区住房和城乡建设厅监制

四川省建设工程设计出图专用章
中述设计集团有限公司
资质等级范围：建筑行业（建筑工程）甲级
资质证书编号：A151023585　有效期至：2026年10月11日

公 路 硬 化 图 纸 目 录

陆川县古城镇北豆村大塘面队美丽移民村项目

序号	图表名称	编号	页数	备注
1	2	3	4	5
	施工图			
1	总说明书	S-01	5	第一册
2	项目地理位置图	S-02	1	第一册
3	总体平面图	S-03	1	第一册
4	重力式挡土墙设计图	S-04	1	第一册
5	路面、场地硬化结构设计图	S-05	1	第一册
6	挡土墙工程数量表	S-06	1	第一册
7	路面、场地硬化工程数量表	S-07	1	第一册

序号	图表名称	编号	页数	备注
1	2	3	4	5

市政
编号：20091
施工图技术审查专用章
玉林市建标工程咨询有限公司
有效期至：2026年11月14日
广西壮族自治区住房和城乡建设厅监制

四川省建设工程设计出图专用章
中述设计集团有限公司
资质等级范围：建筑行业（建筑工程）甲级
资质证书编号：A151023585　有效期至：2026年10月11日

总说明

一、任务依据及测设经过

1.1 任务依据

陆川县古城镇北豆村大塘面队美丽移民村项目，受业主委托，我公司对陆川县古城镇北豆村大塘面队美丽移民村项目进行提升改造设计。承接到任务后，我公司立即组织人员对以上设计内容位置进行了详细的路况勘测。

主要依据有以下有关文件:

（1）交通部颁布的有关技术标准、规范、规程等;

《公路工程技术标准》（JTG B01-2014）

《公路路基设计规范》（JTG D30-2015）

《公路路基施工技术规范》（JTG/T 3610-2019）

《公路水泥混凝土路面设计规范》（JTG D40-2011）

《公路水泥混凝土路面施工技术细则》（JTG／TF30-2014）

《公路路面基层施工技术细则》（JTG/T F20-2015）

《公路工程水泥及水泥混凝土试验规程》（JTG E30-2015）

《小交通量农村公路工程技术标准》（JTG 2111-2019）

《小交通量农村公路工程设计规范 》（JTGT 3311-2021）

《公路工程水泥及水泥混凝土试验规程》（JTG E30-2015）

《公路工程岩石试验规程》（JTG 3431-2024）

《灌溉与排水工程设计标准》（GB 50288-2018）等现行规范、规程为设计依据。

（2）广西壮族自治区现行有关技术规定及有关会议纪要、规定。

1.2 测设经过

接到任务后，我公司立即组织有关技术人员按要求，对现场进行调查测量，并落实设计方案。

勘测工作严格按现行有关规范、规定进行，同时结合我公司“ISO9001”质量管理体系要求进一步规范勘测设计工作，确保外业勘测设计的准确性。

二、区位与环境

1、地理环境

陆川县，地处北纬[illegible]，是广西的南大门，南与广东廉江、化州市接壤，从县城到北流市[illegible]公里，北靠[illegible]，东接北流市，西南连博白县。总面积 1154 平方千米。

2、气候

陆川县，地处低纬度，北回归线以南，南近热带海洋，属南亚热带季风气候。夏半年（4～9 月）受湿热的夏季风影响，盛行偏南风；冬半年（10 月～次年 3 月）受干冷的冬季风影响，多吹偏北风。总的气候特点是：气温较高，阳光充足，热量丰富，雨量充沛，但分布不均，夏季多暴雨，易洪涝，春秋有干旱，冬季有霜冻。

3、地形地貌

陆川县，地貌在全国地貌类型中属华南丘陵的一部分，在广西地貌类型中属桂东南丘陵区。境内地势，最高地海拔 792 米（谢仙嶂），最低地海拔 30 米（盘龙圩边），相对高差 762 米。南北较低的拱背形，以塘村的分水为界，界南的河溪向南流，界北的河溪向北流。县境东系山脉和西系山脉均属构造剥蚀低山丘陵地貌，[illegible]东、

市政
编号：20091
施工图技术审查专用章
玉林市建标工程咨询有限公司
有效期至：2026年11月14日
广西壮族自治区住房和城乡建设厅监制

四川省建设工程设计出图专用章
中述设计集团有限公司
行业：建筑行业（建筑工程）甲级
有效期至：2026年01月10日

西两山脉中间夹着有向北径流汇入南流江的米马河和向南径流汇入北部湾的九洲江，组成走向南、北的窄长河峪，两侧有河流冲积阶地、小平原。总的说来，丘陵较多，低山、台地平原较少。属于六山（丘陵）一水三分地的县。

三、技术标准

根据的要求及交通部颁布的本项目采用的技术标准如下:

主要技术标准

序号	指标名称	挡墙工程	场地硬化	道路硬化
1	类型及设计内容	1 点~9 点总计共 9 处挡土墙，总长约 385m。	A 处~V 处总计 22 处场地硬化，总面积 4069 平方米。	1#~5#总计共 5 条道路硬化、路线总长约 296m。
2	工程量及指标见图纸			

四、项目所在地现状分析

大塘面现状

五、 工程设计

5.1 挡土墙及设计

5.1.1 挡土墙设计

（1）挡土墙材料

重力式挡土墙墙体材料采用 C20 混凝土浇筑。

（2）土墙地基

挡土墙埋置深度不得小于 1m，且基底需入持力层 20cm 以上，不得以一般土作为持力层。挡土墙纵向基底可采用台阶过渡或设置纵坡，当设置纵坡时，坡度不得大于 1: 20，采用台阶过渡时，台阶高宽比宜为 1: 2，一般情况下台阶高度 0.5~

1.0m，挡土墙起终点应注意与相邻结构的顺接。挡土墙基底倒坡应按设计要求设置，以保证墙体的稳定性。挡土墙需满足承载力等要求，详见大样图说明。

（3）伸缩缝

沿墙长每隔 10m 设置伸缩缝，在基底的地层变化处，应设置沉降缝。伸缩缝和沉降缝可合并设置，缝宽 2～3cm，缝内沿墙的内、外、顶三边填塞沥青麻絮或沥青木板，塞入深度不小于 30cm。

（4）墙后排水

对本工程的挡土墙，挡土墙前为地面线，为保证挡土墙后土体内的水有效排出，于挡土墙背后 0.3m 内设置碎石反滤层，回填透水性好的粒料，以便于墙后排水顺畅。为保证墙身后水体有效排出，墙身以梅花形通长布置 100mmPVC 管泄水孔，其间距为 2m×2m，为防止墙背水下渗至基底，于墙后最低排泄水孔下用粘土回填封闭夯实。最低一排泄水孔应高出地面不小于 200mm。当墙后渗水量较大或在集中水流处，为了减少静、动水压力对墙身的影响，应加密、加大泄水孔尺寸或增设纵横向地下排水设备（如渗水暗沟等）。其出水口下部应采取措施，防止水流冲空基础。

5.3 场地、路面硬化

依据交通量及其状况和公路等级对路面强度的要求及有关的公路设计规范，以及旧路状况，确定了路面结构的方案如下:

水泥混凝土路面结构

结　构　层	厚度（cm）
C30 水泥混凝土（fr≥4.0MPa）	18
合　　计	18

（1）路面施工工艺及要点:

1.施工前，针对调查的结构物资料在现场做出明确标记，以确保这些结构物不会因施工造成损坏。

2.交通控制：由于施工路段交通流量大，为了保证车辆行车安全，施工时应在施工路段两头放置明显的施工标志牌及警示墩。

（2）对水泥混凝土面层的要求

1.水泥混凝土面层所选取用的水泥和骨料必须满足《公路水泥混凝土路面施工技术细则》（JTG/T F30-2014）的相关规定要求。水泥进场时每批量应附有化学成分、物理、力学指标合格的检验证明，并应对其化学成分、物理性能等进行检验。

2.充分利用同类道路与同类材料的施工试验经验，以目标配合比设计、生产配合比设计和生产配合比验证这三个阶段来确定骨料和水泥用量，并应符合《公路水泥混凝土路面施工技术细则》（JTG/T F30-2014）的相关规定。当进场材料发生变化时，应及时调整配合比，使水泥混凝土质量符合要求并保持相对稳定，必要时重新进行配合比设计。

3.水泥混凝土路面宜避免在雨天施工，当施工中遇雨时，应停止施工，并按要求设置施工缝。水泥混凝土应厂拌法拌制，所使用的拌和设备和摊铺机械均应符合规范的要求。

4.装运混凝土的自卸车应采用大吨位的，且有覆盖设备，箱底板、侧板应涂拌一层隔离剂，并排除游离余液。摊铺应连续、均衡进行，严格控制摊铺厚度和平整度。

5.混凝土的运输应满足《公路水泥混凝土路面施工技术细则》（JTG/T F30-2014）6.4 的要求。

6.水泥混凝土路面的养生，宜采用遮盖式的湿法养生，经常保持表面湿润。

7.接缝填缝料应采用沥青玛蹄脂及有机硅填缝胶，其技术要求应满足《公路水泥混凝土路面施工技术细则》（JTG/T F30-2014）3.9.2 的规定，深度应满足设计要求或《公路水泥混凝土路面设计规范》（JTG D40-2011）的规定。

市政 编号：20091 施工图技术审查专用章 玉林市建标工程咨询有限公司 有效期至：2026年11月14日 广西壮族自治区住房和城乡建设厅监制

四川省建设工程设计出图专用章 中述设计集团有限公司 资质等级范围：建筑行业（建筑工程）甲级 资质证书编号：A151023585 有效期至：2026年10月11日

8.施工前，施工单位应对所备的材料进行各项检查及试验，并根据自身的施工素质以及所选材料的情况，参照设计提供的试验资料，依相关规范的要求，按 28d 弯拉设计强度≥4.0MPa 进行施工配合比试验，以确定最终的施工配合比。但水灰比不得大于 0.46，水泥用量不得少于 300kg/m3 。施工中所采用的外加剂应满足《公路水泥混凝土路面施工技术细则》JTG/T F30-2014 中的要求。

9.建议水泥砼路面配合比设计，采用高效减水剂，在满足施工工作性要求的情况下，尽量用低水灰比、低砂率，以获得高强度、低收缩、平整耐磨的路用功能。施工混合料检验，建议在施工现场抽样制件作同条件养生，其强度与标准养生试样作对比，并用作施工质量的评价。其性能指标参照水稳层规定执行。

六、沿线筑路材料、水、电等建设条件

6.1 施工材料

（1）沿线用于本项目及其他圬工结构砌筑的片石、碎石、砂、水泥、钢材可从附近购买，材料运输方便，采用汽车运输。

6.2 工程用水及用电

沿线附近有村镇，施工时可抽取河水或井水，水质和水量能满足工程施工生活用水的需要。

沿线电力情况供应良好，工程用电可与地方电力部门协商解决，建议自行准备部分发电机，以备急需。

七、各项工程施工的总体实施步骤的建议及有关工序衔接等技术问题的说明以及有关注意事项

1.1 施工准备阶段

主要完善必要的线外工程及辅助工程，包括项目部、预制场，拌和场的选址、临时土地征用及施工便道、料场便道施工，理顺与地方群众的关系，为大规模的机械设备及人员进场创造条件。对碎石等材料进行标准试验，为各项工程开工及检验创造条件。

1.2 工程施工队伍进场后

应对各自合同段工程量及工程量分布情况做深入细致的调查了解，分析各分项工程施工对整个合同段工程施工的重要性及其相互之间关联，依此做合同段总体施工计划及各分段、分项施工计划。对总工期影响较大（如材料采备）、季节性较较敏感工程及对后续分项工程影响较大工程应做为重点优先安排施工。在施工过程做好计划执行、监控分析、计划调整工作，使施工计划管理贯穿于整个施工过程。

1.3 沿线试验施工

全面施工前应选择典型路段进行试验路以掌握相关工艺及施工参数。沿线设施工程应按设计的工程规模进行施工，确保工程和适用性及实用性。

1.4 严格按施工图设计文件施工

施工中应及时核对现场与设计文件是否相符，如有较大变化需要变更的，应及时通知建设、设计、监理、施工等相关单位进行现场核对，经建设、设计、监理同意后才能进行变更。

施工中应切实做好计划管理，使工程各分项顺利有序进行。

2.挡土墙施工注意事项

（1）施工前应做好地面排水系统，保持基坑干燥，基坑坑壁应保持稳定，基坑不宜全段开挖，应采用跳槽间隔分段开挖，确保施工安全。基坑开挖后，如果基础地层裂隙发育，应用水泥砂浆或细石混凝土灌注饱满。墙趾部分的基坑，在基础完

市政 编号：20091 施工图技术审查专用章 玉林市建标工程咨询有限公司 有效期至：2026年11月14日 广西壮族自治区住房和城乡建设厅监制
四川省建设工程设计出图专用章 中述设计集团有限公司 资质等级范围：建筑行业（建筑工程）甲级 资质证书编号：A151023585 有效期至：2026年10月11日

工后应及时回填，并作成5%的外倾斜坡，避免积水下渗。

（2）如设计图中地面标高与实际不符时，应根据实际情况调整基底标高、墙高及墙身断面尺寸，以满足基础埋深和襟边尺寸的规范要求；基础开挖后应对地基承载力进行检测，不满足设计要求时，应进行地基处理。

（3）沉降缝（伸缩缝）用沥青麻絮或沥青木板等弹性材料，沿墙的内、外、顶三侧堵塞，深度不小于15cm。

（4）泄水孔采用直径5cm圆孔形式，间距一般为2～3m，上下交错布置，下排泄水孔的出水口应高出地面，若为路堑墙出水孔应高出边沟水位0.3m，若为浸水挡土墙则应高出常水位以上0.3m，泄水孔横坡采用5%，入水口周围设置碎石或碎石滤层，最底层泄水孔下部应作粘土封层以防渗水。

（5）挡土墙应错缝砌筑，不得做成垂直通缝，需待砂浆强度达到70%以上时，方可回填墙背材料。墙后地面横坡陡于1：5时，应先铲除草皮、开挖台阶再填土。回填土应避免大型机械碾压。

（6）墙背回填材料应选用透水性较好的材料，如碎石、碎砾石土等，墙背回填在浆砌圬工强度达到70%以上方可进行，回填应逐层夯实，夯实时应注意勿使墙身受较大冲击影响.当墙后地面横坡陡于1:5时，应先挖台阶，然后再回填。回填范围自墙踵与墙背大于45°范围内。基底换填碎石土层，每侧应宽出墙底外边缘20cm，并按45°扩散角填筑。

（7）在挡墙顶设防撞墙、波形护栏和其他交安设施路段，墙顶砼施工时注意按实际要求预埋其所需部件和预留孔道。

八、新技术、新材料、新设备、新工艺的采用等情况

（1）本合同段设计中充分重视新规范和新技术的应用，主要有：交通运输部标准《公路路基设计规范》（JTG D30-2015）等。

（2）为提高测设精度和工作效率，本项目路线设计采用了先进的公路工程计算机辅助设计系统。

（3）我公司内部采用ISO90001质量管理体系进行质量控制，各专业组互提信息、资料全部在公司内网完成，确保了设计效率和质量。Auto CAD技术在项目中的大量应用，显著地提高了设计质量和效率，加快了设计进度，使得本设计达到方案合理、投资节省的目的。

九、与有关部门的协商情况

设计过程中注意了与有关部门的协商联系，以尽可能使设计更合理全面，满足工程施工要求，避免相关因素考虑不周及部门协商不足给工程建设产生影响。

十、其他技术事宜，请遵照国家相关施工规范进行。

市政
编号：20091
施工图技术审查专用章
玉林市建标工程咨询有限公司
有效期至：2026年11月14日
广西壮族自治区住房和城乡建设厅监制

四川省建设工程设计出图专用章
中述设计集团有限公司
资质等级范围：建筑行业（建筑工程）甲级
资质证书编号：A151023585 有效期至：2026年10月11日

中述设计集团有限公司 Zhongshu Design Group Co., Ltd.	工程名称	陆川县古城镇北豆村大塘面队美丽移民村项目	图 名	项目地理位置图	设计	刘 洪	复核	严 洁	审核	陈 语	图 号	S-02	日 期 2024.08

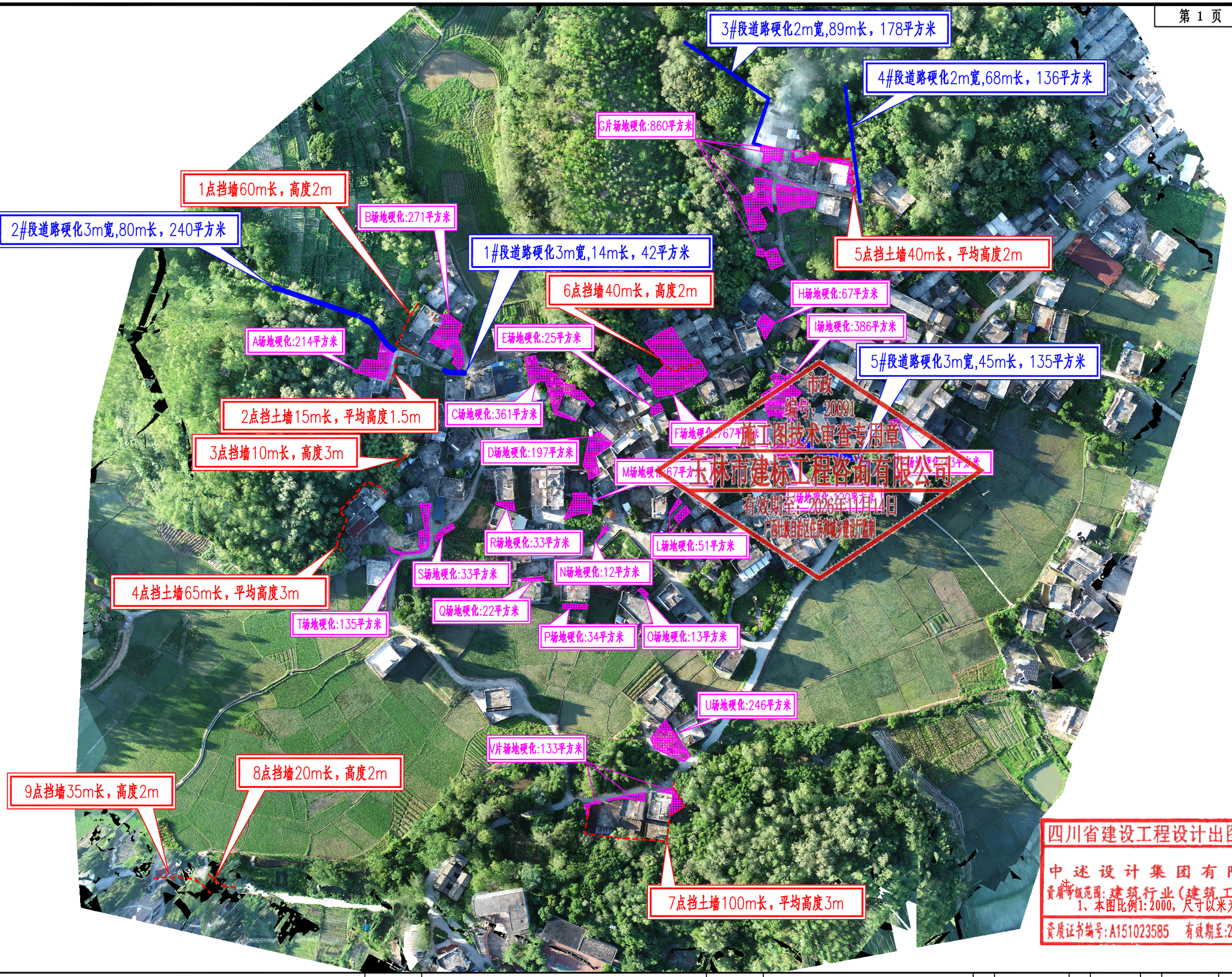

四川省建设工程设计出图专用章

中述设计集团有限公司

资质等级范围：建筑行业（建筑工程）甲级

注：1、本图比例1:2000，尺寸以米为单位。

资质证书编号：A151023585 有效期至：2026年10月11日

中述设计集团有限公司 Zhongshu Design Group Co., Ltd.	工程名称	陆川县古城镇北豆村大塘面队美丽移民村项目	图 名	总体平面图	设计	刘 洪	复核	严 洁	审核	陈 语	图 号 S-03	日 期 2025.01

重力式挡土墙标准断面图

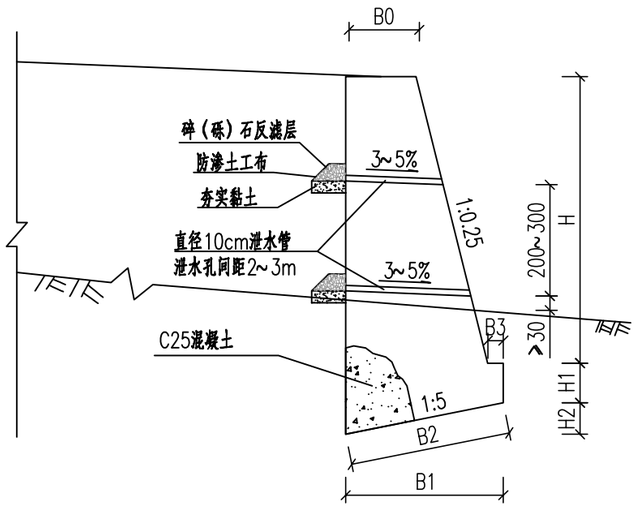

重力式挡土墙尺寸及每延米工程数量表

H (cm)	尺 寸(cm)						基础圬工体积 (m3)	墙身圬工体积 (m3)
	B0	B1	B2	B3	H1	H2		
150	50	1.18	120	30	50	24	0.73	1.03
200	75	155	158	30	50	31	1.02	2.00
250	75	168	171	30	50	34	1.12	2.66
300	75	180	184	30	50	36	1.22	3.38
350	85	203	207	30	50	41	1.42	4.51
400	85	215	219	30	50	43	1.54	4.74
450	95	238	243	30	50	48	1.75	6.08
500	95	250	255	30	50	50	1.88	7.15
550	105	283	289	40	60	57	2.49	9.56
600	105	295	301	40	60	59	2.64	10.00

市政
编号：20091
施工图技术审查专用章
玉林市建标工程咨询有限公司
有效期至：2026年11月14日
广西壮族自治区住房和城乡建设厅监制

反滤层大样图

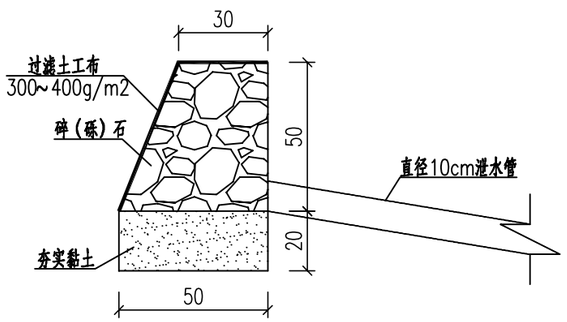

说明：

1、本图尺寸均以厘米计,墙身采用C25混凝土。
2、挡土墙设计参数：填料内摩擦角α=35度，墙背与填料摩擦角fc=1/2α，基础与地基摩擦系数u=0.5，施工时墙后填料须满足这一设计要求，并在填筑过程中应按有关施工规范办理。
3、挡土墙沿路线方向，每隔10米设置沉降缝一道，缝宽2厘米，缝内沿墙内、外、顶三边填沥青麻絮或沥青木板等材料，填塞深度不小于0.2米。
4、施工前应搞好地面排水，保持基坑干燥，以免积水而软化地基，基础施工完毕应及时回填，夯实。
5、墙后填土采用渗水性强的砂性土、砂砾、碎(砾)石等，内摩擦角不得小于35度，不得填粘性土。回填土压实度≥90%。
6、要求基础埋置深度不小于1米。
7、本挡土墙系采用倾斜基底，施工时应按照设计要求施工，不得改缓和改陡，以免影响墙体稳定。
8、其他未尽事宜按国家有关施工标准、规范、规程的规定严格执行。

四川省建设工程设计出图专用章
中述设计集团有限公司
资质等级范围：建筑行业（建筑工程）甲级
资质证书编号：A151023585 有效期至：2026年10月11日

中述设计集团有限公司 Zhongshu Design Group Co., Ltd.	工程名称	陆川县古城镇北豆村大塘面队美丽移民村项目	图 名	重力式挡土墙大样图	设计	刘 洪	复核	严 洁	审核	陈 语	图 号	日 期
						刘洪		严洁		陈语	S-04	2025.01

新建路面结构图

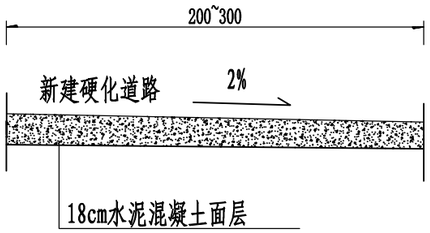

新建路面结构图

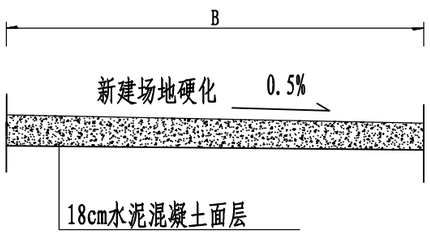

路面结构图式

自然区划	IV_7
路面类型	C30水泥混凝土面层（fr≥4.0MPa）
干湿类型	干燥、中湿

图例

水泥混凝土面层

市政
编号：20091
施工图技术审查专用章
玉林市建标工程咨询有限公司
有效期至：2026年11月14日
广西壮族自治区住房和城乡建设厅监制

附注：

1、本图所示尺寸单位为厘米。
2、本图为新建水泥混凝土路面结构。
3、路面设计按照交通部2011年颁布的《公路水泥混凝土路面设计规范》（JTG D40-2011）进行设计。
4、路面设计以100kN的单轴-双轮组荷载作为标准轴载。

四川省建设工程设计出图专用章
中述设计集团有限公司
资质等级范围：建筑行业（建筑工程）甲级
资质证书编号：A151023585 有效期至：2026年10月11日

中述设计集团有限公司 Zhongshu Design Group Co., Ltd.	工程名称	陆川县古城镇北豆村大塘面队美丽移民村项目	图 名	路面、场地硬化结构设计图	设计	刘 洪	复核	严 洁	审核	陈 语	图 号	日 期
											S-05	2025.01

挡 土 墙 工 程 数 量 表

序号	起 讫 桩 号 或 中 心 桩 号	工程名称	主要尺寸及说明	设置长度（米）		C25混凝土墙身及基础	挖硬土	回填土方	φ10厘米pvc管泄水孔	碎（砾）石	沥青麻筋填缝	M7.5浆砌片石锥坡护坡	备注
				左侧	右侧	(m^3)	(m^3)	(m^3)	(m)	(m^3)	(m^2)	(m^3)	
1	2	3	4	5	6	7	8	9	10	11	12	13	14
1	1点处挡土墙	重力式挡土墙	2m高	60		181.20	90.60	36.24	10	1.33	2.72		
2	2点处挡土墙	重力式挡土墙	1.5m高	15		27.90	13.95	5.58	3	0.40	0.68		
3	3点处挡土墙	重力式挡土墙	3m高	10		46.00	23.00	[illegible]	2	0.27	1.60		
4	4点处挡土墙	重力式挡土墙	3m高	65		299.00	119.60	[illegible]	11	1.47	10.40		
5	5点处挡土墙	重力式挡土墙	2m高	40		120.80	[illegible]	[illegible]	11	1.47	1.81		
6	6点处挡土墙	重力式挡土墙	2m高	40		120.80	[illegible]	[illegible]	3	0.40	1.81		
7	7点处挡土墙	重力式挡土墙	3m高	100		[illegible]	[illegible]	[illegible]	25	3.33	16.00		
8	8点处挡土墙	重力式挡土墙	2m高	20		[illegible]	[illegible]	[illegible]	[illegible]	0.67	3.20		
9	9点处挡土墙	重力式挡土墙	2m高	35		[illegible]	[illegible]	21.14	9	1.20	5.60		
10													
11													
12													
13													
14													
15													
16													
17													
18													
19													
20	合计			385		1421.8	681	272.4	79	10.54	43.82		

市政
编号：20091
施工图技术审查专用章
玉林市建标工程咨询有限公司
有效期至：2026年11月14日
广西壮族自治区住房和城乡建设厅监制

四川省建设工程设计出图专用章
中 述 设 计 集 团 有 限 公 司
资质等级范围：建筑行业（建筑工程）甲级
资质证书编号：A151023585 有效期至：2026年10月11日

中述设计集团有限公司 Zhongshu Design Group Co., Ltd.	工程名称	陆川县古城镇北豆村大塘面队美丽移民村项目	图 名	挡土墙工程数量表	设计	刘 洪	复核	严 洁	审核	陈 语	图 号	日 期
											S-06	2025.01

路面硬化工程数量表

序号	工程名称	单位	数量	备注
1	2	3	4	5
一、	**道路硬化工程**			
	（1）路基、路面工程			
	路基			
	1#段整修路拱3m宽	m^2	42	
	2#段整修路拱3m宽	m^2	240	
	3#段整修路拱2m宽	m^2	178	
	4#段整修路拱2m宽	m^2	136	
	5#段整修路拱3m宽	m^2	135	
	小计	m^2	731	
	路面			
	1#段18cm水泥混凝土(fcm≥4.0MPa)	m^2	42	3m宽
	2#段18cm水泥混凝土(fcm≥4.0MPa)	m^2	240	3m宽
	3#段18cm水泥混凝土(fcm≥4.0MPa)	m^2	178	2m宽
	4#段18cm水泥混凝土(fcm≥4.0MPa)	m^2	136	2m宽
	5#段18cm水泥混凝土(fcm≥4.0MPa)	m^2	135	3m宽
	小计	m^2	731	
二、	**村里场地硬化**			
	A~V场地硬化18cm水泥混凝土(fcm≥4.0MPa)	m^2	4069	各块具体位置见平面图

市政
编号：20091
施工图技术审查专用章
玉林市建标工程咨询有限公司
有效期至：2026年11月14日
广西壮族自治区住房和城乡建设厅监制

四川省建设工程设计出图专用章
中述设计集团有限公司
资质等级范围：建筑行业（建筑工程）甲级
资质证书编号：A151023585 有效期至：2026年10月11日

中述设计集团有限公司 Zhongshu Design Group Co., Ltd.	工程名称	陆川县古城镇北豆村大塘面队美丽移民村项目	图 名	路面、场地硬化工程数量表	设计	刘 洪	复核	严 洁	审核	陈 语	图 号	日 期
						刘洪		严洁		陈语	S-07	2025.01

建筑、结构部分

市政
编号：20091
施工图技术审查专用章
玉林市建标工程咨询有限公司
有效期至：2026年11月14日
广西壮族自治区住房和城乡建设厅监制

四川省建设工程设计出图专用章
中述设计集团有限公司
资质等级范围：建筑行业（建筑工程）甲级
资质证书编号：A151023585　有效期至：2026年10月11日

图 纸 目 录

中述设计集团有限公司 Zhongshu Design Group Co., Ltd.	建设单位	陆川县生态移民发展中心	日 期	2025.01
			设计阶段	施工图
	项目名称（子项名称）	陆川县古城镇北豆村大塘面队美丽移民村项目	专 业	建 筑
			设计号	

序号	图号（通知单编号）	图名（或采用标准图的图集编号-标准图号）	版本号	图幅	日期	备注
0	JS-00	目录		A3		
1	ZP-01	总平布置图		A3		
2	JS-001	设计说明（一）		A3		
3	JS-002	设计说明（二）		A3		
4	JS-101	1#长廊详图（一）		A3		
5	JS-102	1#长廊详图（二）		A3		
6	JS-103	2#长廊详图（一）		A3		
7	JS-104	2#长廊详图（二）		A3		
8	JS-105	凉亭详图		A3		
9	JS-106	垃圾亭详图		A3		
10	JS-107	宣传栏、村标牌详图		A3		
11	JS-108	造型墙详图		A3		
12	JS-109	栏杆、排水沟详图		A3		

注册执业章 （签 名） 勘察设计专用章

设计: 李文官 复核: 傅晓勇 专业负责人: 李诗颖 项目负责人: 李诗颖

市政
编号：20091
施工图技术审查专用章
玉林市建标工程咨询有限公司
有效期至：2026年11月14日
广西壮族自治区住房和城乡建设厅监制

四川省建设工程设计出图专用章
中述设计集团有限公司
资质等级范围：建筑行业（建筑工程）甲级
资质证书编号：A151023585 有效期至：2026年10月11日

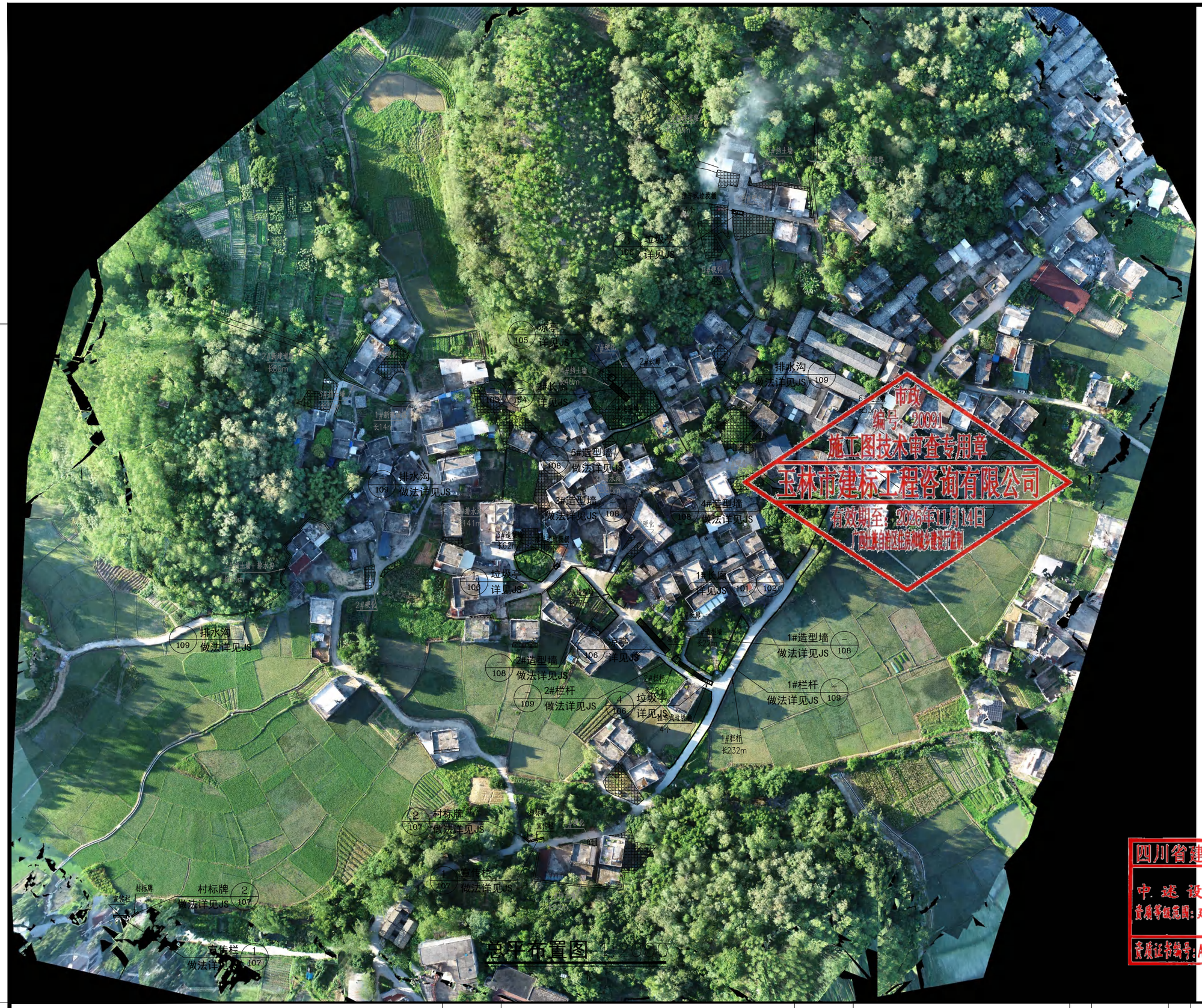

市政
编号：420091
施工图技术审查专用章
玉林市建标工程咨询有限公司
有效期至：2026年11月14日
广西壮族自治区住房和城乡建设厅监制

四川省建设工程设计出图专用章
中述设计集团有限公司
资质等级范围：建筑行业（建筑工程）甲级
资质证书编号：A151023585 有效期至：2026年10月11日

声明：本作品权益属自中述设计集团有限公司，所含信息、专有技术应予保密。未经本公司书面许可，不得修改、复制、提供或泄漏给任何第三方。
CLAIM: This work belongs to the property of Zhongshu Design Group Co., Ltd. information and proprietary know-how contained therein are confidential, and shall not be copied, duplicated, changed or altered, submitted or disclosed to any third party without the prior written permission of ZIGONG GENERAL INSTITUTE OF ARCHITECTURAL DESIGN AND RESERCH.

中述设计集团有限公司 Zhongshu Design Group Co., Ltd.	工程名称	陆川县古城镇北豆村大塘面队美丽移民村项目	图 名	总平布置图	设计	李文官	复核	傅晓勇	审核	李诗颖	图 号	日 期
											ZP-01	2025.01

总平布置图 1:2000

总平工程量表				
序号	名称	单位	数量	备注
1	长廊	m²	120.78	1#长廊长23米、高6.7米；2#长廊长13米、高6.7米；
2	凉亭	m²	14.29	
3	垃圾亭	个	3.00	
4	宣传栏	个	2.00	
5	村标牌	个	2.00	
6	造型墙	m	381.00	
7	栏杆	m	232.00	
8	排水沟	m	578.00	

注：本工程量表只表示建筑部分，其他工程量详见公路部分。

市政
编号：20091
施工图技术审查专用章
玉林市建标工程咨询有限公司
有效期至：2026年11月14日
广西壮族自治区住房和城乡建设厅监制

四川省建设工程设计出图专用章
中述设计集团有限公司
资质等级范围：建筑行业（建筑工程）甲级
资质证书编号：A151023585 有效期至：2026年10月11日

中述设计集团有限公司 Zhongshu Design Group Co., Ltd.	工程名称	陆川县古城镇北豆村大塘面队美丽移民村项目	图 名	总平布置图	设计	李文官	复核	傅晓勇	审核	李诗颖	图 号	ZP-01	日 期	2025.01

声明：本作品权益属自中述设计集团有限公司。所含信息、专有技术应予保密。未经本公司书面许可，不得修改、复制、提供或泄漏给任何第三方。
CLAIM: This work belongs to the property of Zhongshu Design Group Co., Ltd. information and proprietary know-how contained therein are confidential, and shall not be copied, duplicated, changed or altered, submitted or disclosed to any third party without the prior written permission of ZHONG GENERAL INSTITUTE OF ARCHITECTURAL DESIGN AND RESEARCH.

设 计 说 明（一）

一、项目概况

1. 项目名称：陆川县古城镇北豆村大塘面队美丽移民村项目

2. 建设单位：陆川县生态移民发展中心

3. 建设地点：玉林市陆川县

二、设计依据

1、建设单位提供的设计委托书、设计任务书。

2、《公园设计规范》 GB51192-2016；

3、《无障碍设计规范》 GB50763-2012；

4、《城市绿地设计规范》 GB50420-2007（2016年版）；

5、《城市绿地分类标准》 CJJ/T85-2017 ；

6、《园林绿化工程施工及验收规范》 CJJ82-2012；

7、《城市绿化工程施工规范》 DB45/447-2007）；

8、《城市绿化工程施工质量评定》 DB45/T448-2007）；

9、《城市绿化养护规范及验收要求》 DB45/T449-2007）；

10、《民用建筑设计统一标准》 GB 50352-2019

11、《屋面工程技术规范》 GB 50345-2012

12、《建筑地面设计规范》 GB 50037-2013

13、《建筑工程建筑面积计算规范》 GB/T 50353-2013

14、《建筑设计防火规范》 GB 50016-2014(2018年版)

15、国家现行其他有关工程设计规范、规定与标准。

三、一般说明

1. 除图中特别标注或说明外平面图所标尺寸以米为单位，大样详图所标尺寸以毫米为单位，标高以米为单位，角度以度为单位。

2. 除图中有特别说明外总平面图中标高均为绝对标高，单体剖立面图中标高均为相对标高，相对标高±0.000的相应绝对标高按现状调整。所标注标高为土方沉降后的完成标高，回填土应碾压夯实，密实度达到相关规范的要求，种植土的覆土厚度应符合种植的要求。本图设计的总平面仅供定位使用，现场施工前应与实际场地标高进行校核，确认无误后再行施工。

3. 凡本设计采用涉及到景观造型、色彩、质感、大小、尺寸、性能、安全等方面的材料，除按本设计图纸要求外，施工方均须报有小样，经业主及设计方审核认可后方可采用、施工和安装。

4. 施工安装必须严格遵守国家颁布的有关部门标准及各项施工验收规范，并与其他相关专业施工图纸密切配合施工。

5. 建筑定位放线施工场地安排及道路铺设均按建筑定位轴线放线，施工场地安排及道路铺设均按总平面图施工，建筑定位各工种室外管线分别根据各工种要求铺设注意各工种之间的配合注意已有的城市各种管线的走向与位置避免对现有城市管线的损坏。

6. 单体建筑各层标注标高为完成面标高（建筑面标高），屋面标高为结构面标高。

7. 本施工图未经设计人员同意不得擅自修改。

8. 土建施工过程中应与水电空调等专业图纸密切配合，管道穿越隔墙，楼板及防火分区处的缝隙应用防火封堵材料封堵，如有任何疑问，必须在施工前通知设计单位，及时协商解决。

9. 部分位置在实际施工时应在现场做施工性样板待业主与建筑师批准后方可大面积施工其具体位置由建筑师指定；

10. 外窗玻璃，外墙装饰及其他附属设施等应采取防止坠落或坠落伤人的措施。

11. 本工程说明及图纸未详处，均按国家有关规范规程执行或及时与设计方联系协商解决。

12. 平面图、立面图及剖面图若与节点大样不一致时，以节点大样为准。

13. 本设计结构（柱、梁、构造柱等）尺寸、位置以结施图为准。

四、基础设计

1. 本工程部分硬化地面落于回填土层上，所以地基土的夯实与压实对保证工程质量起着非常重要的作用；凡设计图纸中规定素土夯实者其意义如下：（1）夯实（或机械压密）；（2）应采用2.5KW振动机或蛙式打夯机分层夯实时每层松填土厚度不超过0.25m；（3）应采取有效措施保证夯填土的最佳含水量，在上述或其他有效的施工措施下夯实系数应≥93%（重击实体标准），回弹模量不应小于20Mpa。

2. 土层基础的上层基夯实系数应≥93%（重击实体标准），回弹模量不应小于80Mpa。

五、材料要求

1. 砖及混凝土砌体部分

除特别注明外，砖强度等级MU10，砂浆M5水泥砂浆砌筑，不得使用普通实心粘土砖。可选用混凝土砌块，各类烧结空心、实心砖（容重≤1600kg/m³）。注：砌体用于基础及承重的砌体不得使用轻质混凝土砌块，替代粘土实心砖的承重砌块宜选用烧结[illegible]

2. 钢筋砼结构

除特别注明外，本工程所有砼强度等级均为C25，钢筋Φ为HRB335，fy=300N/mm，Φ为HPB235，

3. 本工程所用材料均需符合相关行业节能、环保、安全的要求。

七、长廊设计

1. 基本概况

1.1. 建筑基底面积：详单体。

1.2. 建筑层数：地上1层　建筑高度：详单体。

1.3. 建筑工程设计等级分类：三级。

1.4. 建筑耐火等级：二级建筑防火分类：单层公共建筑。

1.5. 抗震的设防烈度：6度，按标准设防类。

1.6. 设计合理使用年限：50年。

1.7. 结构类型：钢筋混凝土框架结构。

1.8. 屋面防水等级：II级防水层合理使用年限为20年。

市政
编号：20091
施工图技术审查专用章
玉林市建标工程咨询有限公司
有效期至：2026年11月14日
玉林市自治区住房和城乡建设厅监制

四川省建设工程设计出图专用章
中述设计集团有限公司
资质等级范围：建筑行业（建筑工程）甲级
资质证书编号：A151023585　有效期至：2026年10月11日

声明：本作品权益属自中述设计集团有限公司，所含信息、专有技术应予保密，未经本公司书面许可，不得修改、复制、或抵或逆编给任何第三方。
CLAIM: This work belongs to the property of Zhongshu Design Group Co., Ltd. information and proprietary know-how contained therein are confidential, and shall not be copied,duplicated, changed or altered, submitted or disclosed to any third party without the prior written permission of ZIGONG GENERAL INSTITUTE OF ARCHITECTURAL DESIGN AND RESEARCH.

中述设计集团有限公司 Zhongshu Design Group Co., Ltd.	工程名称	陆川县古城镇北豆村大塘面队美丽移民村项目	图 名	设计说明（一）	设计	李文官	复核	傅晓勇	审核	李诗颖	图 号	日 期
											JS-001	2025.01

设 计 说 明（二）

2. 防水

2.1 各部位防水做法具体详见说明中《室内外构造做法表》；

2.2 墙身防水与楼地面防水构造连接必须符合《建筑防水工程技术规程》的有关规定；

2.3 各种防水材料要求采用优质产品，施工中应严格遵守有关生产厂家规定的施工技术要求；

2.4 施工前先做样板，经甲方及设计人员同意后方可大面积施工；

2.5 阳台、露台等楼地面及室外悬挑板做防水处理，做法采用20厚1：2水泥砂浆内掺5%防水剂并沿外墙抹高300mm，坡向排水口的坡度应大于1%。

3. 楼地面工程

3.1 室内地面混凝土垫层纵横设置缩缝（纵向平头缝，横向假缝1分仓大小为6X6米；

3.2 细石混凝土地面面层划分6X6米分格缝，分格缝与垫层缩缝宽10毫米；内填沥青玛蹄脂；

3.3 水泥砂浆地面面层分格缝间距根据房间大小可适当调整为3~6米，水泥浆分格缝应与垫层缩缝对齐；

4. 屋面工程

4.1 本项目屋面防水等级统一按Ⅱ级考虑（按《屋面工程技术规范》（GB50345-2012）防水等级要求，设两道防水层）。屋面设温度缝。各种屋面工程的施工均应按《屋面工程技术规范》(GB50345-2012)中的有关规定实施。屋面温度缝做法详15ZJ201<第29页>大样4；防水系统做法参照国标图集《15CJ40-8》。

屋面（坡屋面）做法如下（由上至下）：

●灰色平瓦；●镀锌钢挂瓦条L30X4，中距按瓦规格；●镀锌钢顺水条-30X6，中距500●40厚C20细石混凝土，内配筋双向Φ4@150钢筋网●满铺0.4厚聚乙烯薄膜一层●2.0厚高聚物改性沥青防水卷材，搭接宽度不小于100●20厚1：2.5水泥砂浆找平层；●钢筋混凝土屋面板（表面清扫干净）

4.2 凡管道穿屋面留洞孔位置须检查核实后做防水材料，避免做防水材料后再凿洞；

4.3 卷材防水屋面基层与突出屋面结构（女儿墙、立墙、天窗壁、变形缝、烟囱等）的交接处，以及基层的转角处（水落口、檐口、天沟、檐沟、屋脊等），均应做成园弧，内部排水的水落口周围应做成略低的凹槽或飘线距屋面完成面大于300mm；

4.4 刚性防水层与山墙，女儿墙以及突出屋面结构的交接处应留20mm宽缝，防水油膏密封处理。刚性防水层应设置分格缝，间距有配筋时4m，无配筋时2m，分格内应用防水油膏嵌缝；

4.5 细石混凝土防水层的厚度不应小于40mm，并应配置配Φ4@150X150的双向钢筋网片，钢筋网片在分格缝处应断开，其保护层不应小于15mm；

4.6 较小的雨篷板面及侧向迎水面用1：2水泥砂浆（掺5%防水剂），抹20厚。板端做滴水线，板底基层做法同顶棚，面刮腻子。

5. 外装修工程

5.1 承包商进行二次设计轻钢结构、装饰物等，经确认后，向建筑设计单位提供预埋件的设置要求；

5.2 外装修选用的各项材料其材质、规格、颜色等，均由施工单位提供样板，经建设和设计单位确认后进行封样，并据此验收；

5.3 外墙砖做法详见15ZJ001-82-外墙17-面砖外墙面（一），颜色详建筑立面图；真石漆外墙做法详见15ZJ001-80-外墙13-真石漆外墙面，颜色详建筑立面图；

5.4 建筑悬挑外构件底面边缘滴水线做法见11ZJ901-22-A、B。

6. 内装修工程

6.1 内装修详见本施工图建筑装修一览表；

6.2 内装修工程执行《建筑内部装修设计防火规范》GB50222，楼地面部分执行《建筑地面设计规范》GB50037；

6.3 楼地面构造交接处和地坪高度变化处，除图中另有注明者外均位于齐平门扇开启面处；

6.4 室内粉刷凡内墙阳角门窗大头角均应用1：2水泥砂浆做护角高2000，宽50；

6.5 凡砼表面抹灰必须对基层面采取凿毛，刷1：0.5水泥砂浆（内掺粘结剂）；

6.6 内装修选用的各项材料，均由施工单位制作样板和选样，经确认后进行封样，并据此进行验收。

长廊装修一览表

部位	做法
地面	水磨石地面，由上至下依次为：20厚1：2水泥石子磨光；素水泥浆一遍；20厚1：3水泥砂浆；素水泥浆一遍；100厚C20混凝土；素土夯实，压实系数≥0.93
墙体	内墙：石粉类涂料墙面，做法详15ZJ001<第61页>内墙12 燃烧性能：[illegible] 外墙：真石漆外墙面，做法详15ZJ001<第80页>外墙13 燃烧性能：[illegible]
顶棚	石膏类底涂料顶棚，做法详15ZJ001<第27页>顶8 燃烧性能：[illegible]

八、油漆涂料工程

1. 木构件和砌体、混凝土接触采用环保型涂料进行防腐处理；

2 外露铁件除锈后油红丹防锈漆一道后再油调和漆，做法见11ZJZ001涂201；

3 各项油漆均由施工单位制作样板，经确认后进行封样，并据此进行验收。

九、施工要求

1. 若施工时使用机械平整土地,则应事先了解是否有地下管线,以免造成管线的损坏。

2. 砌体施工须严格按挤浆法施工，保证砂浆饱满，砌体不应出现垂直通缝，避免通长的水平通缝。

3. 长廊等建筑与绿化种植土相连边做隐藏式混凝土散水，做法见图集11ZJ901第5页，⑦隐藏式混凝土散水。

4. 相关预留预埋件要事先留好、埋妥，不得后凿。

5. 硬化场地排水坡度0.3%-0.5%，道路排水6米以上宽度为双水，6米以下为单面排水，2.5米以下可直接排入绿地。

6. 石材在施工以前，都应采用优质养护剂进行六面防护处理。

7. 图中所选用标准图中有对结构工种的预埋件、预留洞，如楼梯、平台不锈钢栏杆、门窗、建筑配件等，本图所标注的各种留洞与预埋件应与各工种密切配合后，确认无误方可施工；

8. 两种材料的墙体交接处，应根据饰面材质在做饰面前加钉金属网或在施工中加贴玻璃丝网格布，防止裂缝；

9. 预埋木砖及贴邻墙体的木质面均做防腐处理，露明铁件均做防锈处理；

10. 室内地坪以上2m范围内所有阳角均做倒圆角处理，圆角半径15mm，不得有尖锐构筑物、石材、饰品边角。

市政
编号：2001
施工图技术审查专用章
玉林市建标工程咨询有限公司
有效期至：2026年11月14日
广西壮族自治区住房和城乡建设厅监制

四川省建设工程设计出图专用章
中述设计集团有限公司
资质等级范围：建筑行业（建筑工程）甲级
资质证书编号：A151023585 有效期至：2026年10月11日

声明：本作品权益属自中述设计集团有限公司，所含信息、专有技术应予保密，未经本公司书面许可，不得修改、复制、或传或泄漏给任何第三方。
CLAIM: This work belongs to the property of Zhongshu Design Group Co., Ltd. information and proprietary know-how contained therein are confidential, and shall not be copied,duplicated, changed or altered, submitted or disclosed to any third party without the prior written permission of ZIGONG GENERAL INSTITUTE OF ARCHITECTURAL DESIGN AND RESEARCH.

中述设计集团有限公司 Zhongshu Design Group Co., Ltd.	工程名称	陆川县古城镇北豆村大塘面队美丽移民村项目	图 名	设计说明（二）	设计	李文官	复核	傅晓勇	审核	李诗颖	图 号	日 期
											JS-002	2025.01

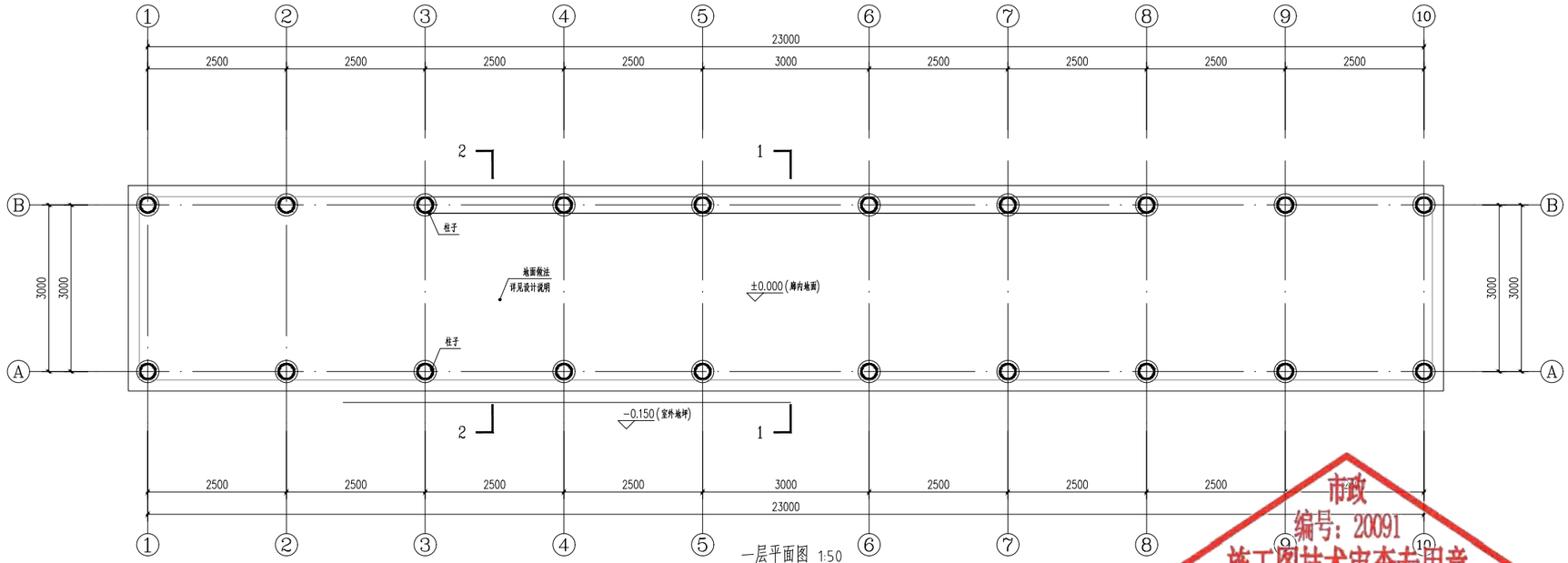

一层平面图 1:50

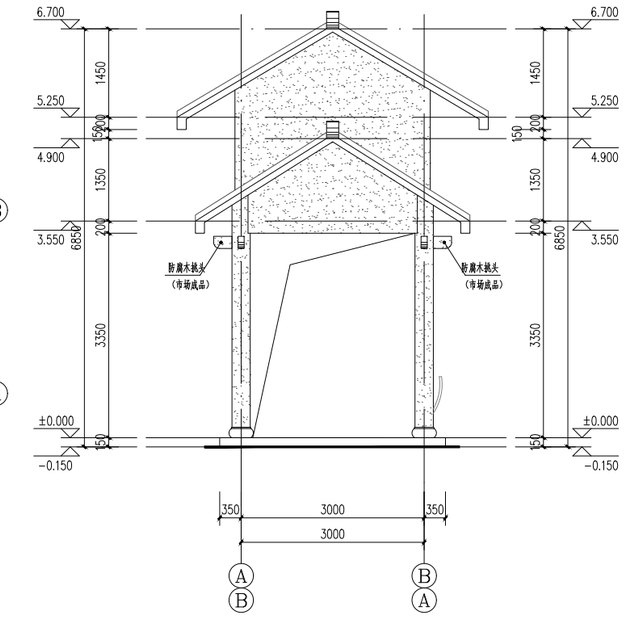

Ⓑ-Ⓐ/Ⓐ-Ⓑ轴立面图 1:100

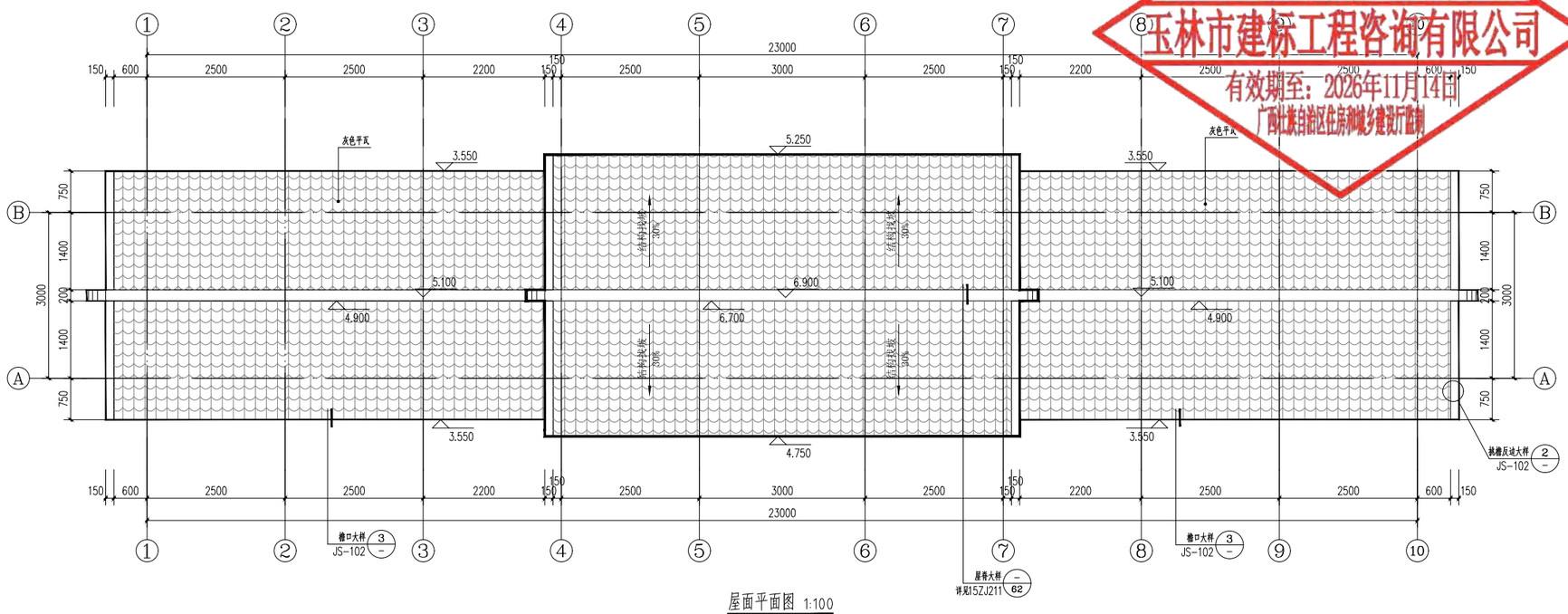

屋面平面图 1:100

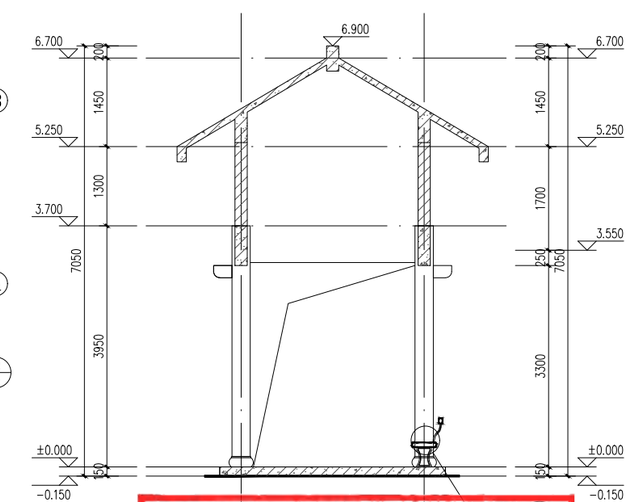

1-1剖面图 1:100

图例

白色涂料

棕色仿木涂料

市政
编号：20091
施工图技术审查专用章
玉林市建标工程咨询有限公司
有效期至：2026年11月14日
广西壮族自治区住房和城乡建设厅监制

四川省建设工程设计出图专用章
中述设计集团有限公司
资质等级范围：建筑行业（建筑工程）甲级
资质证书编号：A151023585 有效期至：2026年10月11日

声明：本作品权益属自中述设计集团有限公司。所含信息、专有技术应予保密。未经本公司书面许可，不得修改、复制、提供或泄漏给任何第三方。
CLAIM: This work belongs to the property of Zhongshu Design Group Co., Ltd. information and proprietary know-how contained therein are confidential, and shall not be copied, duplicated, changed or altered, submitted or disclosed to any third party without the prior written permission of ZHONG GENERAL INSTITUTE OF ARCHITECTURAL DESIGN AND RESEARCH.

中述设计集团有限公司 Zhongshu Design Group Co., Ltd.	工程名称	陆川县古城镇北豆村大塘面队美丽移民村项目	图 名	1#长廊详图（一）	设计	李文官	复核	傅晓勇	审核	李诗颖	图 号	日 期
											JS-101	2025.01

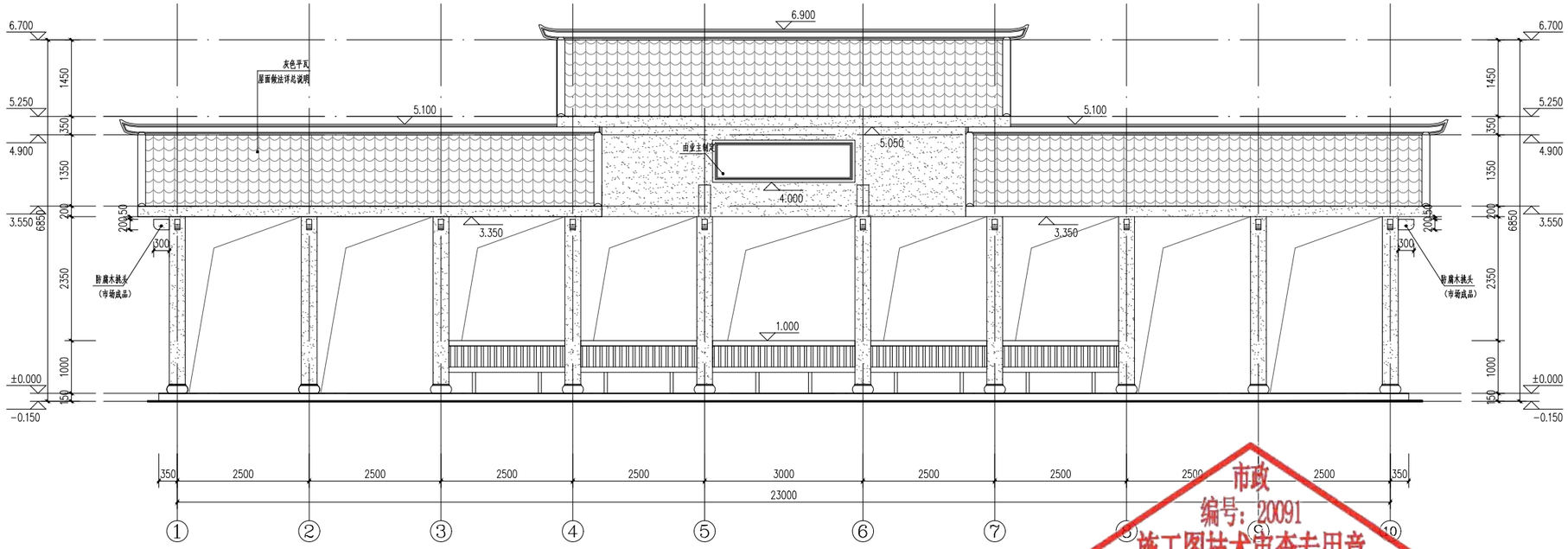

①–⑩轴立面图 1:100

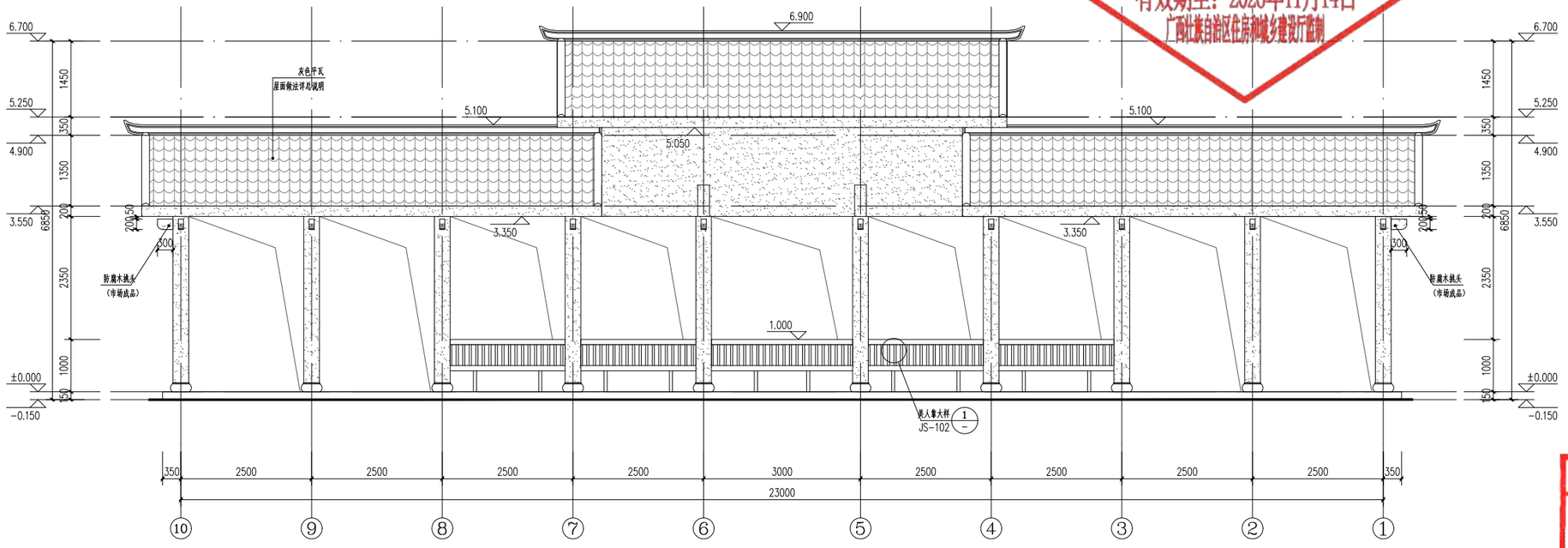

⑩–①轴立面图 1:100

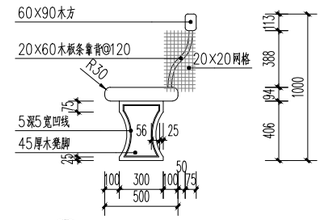

① 美人靠大样 1:20

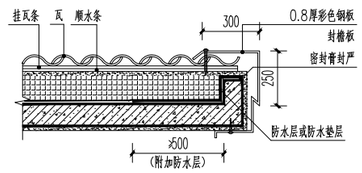

② 挑檐反边大样 1:20

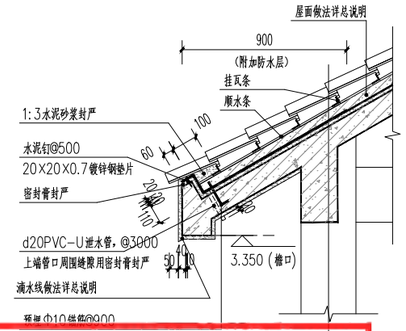

③ 檐口大样 1:20

图例

白色涂料

棕色仿木涂料

市政
编号：20091
施工图技术审查专用章
玉林市建标工程咨询有限公司
有效期至：2026年11月14日
广西壮族自治区住房和城乡建设厅监制

四川省建设工程设计出图专用章
中述设计集团有限公司
资质等级范围：建筑行业（建筑工程）甲级
资质证书编号：A151023585 有效期至：2026年10月11日

声明：本作品权益属自中述设计集团有限公司，所含信息、专有技术应予保密，未经本公司书面许可，不得修改、复制、提供或泄漏给任何第三方。
CLAIM: This work belongs to the property of Zhongshu Design Group Co., Ltd. information and proprietary know-how contained therein are confidential, and shall not be copied,duplicated, changed or altered, submitted or disclosed to any third party without the prior written permission of ZIGONG GENERAL INSTITUTE OF ARCHITECTURAL DESIGN AND RESEARCH.

中述设计集团有限公司 Zhongshu Design Group Co., Ltd.	工程名称	陆川县古城镇北豆村大塘面队美丽移民村项目	图 名	1#长廊详图（二）	设计	李文官	复核	傅晓勇	审核	李诗颖	图 号	日 期
											JS-102	2025.01

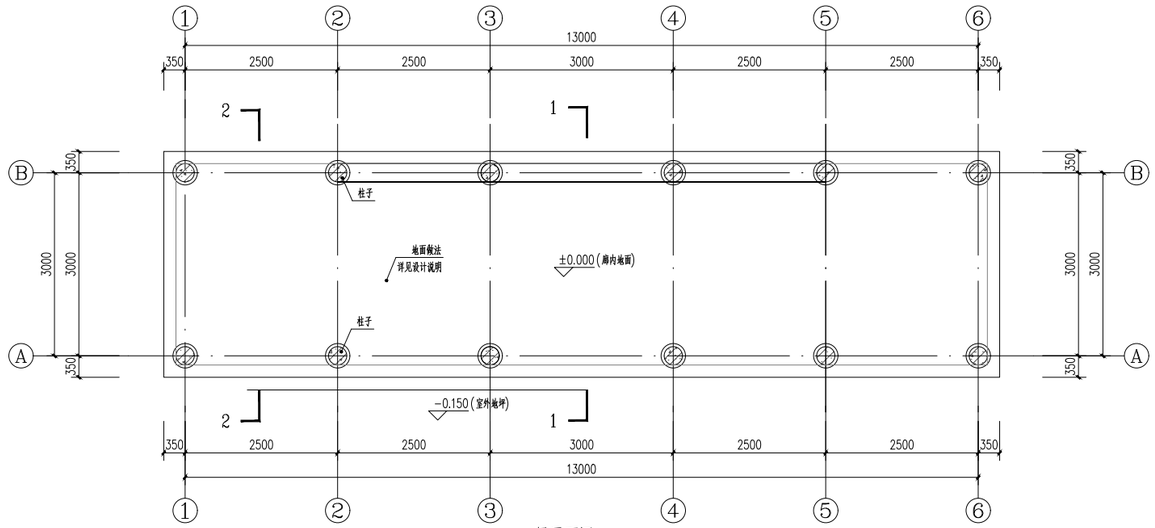

一层平面图 1:50

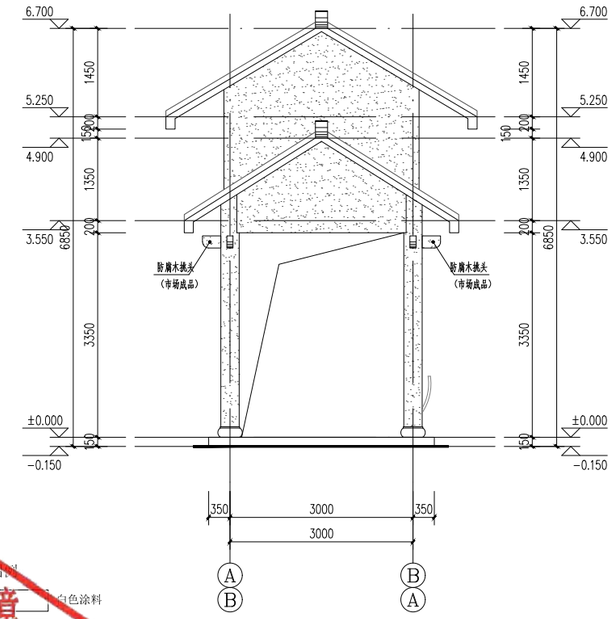

Ⓑ-Ⓐ/Ⓐ-Ⓑ轴立面图 1:100

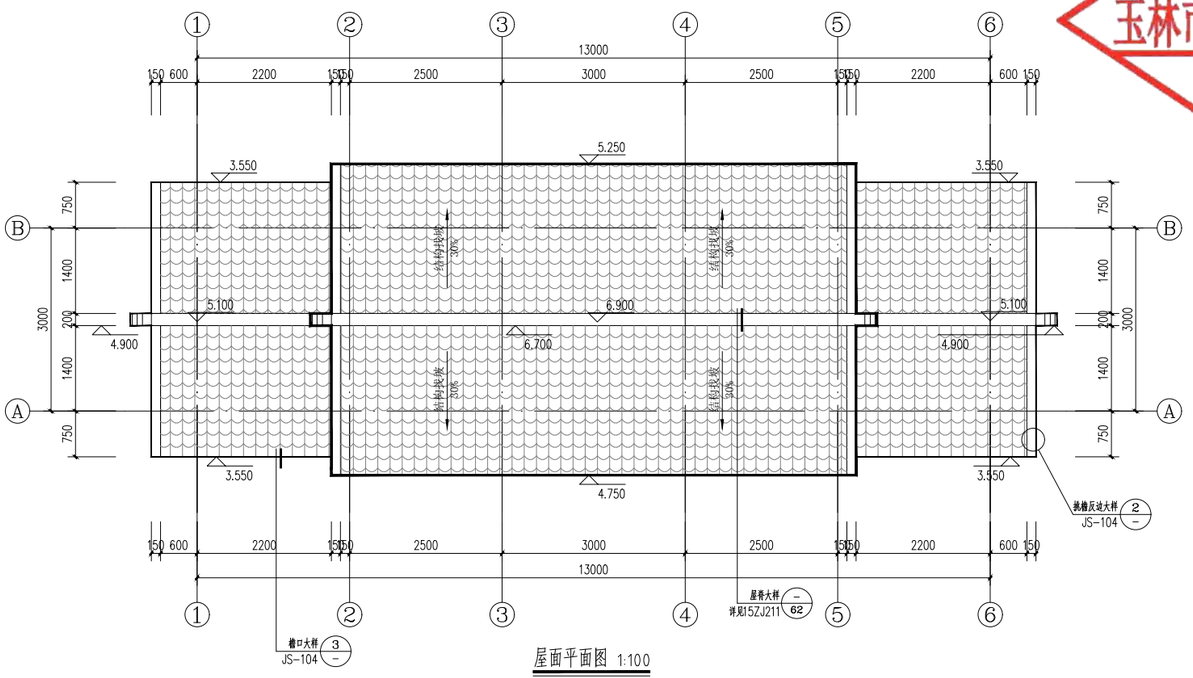

屋面平面图 1:100

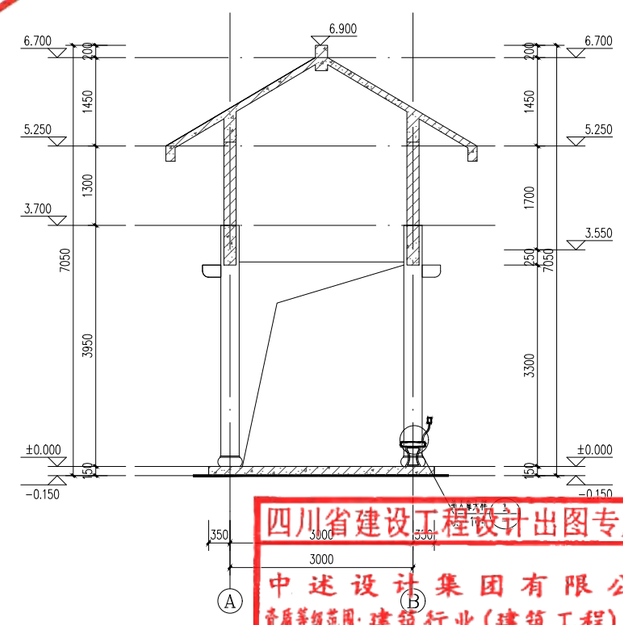

1-1剖面图 1:100

图例

白色涂料

棕色仿木涂料

市政
编号：20091
施工图技术审查专用章
玉林市建标工程咨询有限公司
有效期至：2026年11月14日
广西壮族自治区住房和城乡建设厅监制

四川省建设工程设计出图专用章
中述设计集团有限公司
资质等级范围：建筑行业（建筑工程）甲级
资质证书编号：A151023585 有效期至：2026年10月11日

声明：本作品权益属自中述设计集团有限公司。所含信息、专有技术应予保密。未经本公司书面许可，不得修改、复制、提供或泄漏给任何第三方。
CLAIM: This work belongs to the property of Zhongshu Design Group Co., Ltd. information and proprietary know-how contained therein are confidential, and shall not be copied, duplicated, changed or altered, submitted or disclosed to any third party without the prior written permission of ZIGONG GENERAL INSTITUTE OF ARCHITECTURAL DESIGN AND RESEARCH.

中述设计集团有限公司 Zhongshu Design Group Co., Ltd.	工程名称	陆川县古城镇北豆村大塘面队美丽移民村项目	图 名	2#长廊详图（一）	设计	李文官	复核	傅晓勇	审核	李诗颖	图 号	日 期
											JS-103	2025.01

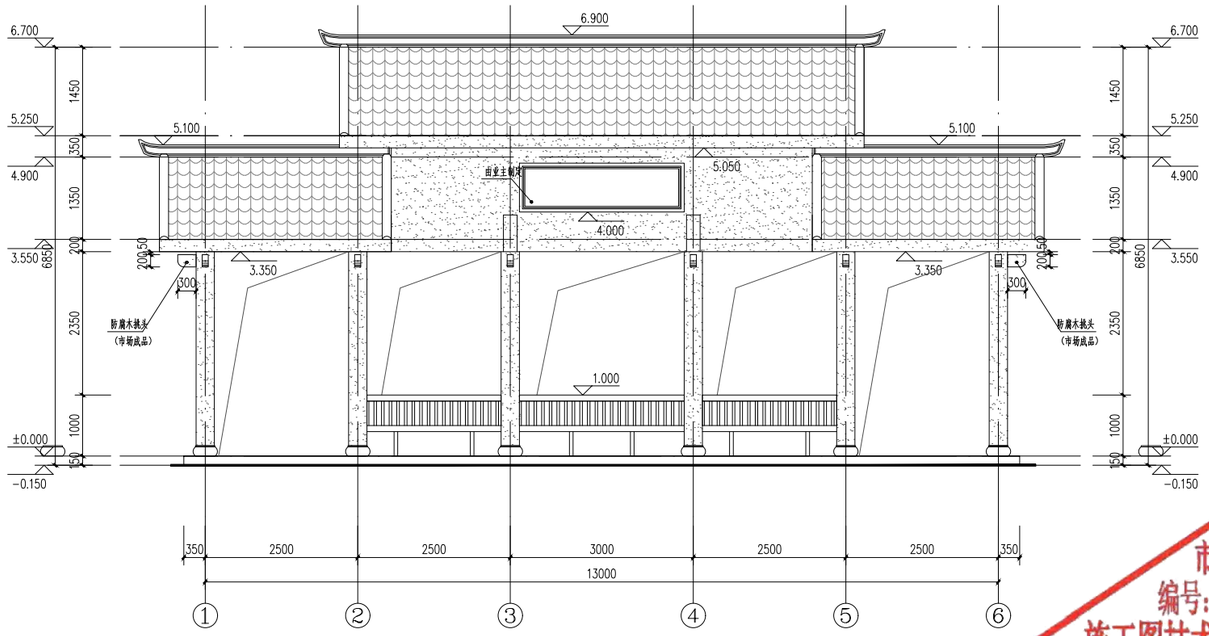

①-⑥轴立面图 1:100

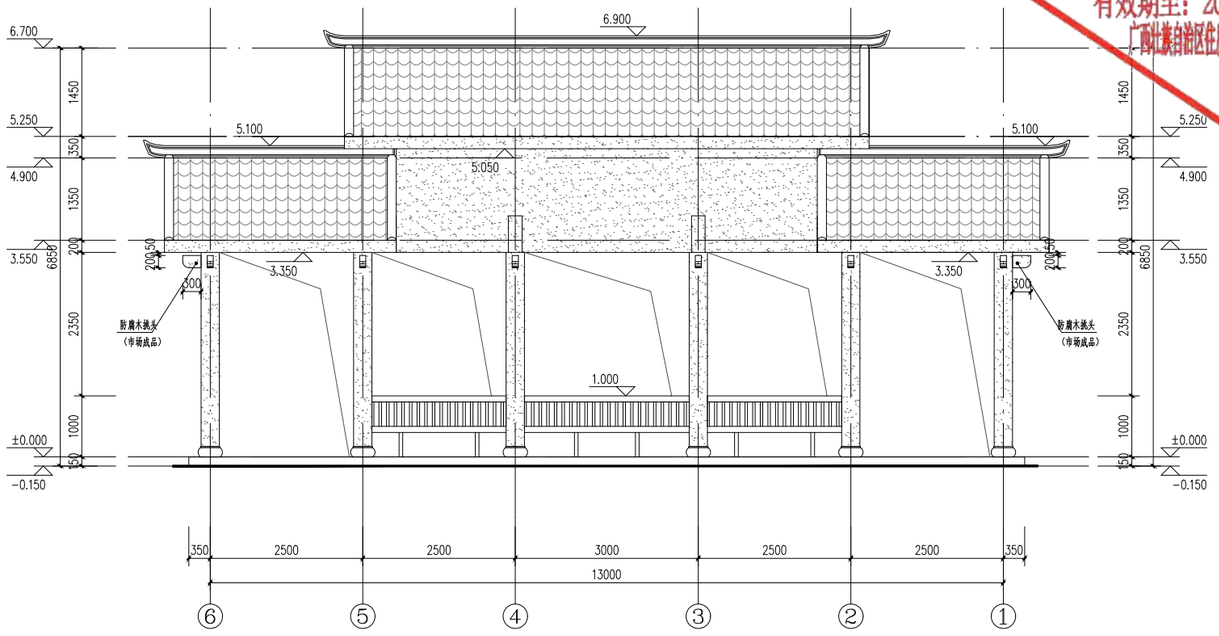

⑥-①轴立面图 1:100

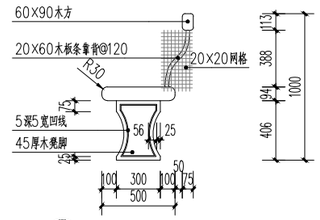

① 美人靠大样 1:20

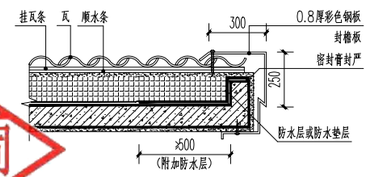

② 挑檐反边大样 1:20

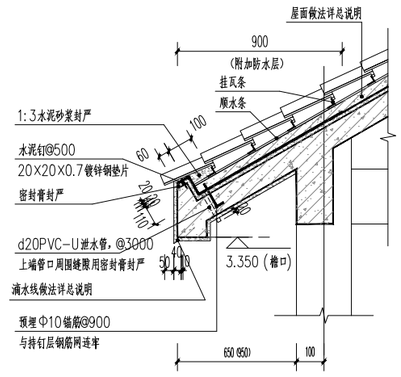

③ 檐口大样 1:20

图例

白色涂料

棕色仿木涂料

市政
编号：20091
施工图技术审查专用章
玉林市建标工程咨询有限公司
有效期至：2026年11月14日
广西壮族自治区住房和城乡建设厅监制

四川省建设工程设计出图专用章
中述设计集团有限公司
资质等级范围：建筑行业（建筑工程）甲级
资质证书编号：A151023585 有效期至：2026年10月11日

声明：本作品权益属自中述设计集团有限公司。所含信息、专有技术应予保密。未经本公司书面许可，不得修改、复制、提供或泄漏给任何第三方。
CLAIM: This work belongs to the property of Zhongshu Design Group Co., Ltd. information and proprietary know-how contained therein are confidential, and shall not be copied, duplicated, changed or altered, submitted or disclosed to any third party without the prior written permission of ZIGONG GENERAL INSTITUTE OF ARCHITECTURAL DESIGN AND RESEARCH.

中述设计集团有限公司 Zhongshu Design Group Co., Ltd.	工程名称	陆川县古城镇北豆村大塘面队美丽移民村项目	图 名	2#长廊详图（二）	设计	李文官	复核	傅晓勇	审核	李诗颖	图 号	JS-104	日 期	2025.01

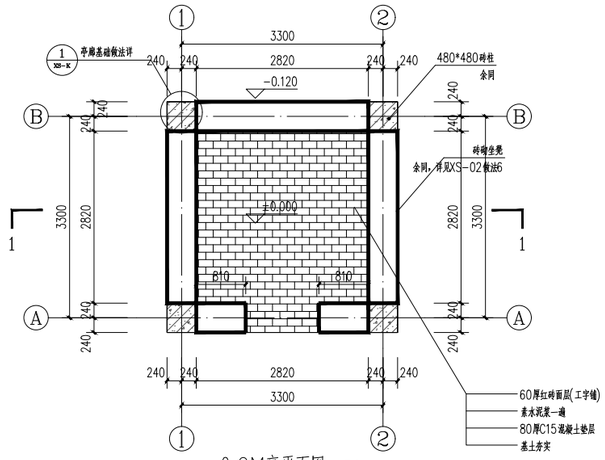

0.8M高平面图 1:50

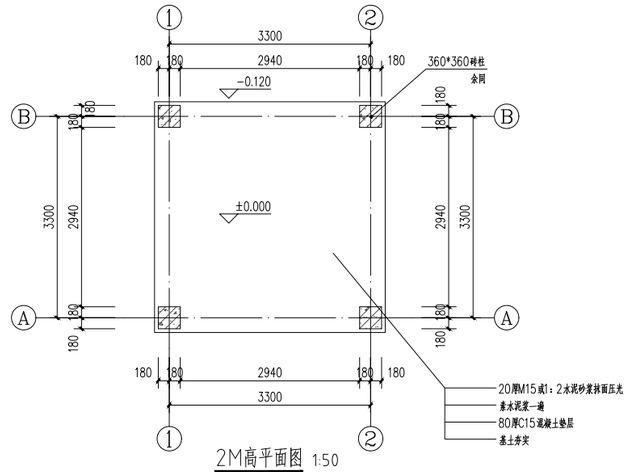

2M高平面图 1:50

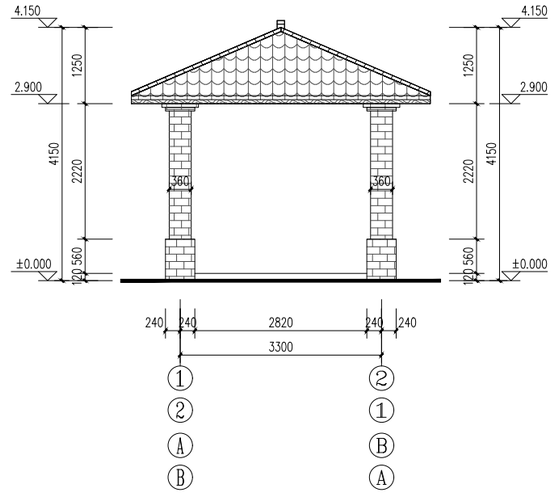

①~②/②~①/Ⓐ~Ⓑ/Ⓑ~Ⓐ立面图 1:50

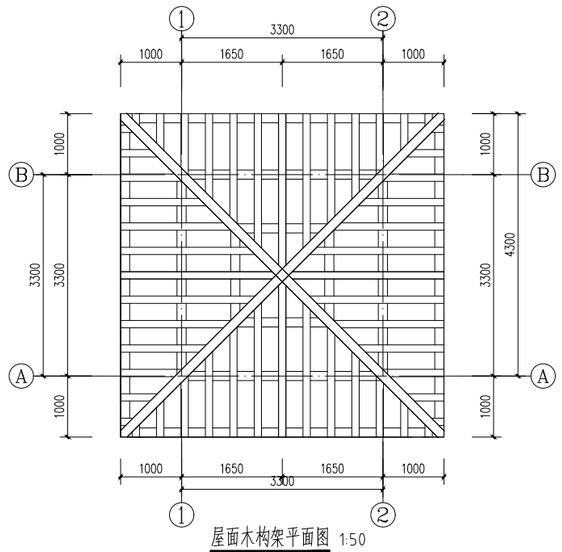

屋面木构架平面图 1:50

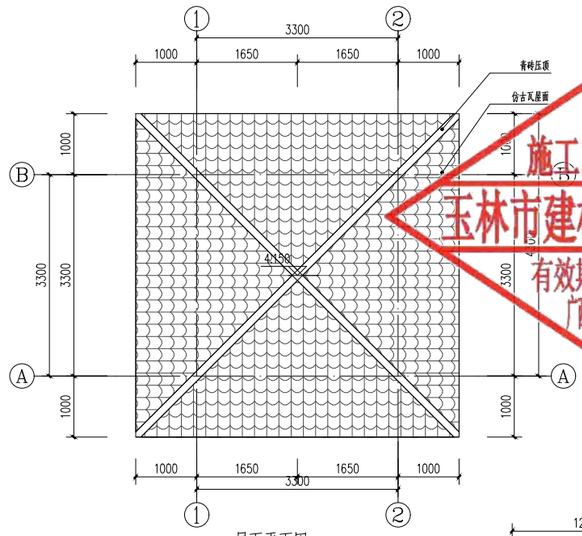

屋面平面图 1:50

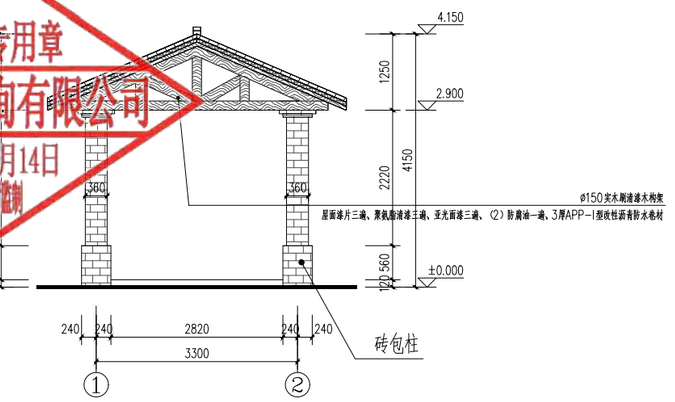

1-1剖面图 1:50

屋面漆片三遍、聚氨脂清漆三遍、亚光面漆三遍、(2)防腐油一遍、3厚APP-I型改性沥青防水卷材

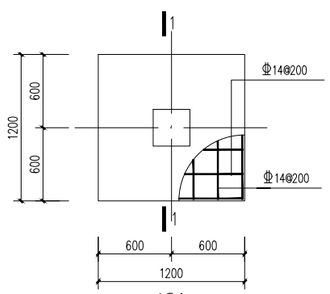

JC1 1:25

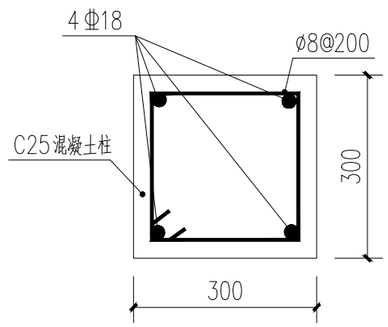

KZ1 1:10

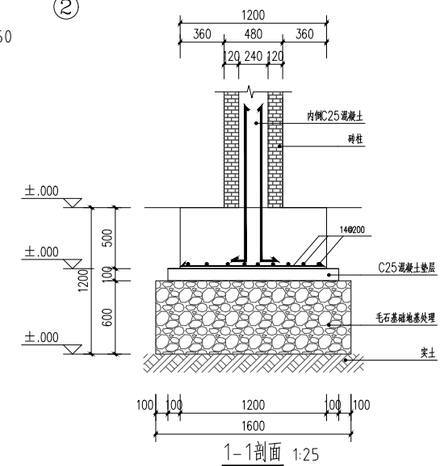

1-1剖面 1:25

市政
编号：20091
施工图技术审查专用章
玉林市建标工程咨询有限公司
有效期至：2026年11月14日
广西壮族自治区住房和城乡建设厅监制

四川省建设工程设计出图专用章
中述设计集团有限公司
资质等级范围：建筑行业（建筑工程）甲级
资质证书编号：A151023585 有效期至：2026年10月11日

声明：本作品权益属自中述设计集团有限公司，所含信息、专有技术应予保密。未经本公司书面许可，不得修改、复制、或供或泄漏给任何第三方。
CLAIM: This work belongs to the property of Zhongshu Design Group Co., Ltd. information and proprietary know-how contained therein are confidential, and shall not be copied, duplicated, changed or altered, submitted or disclosed to any third party without the prior written permission of ZIGONG GENERAL INSTITUTE OF ARCHITECTURAL DESIGN AND RESEARCH.

中述设计集团有限公司 Zhongshu Design Group Co., Ltd.	工程名称	陆川县古城镇北豆村大塘面队美丽移民村项目	图 名	凉亭详图	设计	李文官	复核	傅晓勇	审核	李诗颖	图 号	日 期
											JS-105	2025.01

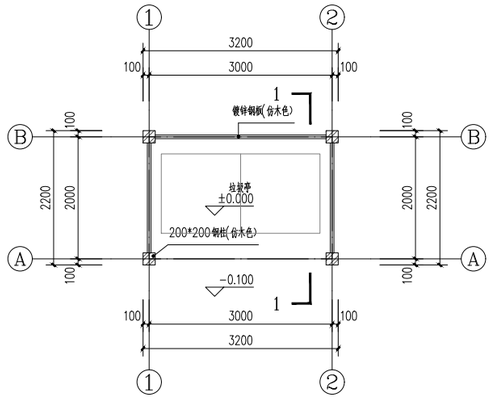

垃圾亭一层平面图 1:50

建筑面积：6.00m²

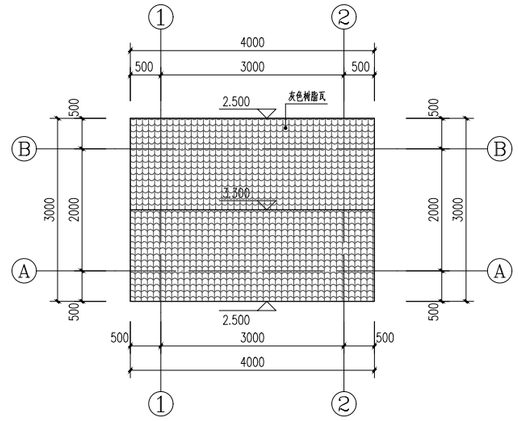

垃圾亭屋面平面图 1:50

① 垃圾亭（2个推车式垃圾桶）

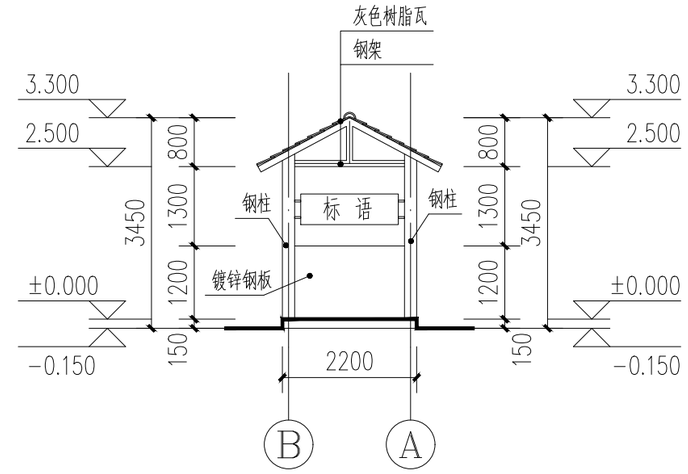

1-1剖面图 1:100

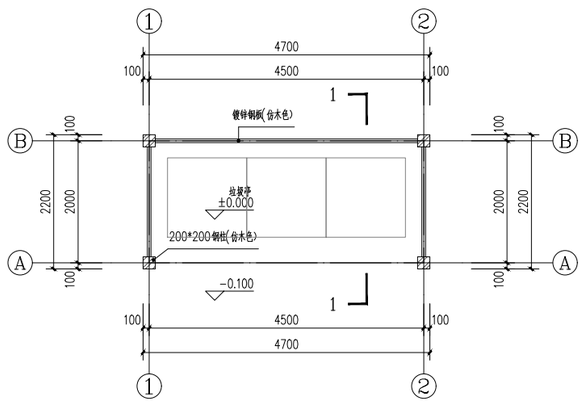

垃圾亭一层平面图 1:50

建筑面积：9.00m²

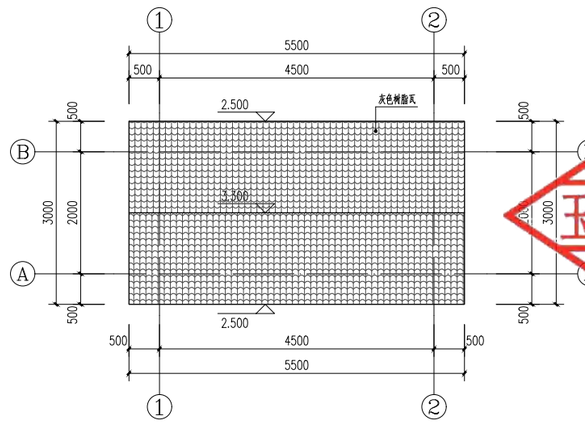

垃圾亭屋面平面图 1:50

② 垃圾亭（3个推车式垃圾桶）

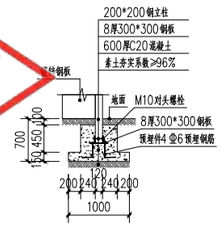

钢立柱做法详图 1:50

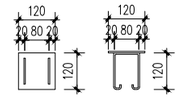

预埋件大样 1:50

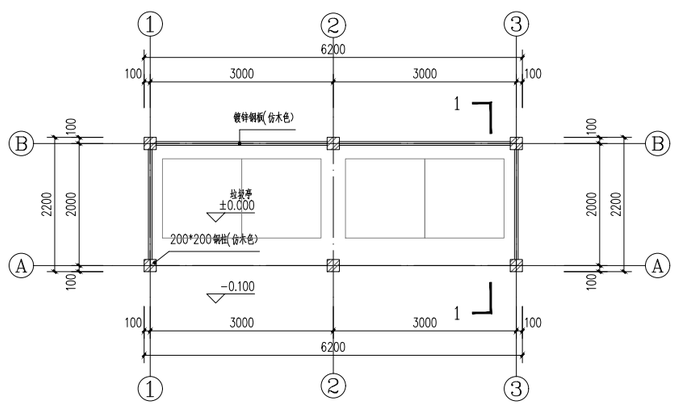

垃圾亭一层平面图 1:50

建筑面积：12.00m²

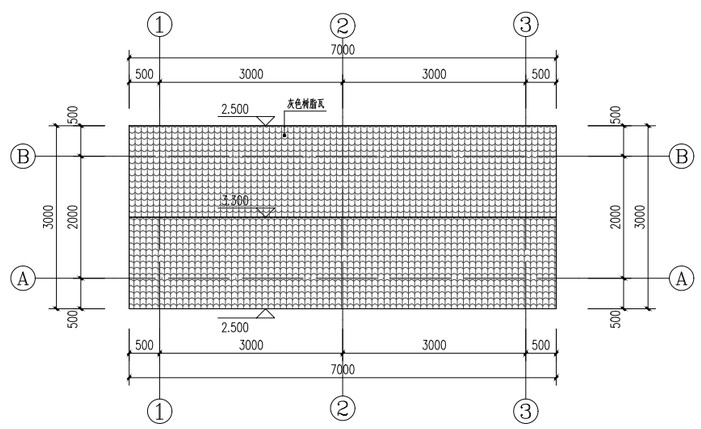

垃圾亭屋面平面图 1:50

③ 垃圾亭（4个推车式垃圾桶）

市政
编号：20091
施工图技术审查专用章
玉林市建标工程咨询有限公司
有效期至：2026年11月14日
广西壮族自治区住房和城乡建设厅监制

四川省建设工程设计出图专用章
中述设计集团有限公司
资质等级范围：建筑行业（建筑工程）甲级
资质证书编号：A151023585 有效期至：2026年10月11日

声明：本作品权益属自中述设计集团有限公司，所含信息、专有技术应予保密。未经本公司书面许可，不得修改、复制，提供或泄漏给任何第三方。
CLAIM: This work belongs to the property of Zhongshu Design Group Co., Ltd.information and proprietary know-how contained therein are confidential, and shall not be copied,duplicated, changed or altered, submitted or disclosed to any third party without the prior written permission of ZIGONG GENERAL INSTITUTE OF ARCHITECTURAL DESIGN AND RESEARCH.

中述设计集团有限公司 Zhongshu Design Group Co., Ltd.	工程名称	陆川县古城镇北豆村大塘面队美丽移民村项目	图 名	垃圾亭详图	设计	李文官	复核	傅晓勇	审核	李诗颖	图 号	日 期
											JS-106	2025.01

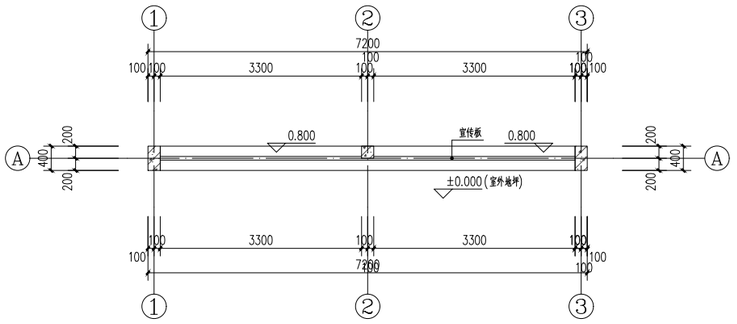

宣传栏一层平面图 1:50

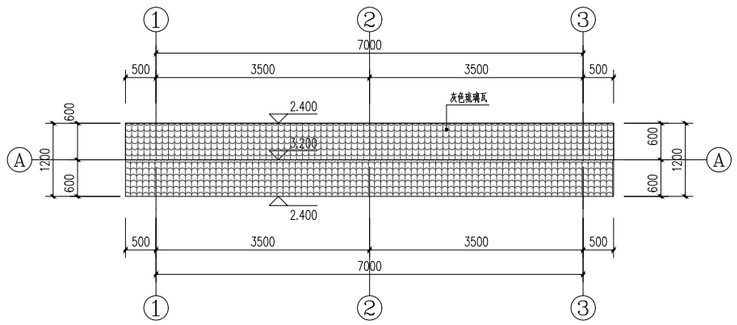

宣传栏屋面平面图 1:50

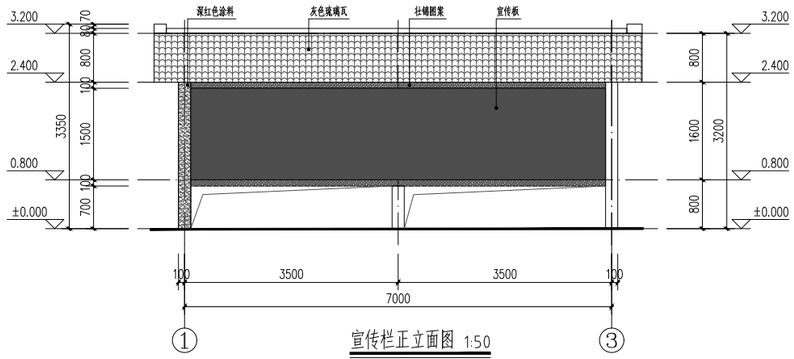

宣传栏正立面图 1:50

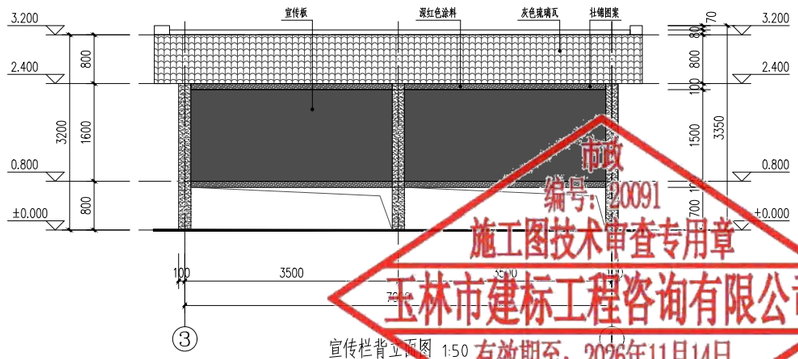

宣传栏背立面图 1:50

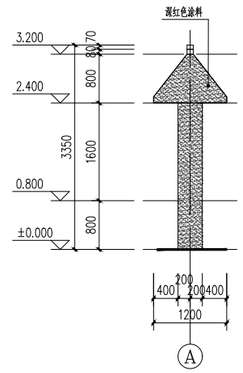

宣传栏侧立面图 1:50

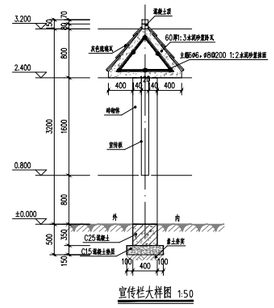

宣传栏大样图 1:50

① 宣传栏

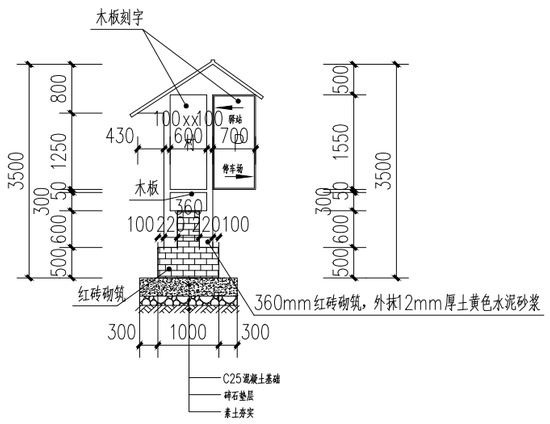

正立面

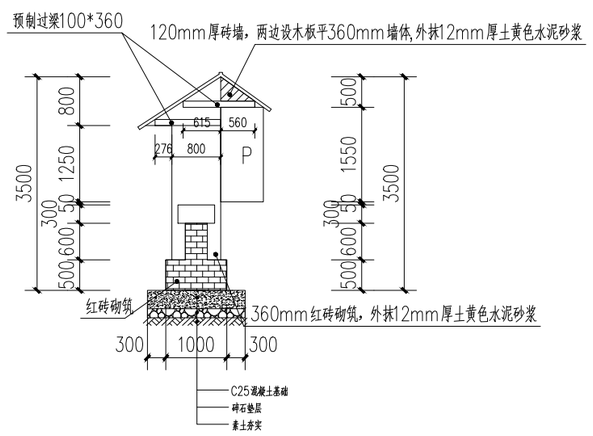

正立面结构示意图

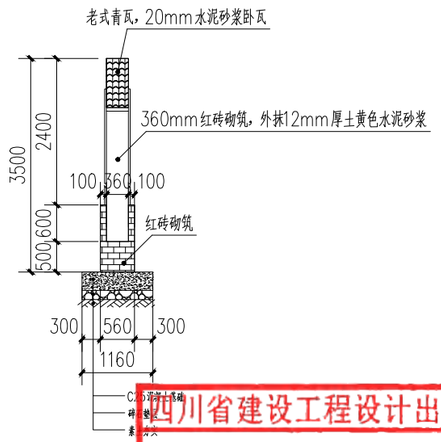

侧立面

② 村标牌

市政
编号：20091
施工图技术审查专用章
玉林市建标工程咨询有限公司
有效期至：2026年11月14日
广西壮族自治区住房和城乡建设厅监制

四川省建设工程设计出图专用章
中述设计集团有限公司
资质等级范围：建筑行业（建筑工程）甲级
资质证书编号：A151023585 有效期至：2026年10月11日

声明：本作品权益属自中述设计集团有限公司，所含信息、专有技术应予保密，未经本公司书面许可，不得修改、复制、或抄或泄漏给任何第三方。
CLAIM: This work belongs to the property of Zhongshu Design Group Co., Ltd. information and proprietary know-how contained therein are confidential, and shall not be copied,duplicated, changed or altered, submitted or disclosed to any third party without the prior written permission of ZIGONG GENERAL INSTITUTE OF ARCHITECTURAL DESIGN AND RESEARCH.

中述设计集团有限公司 Zhongshu Design Group Co., Ltd.	工程名称	陆川县古城镇北豆村大塘面队美丽移民村项目	图 名	宣传栏、村标牌详图	设计	李文官	复核	傅晓勇	审核	李诗颖	图 号	JS-107	日 期	2025.01

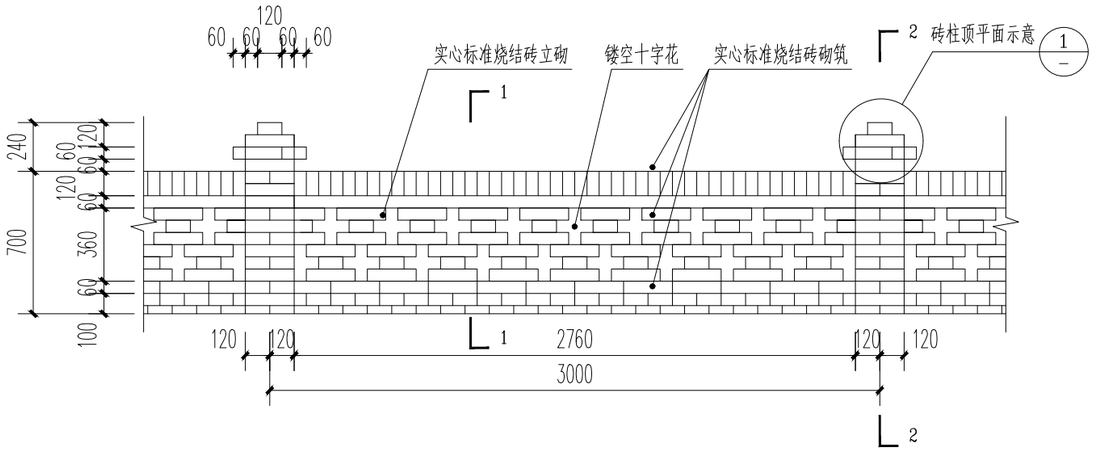

造型墙大样图 1:30

说明：造型墙为清水墙面。

说明：具体位置施工时，由村委确定。

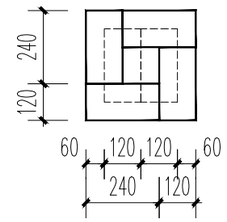

①砖柱顶平面示意图 1:20

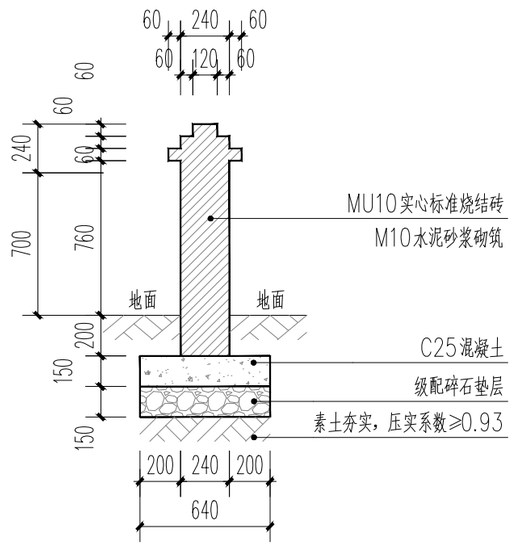

2-2剖面图 1:30

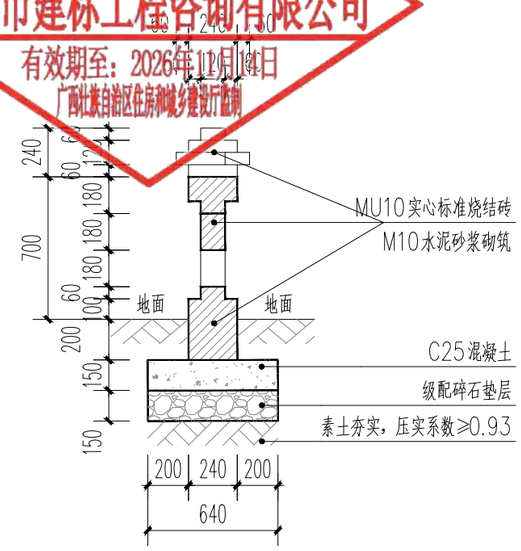

1-1剖面图 1:30

市政
编号：20091
施工图技术审查专用章
玉林市建标工程咨询有限公司
有效期至：2026年12月14日
广西壮族自治区住房和城乡建设厅监制

四川省建设工程设计出图专用章
中述设计集团有限公司
资质等级范围：建筑行业（建筑工程）甲级
资质证书编号：A151023585 有效期至：2026年10月11日

声明：本作品权益属自中述设计集团有限公司，所含信息、专有技术应予保密。未经本公司书面许可，不得修改、复制，提供或泄漏给任何第三方。
CLAIM: This work belongs to the property of Zhongshu Design Group Co., Ltd.information and proprietary know-how contained therein are confidential, and shall not be copied,duplicated, changed or altered, submitted or disclosed to any third party without the prior written permission of ZIGONG GENERAL INSTITUTE OF ARCHITECTURAL DESIGN AND RESEARCH.

中述设计集团有限公司 Zhongshu Design Group Co., Ltd.	工程名称	陆川县古城镇北豆村大塘面队美丽移民村项目	图 名	造型墙详图	设计	李文官	复核	傅晓勇	审核	李诗颖	图 号	日 期
											JS-108	2025.01

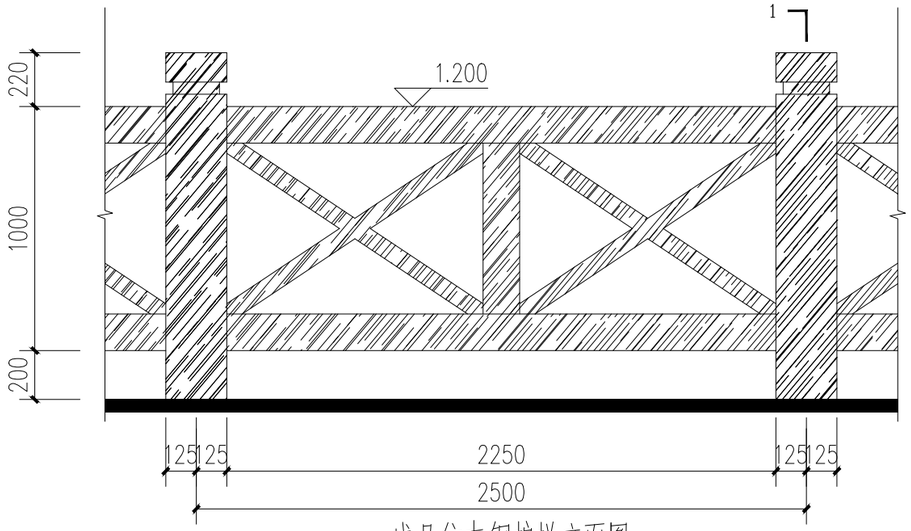

成品仿木钢护栏立面图 1:15

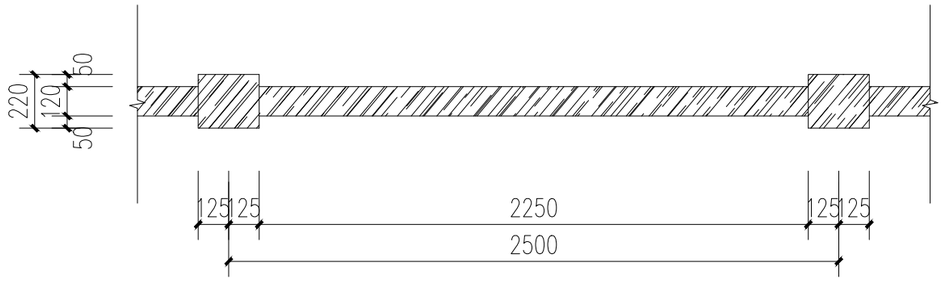

成品仿木钢护栏标准段平面图 1:15

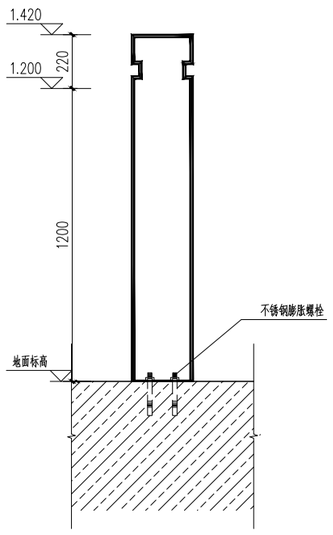

1-1成品仿木钢护栏剖面图 1:15

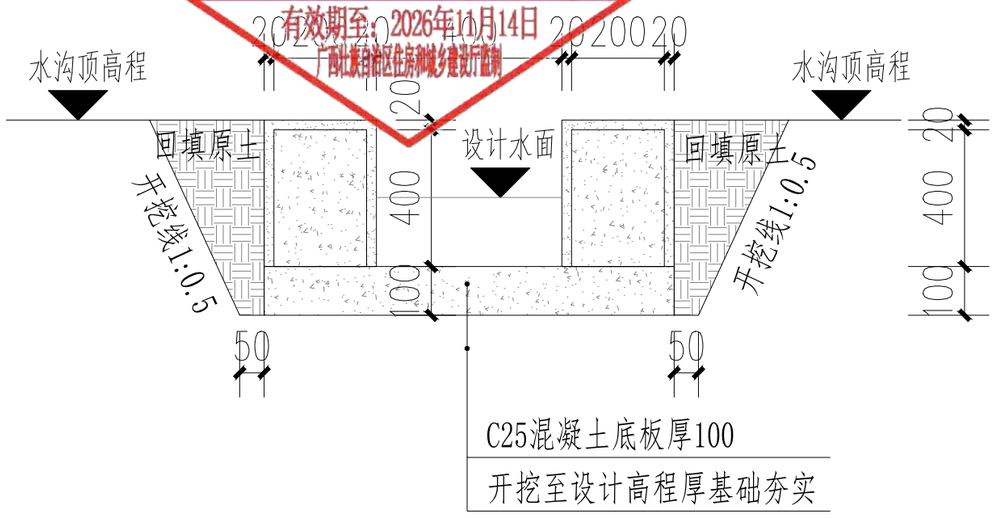

水沟横断面图 1:10

市政
编号：20091
施工图技术审查专用章
玉林市建标工程咨询有限公司
有效期至：2026年11月14日
2020020
广西壮族自治区住房和城乡建设厅监制

说明：

1、图中尺寸标注单位均为mm。

2、水沟砼底板每隔5m设置一道伸缩缝，缝宽2cm，采用沥青砂浆填缝；
边墙每隔10m设置一处2cm宽的沉降缝，采用沥青木板嵌缝。

3、素土回填部分压实度不小于0.94。

4、水沟采用C25混凝土浇筑，水沟顶部和两侧用2cm厚1:2.5防水砂浆抹面。

5、水沟施工前应先对水沟基础表土进行清理并客土回填至设计基底高程,然后再进行下一步工序施工，
部分束窄水沟沟肩外侧须回填土，上述回填土均不能采用根植土、腐植土、淤泥土等土质，并应夯实至压实度0.90以上。

6、水沟开挖的土方须运至指定地点堆放，不得随意堆放。

四川省建设工程设计出图专用章
中述设计集团有限公司
资质等级范围：建筑行业（建筑工程）甲级
资质证书编号：A151023585 有效期至：2026年10月11日

声明：本作品权益属自中述设计集团有限公司。所含信息、专有技术应予保密。未经本公司书面许可，不得修改、复制、提供或泄漏给任何第三方。
CLAIM: This work belongs to the property of Zhongshu Design Group Co., Ltd. information and proprietary know-how contained therein are confidential, and shall not be copied, duplicated, changed or altered, submitted or disclosed to any third party without the prior written permission of ZIGONG GENERAL INSTITUTE OF ARCHITECTURAL DESIGN AND RESEARCH.

中述设计集团有限公司 Zhongshu Design Group Co., Ltd.	工程名称	陆川县古城镇北豆村大塘面队美丽移民村项目	图 名	栏杆详图	设计	李文官	复核	傅晓勇	审核	李诗颖	图 号	日 期
											JS-109	2025.01

图 纸 目 录

中述设计集团有限公司 Zhongshu Design Group Co., Ltd.	建设单位	福绵区生态移民发展中心	日　期	2025.01
			设计阶段	施工图
	项目名称（子项名称）	陆川县古城镇北豆村大塘面队美丽移民村项目	专　业	结构
			设计号	gxcx-sj-202503

序号	图号（通知单编号）	图名（或采用标准图的图集编号-标准图号）	版本号	图幅	日期	备注
1	JG-01	结构设计总说明	A版	A3+1/4	2025.01	
2	JG-02	结构设计总说明大样	A版	A3+1/4	2025.01	
3	JG-03	1#长廊基础平面布置图 1#长廊柱配筋图	A版	A3	2025.01	
4	JG-04	1#长廊基础梁配筋图 1#长廊屋面层梁板配筋图1	A版	A3	2025.01	
5	JG-05	1#长廊屋面层梁板配筋图2	A版	A3	2025.01	
6	JG-06	1#长廊基础平面布置图 2#长廊柱配筋图	A版	A3	2025.01	
7	JG-07	2#长廊基础梁配筋图 2#长廊屋面层梁板配筋图1	A版	A3	2025.01	
8	JG-08	2#长廊屋面层梁板配筋图2	A版	A3	2025.01	
9						
10						
11						
12						
13						
14						
15						
16						
17						
18						
19						
20						
21						

注册执业章　（签名　　）　　勘察设计专用章

制图：严洁　　设计：严洁

市政
编号：20091
施工图技术审查专用章
玉林市建标工程咨询有限公司
有效期至：2026年11月14日
广西壮族自治区住房和城乡建设厅监制

四川省建设工程设计出图专用章
中述设计集团有限公司
资质等级范围：建筑行业（建筑工程）甲级
资质证书编号：A151023585　有效期至：2026年10月11日

结构设计总说明

1、总则

1.1 本工程按国家现行设计标准进行设计，施工单位应遵守本说明及各设计图纸详图外，尚应执行现行国家施工规范、规程和工程所在地区主管部门颁布的有关规程及规定执行。且应在设计图纸通过施工图审查，取得施工许可证后方可施工。不得违规违章施工，确保各阶段施工安全。

1.2 本工程位于广西玉林市玉州镇北豆村，地下0层，地上一层。

1.3 全部尺寸单位除注明外，均以毫米（mm）为单位，平面角以度（°）分（′）秒（″）表示，标高则以米（m）为单位。

2、建筑结构安全等级及设计使用年限

2.1 本工程为框架结构。

2.2 本工程建筑结构的安全等级为二级；结构设计基准期为50年；结构设计使用年限为50年；建筑抗震设防类别为丙类，地基基础设计等级为丙级。

3、设计依据

3.1 采用国家本行业标准的现行有设计规范、规程、统一标准及工程建设标准强制性条文（房屋建筑部分2013年版）及“建设部公告”作为不能违反的法规，同时考虑当地实际情况采用地区性规范。

3.2 本工程结构设计遵循的主要标准、规范、规程：

建筑结构可靠度设计统一标准（GB50068-2018）
建筑结构荷载规范（GB50009-2012）
混凝土结构设计标准（GB/T50010-2010）
建筑抗震设计标准（GB/T50011-2010）
建筑工程抗震设防分类标准（GB50223-2008）
高层建筑混凝土结构技术规程（JGJ3-2010）
工程结构通用规范（GB 55001-2021）
建筑基坑支护技术规程（JGJ120-2012）
建筑地基基础设计规范（GB50007-2011）
建筑设计防火规范（GB50016-2014）（2018版）
砌体结构设计规范（GB50003-2011）
预应力混凝土管桩（10G409）
预应力混凝土管桩通用规范（GB55001-55008）
建筑桩基技术规范（JGJ94-2008）
工业建筑防腐蚀设计标准（GB/T50046-2018
地下工程混凝土结构自防水应用技术规程（DBJ/T45-036-2017）
建筑与市政工程抗震通用规范（GB55002-2021）
建筑与市政地基基础通用规范（GB55003-2021）
砌体结构通用规范（GB55007-2021）
混凝土结构通用规范（GB55008-2021）

3.3 本工程设计计算所采用的计算程序
采用YJK系列软件进行分析计算。（YJKS5.3.0版）

4、结构抗震设计 荷载 防火及耐久性要求

4.1 本工程为抗震设防工程，工程所在地区的抗震设防烈度为7度，设计基本地震加速度为0.10g；设计地震分组为第一组；地震作用采用的抗震设防烈度为7（0.10g）度，抗震措施按7度，抗震等级：三级。上部结构装固部位为基础顶面。

4.2 本工程采用的均布活荷载标准值：（表4.2）

1> 楼面（屋面）均布活荷载标准值（平面图中另有说明者及按建筑结构荷载规范取用者不另列出；活载不包括吊顶及地面材料；大型设备按实际荷载值取用）

表4.2

部位	不上人屋面
活载标准值（kN/m²）	0.5

2> 本工程未经技术鉴定及设计许可，不得改变结构的用途和使用环境。 楼梯栏杆顶部水平荷载取值1.5KN/m²

4.3 风荷载：基本风压W_0=0.30kN/m²，地面粗糙度为B类。（基本风压按50年重现期风压值）；

4.4 构件防火：本工程建筑耐火等级为二级，建筑物所用材料燃烧性能和耐火极限不应低于相应耐火等级的防火规范要求；
构件主筋最小保护层厚度需满足第4.5.2表要求。（特殊情况另说明）

4.5 本工程构件耐久性的环境类别详表4.5；在一、二、五类环境中，设计使用年限为50年的结构混凝土耐久性的基本要求详表4.5.1。

表4.5 （划“√”为本表用）

构件部位		基础构件	地下构件	外墙构件	屋面构件
环境类别	一类	√			
	二类 a		√	√	√
	二类 b				
	五类				

表4.5.1 结构混凝土耐久性的基本要求

环境类别		最大水灰比	最低混凝土强度等级	最大氯离子含量（%）	最大碱含量（kg/m³）
一		0.60	C20	0.30	不限制
二	a	0.55	C25	0.20	3.0
	b	0.50（0.55）	C30（C25）	0.15	3.0
三	a	0.45（0.50）	C35（C30）	0.15	3.0
	b	0.40	C40	0.10	3.0

注：（1）氯离子含量系指占水泥用量的百分率；
（2）预应力构件混凝土中的最大氯离子含量为0.06%；最低混凝土强度等级应按表中规定提高两个级别。
（3）素混凝土构件的水灰比及最低混凝土强度等级的要求可适当放松。
（4）当有可靠工程经验时，二类环境中的最低混凝土强度等级可降低一个等级；
（5）处于严寒和寒冷地区二b、三a类环境中的混凝土应使用引气剂，并可采用掺引气的有关参数。
（6）当使用非碱活性骨料时，对混凝土中的碱含量可不作限制。
（7）混凝土强度等级不大于C25时，表中保护层厚度数值应增加5mm；

表4.5.2 纵向受力钢筋的混凝土保护层最小厚度（mm）

环境类别		板、墙、壳		梁、柱、杆	
		≤C25	>C25	≤C25	>C25
一		20	15	25	20
二	a	25	20	30	25
	b	30	25	40	35
三	a	35	30	45	40
	b	45	40	55	50

4.9 纵向受力钢筋的混凝土保护层，其厚度不应小于钢筋的公称直径，水池池壁迎水面保护层最小厚度不应小于50mm，其余应符合表4.5.2的规定。板、墙、壳中分布钢筋的保护层厚度不应小于表4.10中相应数值减10mm，且不应小于10mm；梁、柱中箍筋和构造钢筋的保护层厚度不应小于15mm。基础中受力钢筋的混凝土保护层厚度不应小于40mm；当无垫层时不应小于70mm。施工时梁、柱中的纵向受力钢筋的保护层厚度大于40mm时，应在纵向受力钢筋外围的混凝土保护层沟槽设直径为1.5~2.0mm的钢丝网，防止混凝土保护层开裂。

5、场地 地基及基础部分

5.1 详基础部分设计说明。

5.2 场地地下水对砼结构和钢筋砼结构中的钢筋均有微腐蚀性。

6、现浇钢筋混凝土结构部分

6.1 普通钢筋强度设计值（抗拉强度设计值f_y，抗压强度设计值f_y'）。

HPB300（Φ）级：$f_y=f_y'=270N/mm^2$　　HRB335（Φ）级：$f_y=f_y'=300N/mm^2$

HRB400（Φ）级、RRB400（Φ）：$f_y=f_y'=360N/mm^2$，（受拉构件中$f_y=300N/mm^2$）

当普通钢筋因施工要求需代换钢筋时，应经设计人同意后方可实施。当采用进口钢筋时，应符合我国相关规定的要求。抗震等级为一、二级、三级的框架和斜撑构件（含梯段），其纵向受力钢筋采用普通钢筋时，钢筋的抗拉强度实测值与屈服强度实测值的比值不应小于1.25；钢筋的屈服强度实测值与屈服强度标准值的比值不应大于1.3，且钢筋在最大拉力下的总伸长率实测值不应小于9%。

6.2 钢筋的锚固与连接

1> 机械连接接头：机械连接接头应符合《钢筋机械连接通用技术规程》（JGJ107--2010）的要求。

2> 焊接连接（钢筋焊接应符合钢筋焊接及验收规程（JGJ18-2012））

（1）一般采用二条焊缝的搭接电弧焊，双面焊接长度不应小于6d。

（2）可采用接触对焊，柱筋可采用压力电渣焊。

（3）钢筋焊接接头连接区段长度范围为35d（d为纵向受力钢筋的较大直径）且不小于500mm，同一区段内的钢筋焊接接头百分率不应大于50%。

（4）本工程钢筋焊接连接在下列构件采用（框架梁、框支梁、转换大梁、剪力墙连梁、一般梁、柱、构件、墙、板）。

3> 搭接接头的搭接长度l_a及要求详表6.2，任何情况下受拉钢筋搭接长度不应小于300，受压钢筋搭接长度不应小于200。绑扎搭接接头连接区段的长度为1.3L_l，同一搭接区段内受拉钢筋接头百分率：对梁、板类及墙体构件，不宜大于25%，对柱类构件，不宜大于50%，梁类构件不应大于50%。
本工程钢筋搭接连接在下列构件采用（柱、剪力墙边缘构件竖筋、剪力墙非边缘构件竖筋、剪力墙水平钢筋、框架梁、剪力墙连梁、一般梁、墙板）。
（1）非抗震的框架梁钢筋锚固长度l_a按表中抗震等级为四级的l_a 采用。
（2）非框架梁 构造柱及基础钢筋的锚固长度及搭接长度按抗震等级四级采用（次梁的端支座位于混凝土墙或柱位置时，应按框架梁支座锚固处理；次梁非刚性支座第二排底筋的锚固长度为15d）。
（3）当HRB335级（φ）、HRB400级（φ）与RRB400级（φ）钢筋的直径大于25mm时，表中的锚固长度和搭接长度应再增加0%；对环氧树脂涂层的HRB335（φ）HRB400（ ）级钢筋，表中的锚固和搭接长度再增加25%。当钢筋在混凝土施工中易受扰动（如滑模施工）时，其锚固长度及搭接长度应增加10%。
（4）非抗震结构的锚固长度（l_a）和搭接长度（l_l）取值同四级抗震结构。
（5）搭接区段内（包括抗震结构的次梁）受力钢筋接头面积的允许百分率为：梁、板宜<25%，墙、柱宜<50%；光面钢筋的锚固长度不包括弯钩段。
（6）其余详见梁柔、柱表配筋大样。

表6.2：钢筋的锚固长度及搭接长度

钢筋种类	混凝土强度等级 / 抗震等级	锚固长度l_a E				（25%）搭接长度l_l E				（50%）搭接长度l_l E				（100%）搭接长度l_l E			
		C20	C25	C30	C35	≥C40	C20	C25	C30	C35	≥C40	C20	C25	C30	C35	≥C40	C20	C25	C30	C35	≥C40
HPB300（φ）	特一、一级	45d	39d	35d	32d	29d	43d	36d	34d	29d	28d	50d	42d	39d	34d	32d	58d	48d	45d	38d	37d
	三级	41d	36d	32d	29d	26d	40d	32d	30d	26d	25d	46d	38d	35d	31d	29d	53d	44d	40d	35d	34d
	四级	39d	34d	30d	28d	25d	37d	31d	29d	25d	24d	43d	36d	34d	29d	28d	50d	42d	38d	34d	32d
HRB335（φ）	特一、一级	44d	38d	33d	31d	29d	53d	46d	40d	37d	35d	62d	53d	46d	43d	41d	70d	61d	53d	50d	46d
	三级	40d	35d	31d	28d	26d	48d	42d	37d	34d	31d	56d	49d	43d	39d	36d	64d	56d	50d	45d	42d
	四级	38d	33d	29d	27d	25d	46d	40d	35d	32d	30d	53d	46d	41d	38d	35d	61d	53d	46d	43d	40d
HRB400（φ） RRB400（φ）	特一、二级	53d	46d	40d	37d	35d	64d	55d	48d	44d	42d	74d	64d	56d	52d	49d	85d	74d	64d	59d	56d
	三级	48d	42d	37d	34d	32d	58d	50d	44d	41d	38d	67d	59d	52d	48d	45d	77d	67d	59d	54d	51d
	四级	46d	40d	35d	32d	30d	55d	48d	42d	38d	36d	64d	56d	49d	45d	42d	74d	64d	56d	51d	48d

4> 本工程各部位钢筋连接方式如下表：

钢筋部位	采用的连接方式	备　注
柱筋（暗柱筋）	电渣压力焊	
框架梁通长筋	机械连接（可替接）	框架梁面角部钢筋均为通长筋，通长筋可为直径不同钢筋
剪力墙竖向及水平分布筋	搭接 oe	
地梁面筋、底筋	机械连接（可替接）	
框架梁梁筋以下通过柱的梁底筋	机械连接（可替接）	因底筋过柱一般直径大，锚固长度长，当柱截面大于等于500时，锚入柱内，当柱截面小于500时，采用机械连接。
框架梁梁立筋	搭接 l=150mm	
次梁梁立筋	搭接 l=150mm	

6.3 现浇结构混凝土强度等级

1>柱、框架梁、主梁、次梁、楼板、承台、地梁混凝土强度等级详各层结构平面图或大样图。

2>水泥及外加剂要求

（1）每一结构层应采用同一厂家同一品种的水泥或混凝土，不得混用。

（2）所有混凝土的外加剂、超细渗合料（硅粉、粉煤灰）防水渗合料钢纤维、合成纤维等要求在施工前做相溶性试验及配合比试验，试验结果符合强度要求方可施工。外加剂的使用应按《混凝土外加剂应用技术规范》GB50119-2003执行。

3> 本项目采用预拌砂浆、预拌混凝土。所采用的预拌混凝土应符合现行国家标准《预拌混凝土》GB/T 14902-2012的要求。

6.4 楼板、屋面板

1> 单向板底筋的分布筋及单向板、双向板支座负筋的分布筋，除平面图中另有注明者外应同时满足表6.4要求和大于受力主筋的15%，且分布筋的最大间距为250。

表6.4

板厚度（mm）	60~90	100~130	140~160	170~210	220~250	260~300
板筋400（φ）级钢	φ6@250	φ8@250	φ8@200	φ10@250	φ10@200	φ12@250
冷轧带肋钢筋（φ^R）CRB550	φ^{R}5.5@250	φ^{R}5.5@250	φ^{R}6@200	φ^{R}8.5@250	φ^{R}8.5@200	φ^{R}10@250

2>板的底部钢筋应伸过梁或墙中心且不小于100mm。当为HPB300钢筋时端部应设弯钩，当为HRB400钢筋时，端部不加弯钩。一般情况下双向板的底部钢筋，短跨钢筋置下排，长跨钢筋置上排，上部钢筋短跨置于上排，长跨置于下排。

3> 在结构平面图中，边支座负筋标注尺寸指钢筋全长；中间支座负筋两侧均有标注时，是指左（右）侧端部至梁中的长度；当支座负筋标注一个尺寸时，是指该负筋全长（以上计算长度不包括下弯直线段）。

4> 板筋的锚固与连接

（1）板下部普通负筋伸入支座（梁、墙）≥5d且≥100且不小于1/2支座宽度。楼梯板的下部受力钢筋伸入支座的锚固长度≥15d，且不小于150。

（2）所有受力板筋及露天板面的温度拉通筋采用搭接接长时，其搭接长度l_a且不应小于300，相邻接头截面间的最小距离为1.3L_l；板的分布钢筋采用搭接接长时，其搭接长度为150。现浇钢筋混凝土楼板下部钢筋不得在跨中搭接，板上部钢筋不得在支座搭接。

（3）底筋相同的相邻板跨施工时其底筋可以直通。板面和板底标高差值不超过20mm时，板上部和下部钢筋可连通设置，但施工时需做成“┌────┐”或“└────┘”形状。

5> 板面受力和分布钢筋可采用图一所示马凳作支架，马凳在双向的间距均>800，并与受支承钢筋绑扎牢固。
当板厚>200时马凳用φ8钢筋制作；当板厚在200和300之间时，用φ10钢筋制作；当板厚>300时，用φ12钢筋制作。

7> 跨度大于3.6米的板，（双向板指板短跨）施工时应按板厚3/1000起拱；对于悬臂板，按悬臂长度的6/1000起拱；如有特殊要求时，详图纸另行注明。

8> 板、墙内钢筋加通洞口当D≤250mm时：钢筋绕过洞口，不需切断，（D为洞宽）；但250mm<D≤800mm时，洞边增设加强筋，详图二。

9> 除平面注明外，非承重墙砌体墙下未设置梁时，应在墙下板底处另加钢筋（图纸中另有注明者除外），板跨L<2500mm时：3φ14@50，当板跨2500mm≤L<3500mm时：3φ16@50，两端伸入梁（墙）支座内15d，当板跨>3500mm时，宜在墙下设梁。

10> 设备管井应按各层结构平面图标示的位置预留板筋，待管道安装完成后，浇筑混凝土封洞，混凝土强度等级比周边板提高一级。

11> 现浇楼板内预埋暗管时，应尽量分散并减小交叉层数，管径应<1/3板厚，且尽量埋在板最面中心1/3部位，应绑扎牢固定位，不得离板底或板面太近，以防楼板开裂；当板内埋管多于3根（含3根）并排或管线交叉时，应在垂直走管方向上下各配置直径为2~2.5mm，网格为15~20mm的附加钢丝网，短筋每边伸出≥300，埋管应尽量分开，并排数量不得多于8根，交叉管线不得多于二层，并确保管壁不板上、下层受力钢筋净距不小于25mm。（详图三）

12> 平面图中标有“ * ”符号的悬臂板阳角处放射面筋按图四做法，φ为结构平面图所标放射筋间距。

13> 各楼层的端跨板的端角处（包括板图于承重墙或支承于框架梁上），平面图中标有△符号处，在1/3短向板跨范围内，面筋直径同该处标注面筋，间距为双向φ100。见图五。

12> 施工过程必须加强混凝土质量的控制，采用有效措施，做好混凝土的养护工作。对于大体积混凝土和大面积板面混凝土，表面抹压后用塑料薄膜覆盖，混凝土硬化后，宜采用储水养护或用混麻袋覆盖，保持混凝土表面潮湿，养护时间不小于14天；楼板混凝土强度未达到1.2N/mm²前，不得在其上堆略或安装支架。

6.5 本工程梁、柱的构造详图采用国标图集《混凝土结构施工图平面整体表示方法制图规则和构造详图》（11G101-1）。

1> 设备管线需要在柱、墙、梁侧开洞或埋设件时，应严格按设计图纸要求设置，预留孔洞不得后凿。剪力墙开洞大样详国标图集，梁开洞大样详图六。

2> 混凝土梁、柱、墙钢筋的保护层应采取有效措施，以保证钢筋保护层厚度。

3> 钢筋混凝土墙和柱为坚向构件，拆模时混凝土强度不得低于1MPa（门窗洞口不小于4MPa），且应有确保质量的养护措施。

4> 悬挑构件需待混凝土设计强度达到100%方可拆除底模。

5> 梁跨度大于4米及悬臂梁跨度大于2.5m时，梁的跨中应起1/400起拱，悬臂梁端应拱L0（净跨）1/250起拱。

6> 露天梁结构须按建筑墙水要求预埋≥φ100套管泄水孔。

6.6 电气通雷引下线位置及大样详电气专业图纸。作引下线及接地体的柱墙筋及基础钢筋必须焊接连通，焊接长度不小于6d。

6.7 基坑回填土及位于设备基础、卫生间、斜坡、楼梯等位置的回填土应采用分层夯实，宜采用粉质粘土、粉土等作材料，填土的最优含水量、分层厚度和夯实遍数通过实验确定，压实系数λc>0.94，严禁回填建筑垃圾及淤泥，以防止外地面开裂。

7、钢筋混凝土预埋件

7.1 预埋件的锚固应用HPB300、HRB335级钢筋，设备检修用的吊环应采用HPB300级钢筋，严禁使用冷加工钢筋。
吊环埋入混凝土的锚固深度不应小于30d，并应绑扎在钢筋骨架上，控制吊环钢筋应力不应大于50N/mm²。

7.2 与隔墙钢筋混凝土水平系梁、过梁连接的钢筋混凝土柱、墙，应在水平系梁纵向钢筋对应位置预埋插筋，锚入柱、墙内不小于35d，伸出柱外不小于700mm，并与水平系梁、过梁钢筋搭接。

7.3 所有外露铁件均应涂刷防锈底漆、面漆材料及颜色按建筑要求施工。

7.4 当详图中无要求时，作为承重结构预埋件的钢板及型钢采用Q235-B级钢。焊条及焊剂按国标《钢筋混凝土结构预埋件》04G362图集第5页第3.5条规定。

8、 砌体部分

8.1 砌体部分（本设计所用的混合砂浆均为水泥石灰混合砂浆）

1> 砌体结构施工质量控制等级为B级。

2> 本工程内、外墙采用厚页岩烧结多孔砖。砌体自重：页岩烧结多孔砖不大于15kN/m³，砌体强度等级：MU10。
地面以下墙体用M10水泥砂浆砌筑，地面以上墙体用M5.0混合砂浆砌筑。

3> 构造柱的布置及配筋详各层结构平面图。构造柱须先砌墙后浇柱，砌墙时墙与构造柱连接处要砌成马牙槎（详图七），沿墙高每隔500设2φ6钢筋，拉筋埋入墙内的长度，抗震设防烈度为6、7、8、9度时全长贯通。构造柱大样详图八。
构造柱的混凝土强度等级应为≥C20，其柱脚及柱顶须按构造柱的配筋在主体结构中预埋坚筋，该坚筋伸出主体结构面500。

4> 净高大于4m的180砌体及高度大于3m的120砌体，需在墙半高或门顶标高处设置与柱连结且沿墙全长贯通的钢筋混凝土圈梁，墙厚为180时，梁截面为墙厚X120，纵筋4φ10，箍筋φ6@250；墙厚120时，梁截面为墙厚X120，上下共2φ10，S筋φ6@250。圈梁混凝土强度等级为≥C20。隔墙砌体两应符合相应的砌体施工规范要求。

5> 钢筋混凝土墙或柱与砌体用2φ6钢筋连结，该钢筋沿钢筋混凝土墙或柱高度每隔500预埋，锚入混凝土墙或柱内200，拉筋埋入墙内的长度：非抗震设防为500，抗震设防烈度为6、7、8、9度时全长贯通。（详图九）。
若墙体长不足上述长度，则伸满墙体长度，而末端需弯直钩。

6> 填充墙砌至接近梁 板底时，应留一定留隙，待填充墙砌筑完成并至少间隔7天后，再将其补砌挤紧。后砌隔墙顶部楼、屋盖结构构件拉结：梁板应预埋插筋，并随砌墙时用不低于M5砂浆分层填实（详图十）。不到板底或梁底的砌体必须加设砼压顶，压顶截面为墙厚X120，配筋为纵筋2φ8，┌─┐形箍φ6@200。

7> 门窗过梁：轻质砌块隔墙砌体上门窗洞口应设置钢筋混凝土过梁（见表8.1）；当洞顶与结构梁（板）底的距离小于表中各类过梁的高度时，过梁须与结构梁（板）浇成整体。详图十一

表8.1: 过梁表（混凝土强度等级≥C20）

L	截面形式	h（梁高）	a（支座宽）	①底筋	②面筋	③箍筋	
<1000	A	120	240	2φ10		Φ6@200	注：截面形式详图十二
1000≤L<1500	A	120	240	3φ10		Φ6@200	
1500≤L<1800	B	150	240	2φ12	2φ8	Φ6@200	
1800≤L<2400	B	180	240	3φ12	2φ8	Φ6@200	
2400≤L<3000	B	240	350	3φ14	2φ10	Φ6@200	

（注：过梁配筋仅考虑L/3高度墙体自重，当超过或梁上作用有其他荷载时，应另行计算。）

8> 与圈、过梁连接的钢筋混凝土墙柱，应于梁纵筋处预留插筋，锚入墙柱内不小于35d，伸出墙柱外不小于700，并与圈、过梁纵筋搭接。

9> 轻质隔墙按建施图纸施工，应严格执行《建筑装饰装修工程质量验收规范》（GB50210-2001）的有关规定。轻质隔墙的厚度详建施，未经结构设计同意，不得更改墙体的材料和厚度以及平面位置。楼梯间及人流通道的填充墙，尚应采用钢丝网砂浆面层加强。

9、施工缝及后浇带

9.1 施工缝的设置（地下室后浇带见地下室施工图）

1> 水平施工缝
（1）肋形楼盖应沿着次梁跨度方向浇灌混凝土，施工缝留置在次梁跨中的L/3区段内；平板无梁楼盖，施工缝应平行于板的短跨。板施工缝大样详图十三A。

2> 垂直施工缝
除地下外墙后浇带和短期后浇带留设垂直施工缝外，剪力墙不应留设垂直施工缝。

3> 墙柱与梁混凝土强度等级变化处的做法：
当墙柱的混凝土强度等级高于梁板一个等级及以上时（5N/mm²为一级），按图十三B施工。不超过一个等级时，可随梁板同时浇灌。

9.2 后浇带说明 （适用于有后浇带的工程）

1>后浇带设置位置、宽度及功能要求（缓解收缩或调节沉降）详各结施图。楼面梁、板各部位后浇带的构造做法详详图十四、十五。

2>地下室的后浇带设置位置、宽度及功能要求（缓解收缩或调节沉降）详各结施图。后浇带（需设止水带）做法大样详详图十六。

3>后浇带处钢筋采用搭接接头，当很梁跨度较大时，梁的钢筋可以直通而不必切断。

4>施工期间后浇带两侧砌体应采取支撑，以确保砌体和结构在施工期间的承载能力和整体稳定。

5>后浇带应用比两侧砌体高一市级强度等级的补偿收缩混凝土浇捣密实，加强养护，其养护时间不得少于28天。

6>后浇带的浇捣时间除注明外，均按60天要求，调节沉降的后浇带混凝土应在主体封顶两个月，沉降基本稳定后方可浇注。

缓解收缩的后浇带应在两侧混凝土浇筑两个月以后浇捣，收缩基本稳定后方可浇筑。

10、 其它

10.1 [illegible]

1> [illegible]施工质量验收规范》（GB50202-2018）、《建筑[illegible]》（GJ/2086年10月）有关规定进行。

2> 水池混凝土强度达[illegible]，第一次半池深水观察3天，接着加满水再观察4天。如渗漏应进行处理，经复试确[illegible]后方可进行满池蓄水。

10.2 沉降观测

1> 本工程要求建筑物在施工及使用过程进行沉降观测，并符合《建筑变形测量规范》JGJ8-2016的有关规定。

2> 沉降观测点布置建筑的四角、电梯井壁一个角及与其他测点间距30米左右的点，埋件大样详图十七，图十八，图二十二，标志埋设时需与结构的主筋焊牢，外露部分涂上防锈剂并加护井保护。

3> 施工期间观测工作由基础施工完成后即应开始，有地下室时首层完工后观测1次，续后建筑物每升高二层观测1次，结构封顶后每3月观测1次，施工过程如暂时停工，在停工时及新开工时应各观测1次，停工期间每隔2~3个月观测1次。使用期内第一年观测2~4次，第二年观测2~3次，第三年后每年1次，直至稳定为止。

10.3 未经技术鉴定或设计许可，不得改变本工程结构的用途，使用环境和墙体分隔位置。

10.4根据住建部颁布的《危险性较大的分部分项工程安全管理规定》（住建部令第37号）和《建办质[2018]31号》有关规定，本工程存在以下危险性较大的分部分项工程（ 勾选的为本工程存在的分项工程）：

施工图技术审查专用章
中述设计集团有限公司

四川省建设工程设计出图专用章
中述设计集团有限公司
资质等级范围：建筑行业（建筑工程）甲级
资质证书编号：A151023585　有效期至：2026年10月11日

声明：本作品及设计图纸归中述设计集团有限公司 - 所有信息、专有技术及子版权。未经本公司书面许可，不得转载、复制、提供或泄漏给任何第三方。
CLAIM: This work belongs to the property of Zhongshu Design Group Co., Ltd. information and proprietary know-how contained therein are confidential, and shall not be copied, duplicated, changed or altered, submitted or disclosed to any third party without the prior written permission of ZIGONG GENERAL INSTITUTE OF ARCHITECTURAL DESIGN AND RESEARCH

	危险性较大的分部分项工程重点环节及部位	超过一定规模的危险性较大的分部分项工程重点环节及部位
（一）基坑工程	□开挖深度超过3m（含3米）的基坑（槽）的土方开挖、支护、降水工程。 部位： ☑开挖深度虽未超过3m，但地质条件、周围环境和地下管线复杂，或影响毗邻建、构筑物安全的基坑（槽）的土方开挖、支护、降水工程。 部位：	□开挖深度超过5m（含5米）的基坑（槽）的土方开挖、支护、降水工程。 部位：
（二）模板支撑体系工程及	□混凝土模板支撑工程：搭设高度5m及以上，或搭设跨度10m及以上，或施工总荷载（荷载效应基本组合的设计值，以下简称设计值）10KN/m2及以上，或集中线荷载（设计值）15KN/m及以上，或高度大于支撑水平投影宽度且相对独立无联系构件的混凝土模板支撑工程。 部位： □承重支撑体系：用于钢结构安装等满堂支撑体系。	□混凝土模板支撑工程：搭设高度8m及以上，或搭设跨度18m及以上，或施工总荷载（设计值）15KN/m2及以上，或集中线荷载（设计值）20KN/m及以上。 部位： □承重支撑体系：用于钢结构安装等满堂支撑体系，承受单点集中荷载7KN及以上。
（三）脚手架工程	□搭设高度24m及以上的落地式钢管脚手架工程（包括采光井、电梯井脚手架）。 部位： □提升高度在150m及以上的附着式升降脚手架工程或附着式升降操作平台工程。	□搭设高度50m及以上的落地式钢管脚手架工程。 部位： □提升高度在150m及以上的附着式升降脚手架工程或附着式升降操作平台工程。
（四）拆除工程	□可能影响行人、交通、电力设施、通讯设施或其它建、构筑物安全拆除工程。 部位： □码头、桥梁、高架、烟囱、水塔或拆除中容易引起有毒有害气（液）体或粉尘扩散、易燃易爆事故发生的特殊建、构筑物的拆除工程。 部位： □文物保护建筑、优秀历史建筑或历史文化风貌区影响范围内拆除工程。 部位：	□码头、桥梁、高架、烟囱、水塔或拆除中容易引起有毒有害气（液）体或粉尘扩散、易燃易爆事故发生的特殊建、构筑物的拆除工程。 部位：
（六）其它	□建筑幕墙安装工程。 □钢结构、网架和索膜结构安装工程。 □人工挖孔桩工程。 □水下作业工程。 □装配式建筑混凝土预制构件安装工程。 □采用新技术、新工艺、新材料、新设备可能影响工程施工安全，尚无国家、行业及地方技术标准的分部分项工程。 部位：	□施工高度50m及以上的建筑幕墙安装工程。 □跨度36米及以上的钢结构安装工程，或跨度60m及以上的网架和索膜结构安装工程。 □开挖深度16m及以上的人工挖孔桩工程。 □水下作业工程。 部位： □重量1000KN及以上的大型结构整体顶升、平移、转体等施工工艺。 部位： □采用新技术、新工艺、新材料、新设备可能影响工程施工安全，尚无国家、行业及地方技术标准的分部分项工程。 部位：
保障工程周边环境安全和工程施工安全的意见	本工程存在上述危大工程，施工单位应在投标时补充完善危大工程清单、明确相应安全措施，并在施工前编制专项施工方案。针对超过一定规模的危大工程，尚应按规定组织专家论证。专项施工方案应严格按住建部2018年37号令要求执行，对上列所涉及到的危大工程在强度、变形及对周边环境影响安全等方面采取有效的设计、施工、检测、验收等措施，确保本项目在周边环境及施工过程中的安全。	

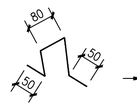

图一 马凳筋大样

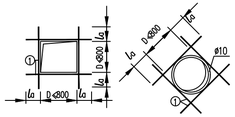

图二 板洞边加筋大样

图三 板内预埋暗管大样

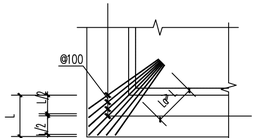

图四 悬臂板阳角处放射筋构造

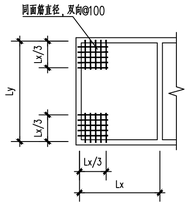

图五各种楼层端跨板角负筋加密大样

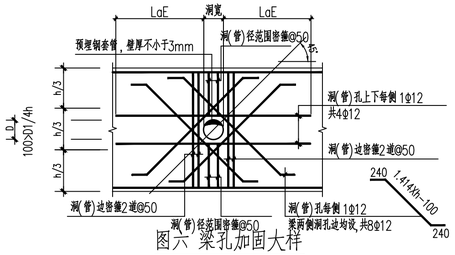

图六 梁孔加固大样

上图洞边加密箍筋的直径、形式与梁箍筋相同；当洞(管)径<h/10及100mm时，无需加固。

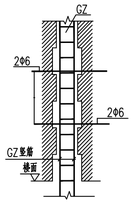

图七 马牙槎示意图

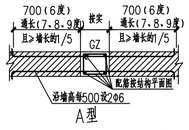

图八 GZ 构造柱大样

注：弯钩应外凸2~3mm，以便捡查。

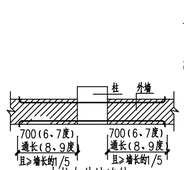

a.中柱与外墙连结

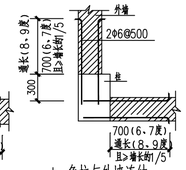

b.角柱与外墙连结

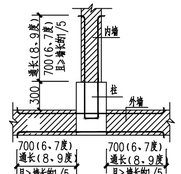

c.中柱与内、外墙连结

图九 拉结做法（a.b.c）

注：弯钩应外凸2~3mm，以便捡查。

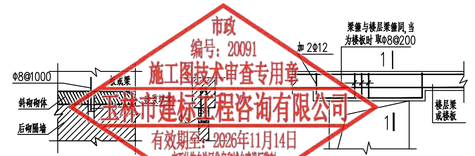

图十 墙顶与梁拉结做法示意

图十一 过梁与结构梁连成整体

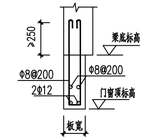

梁底挂板做法示意

市政
编号：20091
施工图技术审查专用章
达州市建材工程咨询有限公司
有效期至：2026年11月14日
（可能涉及结构安全的施工图不得使用）

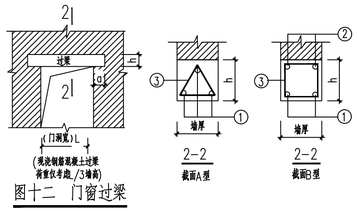

图十二 门窗过梁

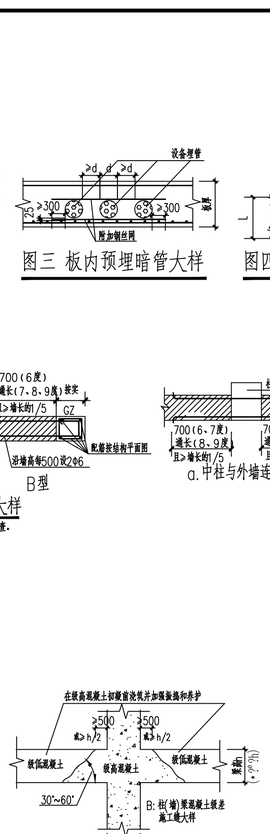

图十三 楼（屋）面板施工缝做法

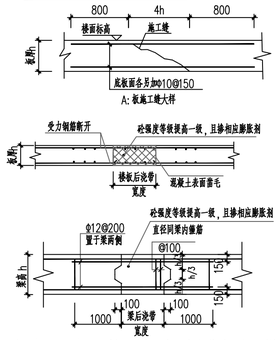

图十四、十五 楼面梁、板后浇带构造大样

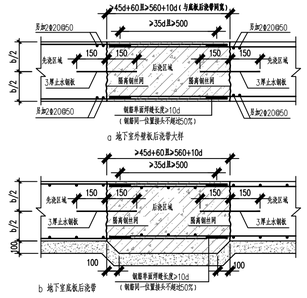

图十六 地下室墙、板后浇带构造大样

注：当后浇带宽度不能满足上图要求时，将用拉筋与板加固钢筋相连，无拉筋不得砌筑。
后浇带钢丝网采用GB1101-1第107页中的钢丝网100宽菱形大网，网网可用LD普通菱形大网。

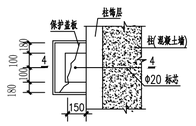

图十八 沉降观测点标芯
埋设及其保护平面（室内）

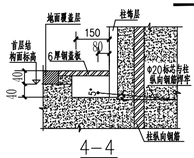

4-4

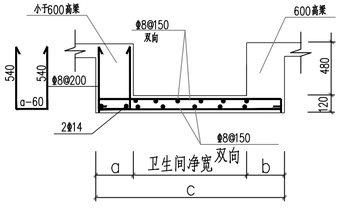

图十九 卫生间凹坑大样

a、b为周边梁宽

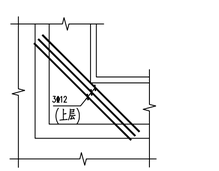

图二十 挑檐转角位于阴角时的加强配筋

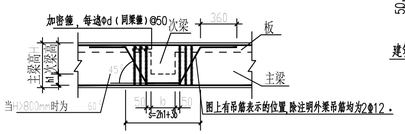

图二十一 次梁集中重处附加筋

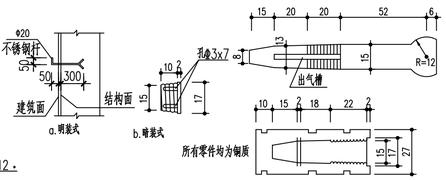

图二十二 沉降观测点标芯做法

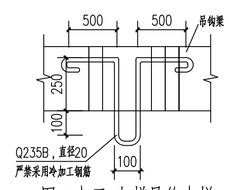

图二十三 电梯吊钩大样

注：1、吊钩、吊钩梁位置以电梯厂家提供的电梯土建图为准，并应焊接或绑扎在钢筋骨架上，吊钩两侧各附加3道加密箍筋，箍筋直径同梁，间距50。

四川省建设工程设计出图专用章
中述设计集团有限公司
资质等级范围：建筑行业（建筑工程）甲级
资质证书编号：A151023585 有效期至：2026年10月11日

声明：本作品版权属中述设计集团有限公司，所含信息、专有技术应予保密，未经本公司书面许可，不得修改、复制，提供或泄漏给任何第三方。
CLAIM: This work belongs to the property of Zhongshu Design Group Co., Ltd. information and proprietary know-how contained therein are confidential, and shall not be copied, duplicated, changed or altered, submitted or disclosed to any third party without the prior written permission of ZTZONG GENERAL INSTITUTE OF ARCHITECTURAL DESIGN AND RESEARCH.

中述设计集团有限公司 Zhongshu Design Group Co., Ltd.	工程名称	陆川县古城镇北豆村大塘面队美丽移民村项目	图名	结构设计总说明大样	设计	严洁	复核	邓新洋	审核	陈语	图号	日期
											JG-02	2025.01

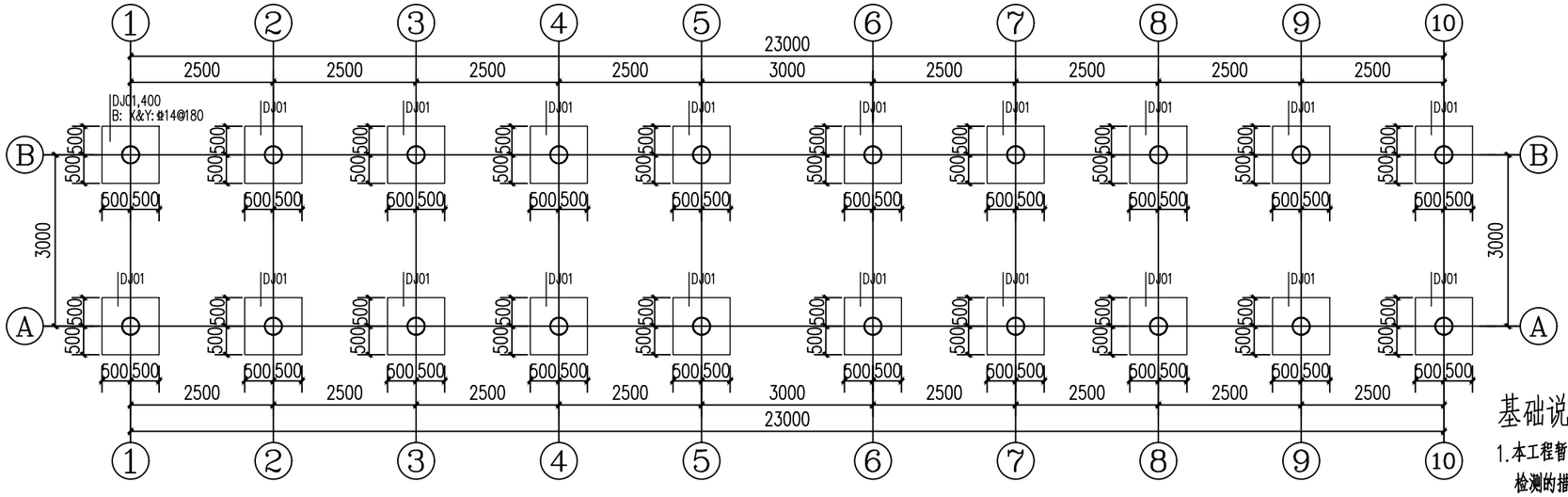

1#长廊基础平面布置图 1:100

基础说明:

1.本工程暂无地勘，暂定基础持力层为老土，地基承载力特征值 fak≥150kPa，基槽开挖后地基承载力检测的措施，如轻型动力触探，压板实验等，经检测地基承载力满足设计要求后方可进行下一步施工;基础底面标高暂定为-1.500m.当开挖至设计标高未见持力层时，应继续挖至持力层，超深挖≤1m时，基底可下降或采用C15素混凝土换填至设计标高；当超深挖>1m时，相邻基底高差对于岩石时不大于基础净距，对于卵石、粘性土、粉土等土层时不应大于基础净距的一半。

2.材料：1).混凝土强度等级：垫层C15，基础C30；2).钢材：HRB400(⌀)。

3.纵基受力钢筋的混凝土保护层厚度为40mm，基础下设100mm厚C15混凝土垫层，每边外扩100mm。

4.基础受力钢筋长方向置于下部，短方向置于上部。当独立基础边长≥2.5m时，该方向板底钢筋取0.9倍边长并交错布置，未定位的基础中心均与柱中心重合。

5.基础内框架柱、剪力墙定位及插筋的数量、大小见相应主楼柱、剪力墙施工图。

6.基础混凝土应连续浇筑，并采取有效措施控制混凝土水化热。

7.基槽开挖时，如发现地质条件与地质勘察报告不符或有软弱土层等异常情况应通知设计，勘察单位研究处理。

8. 土方开挖完成后应立即对基坑进行封闭，防止水浸和暴露，并应及时进行地下结构施工。

9.地下工程完成后应及时进行基坑回填，基础以上回填土应分层夯实，且基础两侧同时进行，压实系数不小于0.94.回填土内有机物含量不大于5%。

市政
编号：20091
施工图技术审查专用章
玉林市建标工程咨询有限公司
有效期至：2026年11月14日
广西壮族自治区住房和城乡建设厅监制

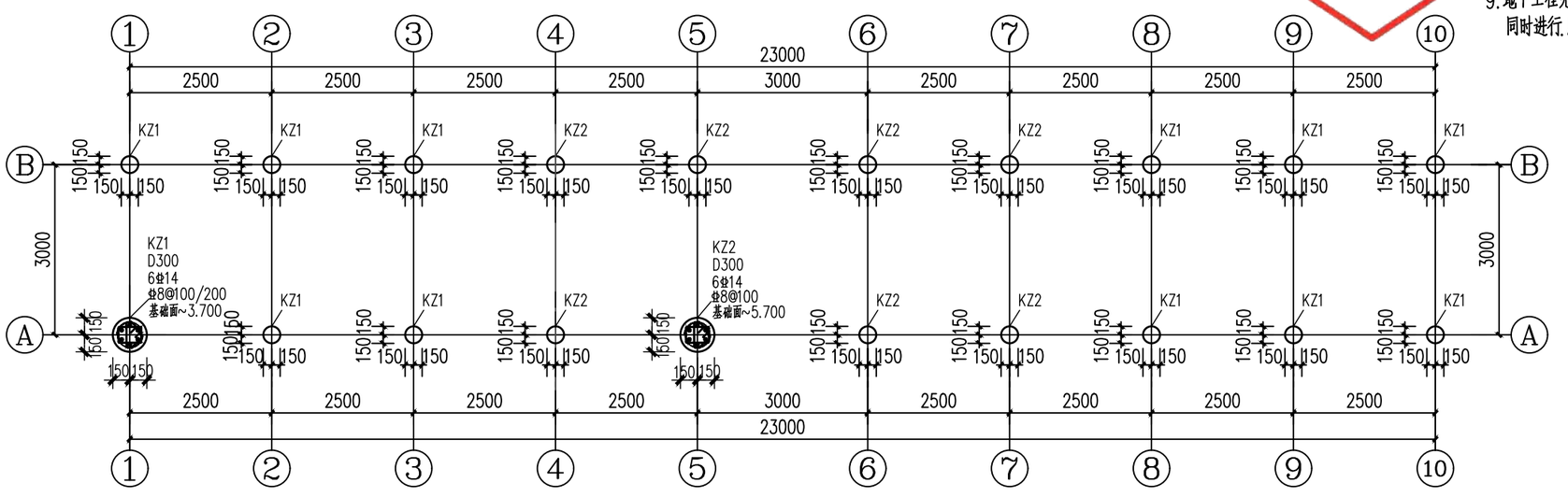

1#长廊柱配筋图 1:100

柱说明：

1、柱砼强度等级为C30，钢筋HRB400(⌀)。

2、本图系按国家标准设计图集22G101-1绘制，施工时必须与该图集同时使用。

3、图中框架柱除注明尺寸外，轴线均居柱中。

4、上层柱钢筋直径大于或根数多于下层时必须预埋钢筋。

5、基础顶至地梁顶柱箍筋全高加密。

6、基础顶到地梁顶柱每侧宽出50cm。

四川省建设工程设计出图专用章
中述设计集团有限公司
资质等级范围：建筑行业（建筑工程）甲级
资质证书编号：A151023585 有效期至：2026年10月11日

声明:本作品权益属自中述设计集团有限公司 。所含信息、专有技术应予保密。未经本公司书面许可，不得修改、复制、提供或泄漏给任何第三方。
CLAIM: This work belongs to the property of Zhongshu Design Group Co., Ltd.information and proprietary know-how contained therein are confidential, and shall not be copied,duplicated, changed or altered, submitted or disclosed to any third party without the prior written permission of ZIGONG GENERAL INSTITUTE OF ARCHITECTURAL DESIGN AND RESERCH.

中述设计集团有限公司 Zhongshu Design Group Co., Ltd.	工程名称	陆川县古城镇北豆村大塘面队美丽移民村项目	图 名	1#长廊基础平面布置图 1#长廊柱配筋图	设计	严 洁	复核	邓新洋	审核	陈 语	图 号	日 期
											JG-03	2025.01

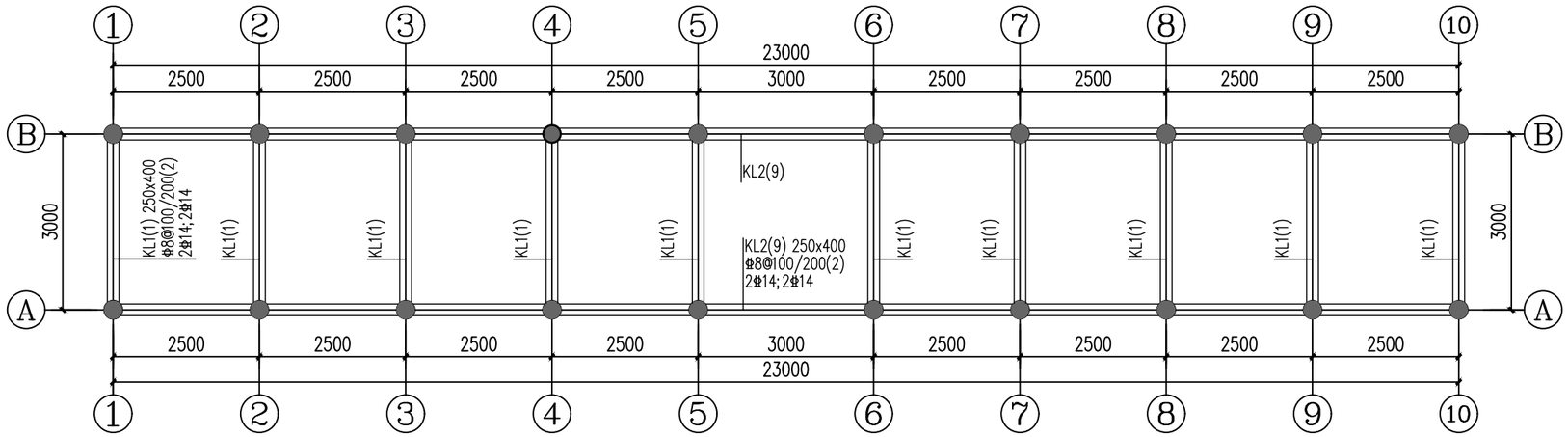

1#长廊基础梁配筋图 1:100

-0.050

梁说明：

1、梁砼强度等级为C30，钢筋HRB400(Φ)。
梁面标高见平面布置图。

2、本图系按国家标准设计图集22G101-1绘制，
施工时必须与该图集同时使用。

3、除注明外，未注明定位尺寸的梁（墙）为梁（墙）
中对轴线或梁（墙）边平柱边设置。

4、在结构平面图梁独立编号。

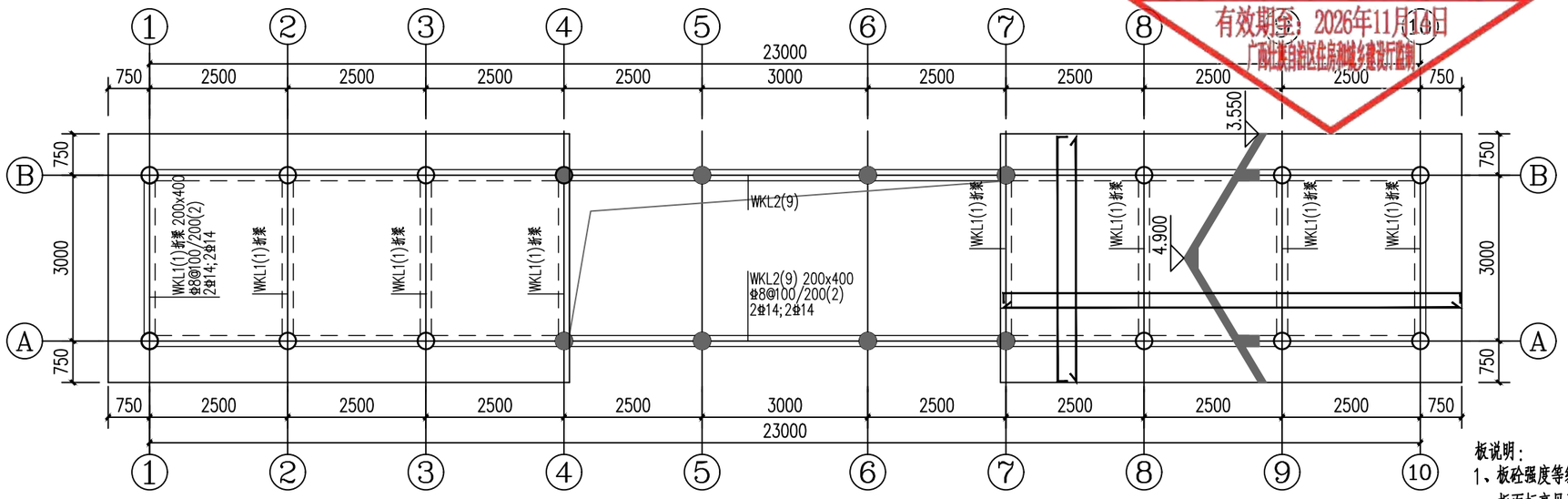

1#长廊屋面层梁板配筋图1 1:100

3.700

板说明：

1、板砼强度等级为C30，钢筋HRB400(Φ)；
板面标高见平面布置图，梁面标高同板面标高。

2、本图系按国家标准设计图集22G101-1绘制，
施工时必须与该图集同时使用。

3、除注明外，本层楼板厚均为h=120mm，
板筋为Φ8@200双层双向。

4、板标注的负筋长度未包含弯钩长度，板负筋锚入梁内
的锚固长度为35d(d为板筋直径)，板底筋伸入支座的长度
不小于10d(d为板筋直径，且不小于100mm)。

市政
编号：20091
施工图技术审查专用章
玉林市建标工程咨询有限公司
有效期至：2026年11月16日
广西壮族自治区住房和城乡建设厅监制

四川省建设工程设计出图专用章
中述设计集团有限公司
建筑行业（建筑工程）甲级
证书编号：A151023585 有效期至：2026年10月11日

声明：本作品权益属自中述设计集团有限公司 。所含信息、专有技术应予保密。未经本公司书面许可，不得修改、复制、提供或泄漏给任何第三方。
CLAIM: This work belongs to the property of Zhongshu Design Group Co., Ltd.information and proprietary know-how contained therein are confidential, and shall not be copied,duplicated, changed or altered, submitted or disclosed to any third party without the prior written permission of ZIGONG GENERAL INSTITUTE OF ARCHITECTURAL DESIGN AND RESERCH.

中述设计集团有限公司 Zhongshu Design Group Co., Ltd.	工程名称	陆川县古城镇北豆村大塘面队美丽移民村项目	图 名	1#长廊基础梁配筋图 1#长廊屋面层梁板配筋图1	设计	严 洁	复核	邓新洋	审核	陈 语	图 号	日 期
											JG-04	2025.01

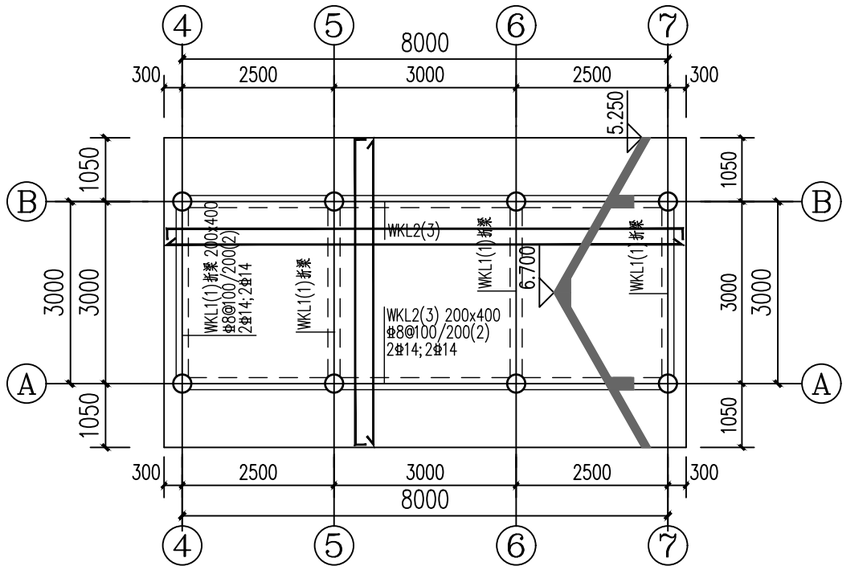

1#长廊屋面层梁板配筋图2 1:100

5.700

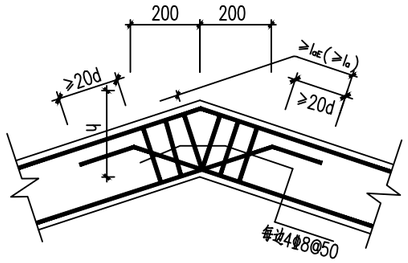

竖向折梁钢筋构造

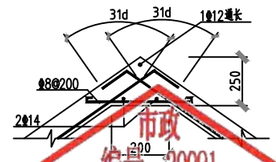

板负筋锚固构造

市政
编号：20091
施工图技术审查专用章
玉林市建标工程咨询有限公司
有效期至：2026年11月14日
广西壮族自治区住房和城乡建设厅监制

梁说明：

1、梁砼强度等级为C30，钢筋HRB400(Φ)。
梁面标高见平面布置图。

2、本图系按国家标准设计图集22G101-1绘制，
施工时必须与该图集同时使用。

3、除注明外，未注明定位尺寸的梁（墙）为梁（墙）
中对轴线或梁（墙）边平柱边设置。

4、各结构平面图梁独立编号。

板说明：

1、板砼强度等级为C30，钢筋HRB400(Φ)；
板面标高见平面布置图，梁面标高同板面标高。

2、本图系按国家标准设计图集22G101-1绘制，
施工时必须与该图集同时使用。

3、除注明外，本层楼板厚均为h=120mm，
板筋为Φ8@200双层双向。

4、板标注的负筋长度未包含弯勾长度，板负筋锚入梁中
的锚固长度为35d(d为板筋直径)，板底筋伸入支座的长度
不小于10d(d为板筋直径，且不小于100mm)。

四川省建设工程设计出图专用章
中述设计集团有限公司
资质等级范围：建筑行业（建筑工程）甲级
资质证书编号：A151023585 有效期至：2026年10月11日

声明：本作品权益属自中述设计集团有限公司。所含信息、专有技术应予保密。未经本公司书面许可，不得修改、复制、提供或泄漏给任何第三方。
CLAIM: This work belongs to the property of Zhongshu Design Group Co., Ltd.information and proprietary know-how contained therein are confidential, and shall not be copied,duplicated, changed or altered, submitted or disclosed to any third party without the prior written permission of ZIGONG GENERAL INSTITUTE OF ARCHITECTURAL DESIGN AND RESERCH.

中述设计集团有限公司 Zhongshu Design Group Co., Ltd.	工程名称	陆川县古城镇北豆村大塘面队美丽移民村项目	图 名	1#长廊屋面层梁板配筋图2	设计	严 洁	复核	邓新洋	审核	陈 语	图 号	日 期
											JG-05	2025.01

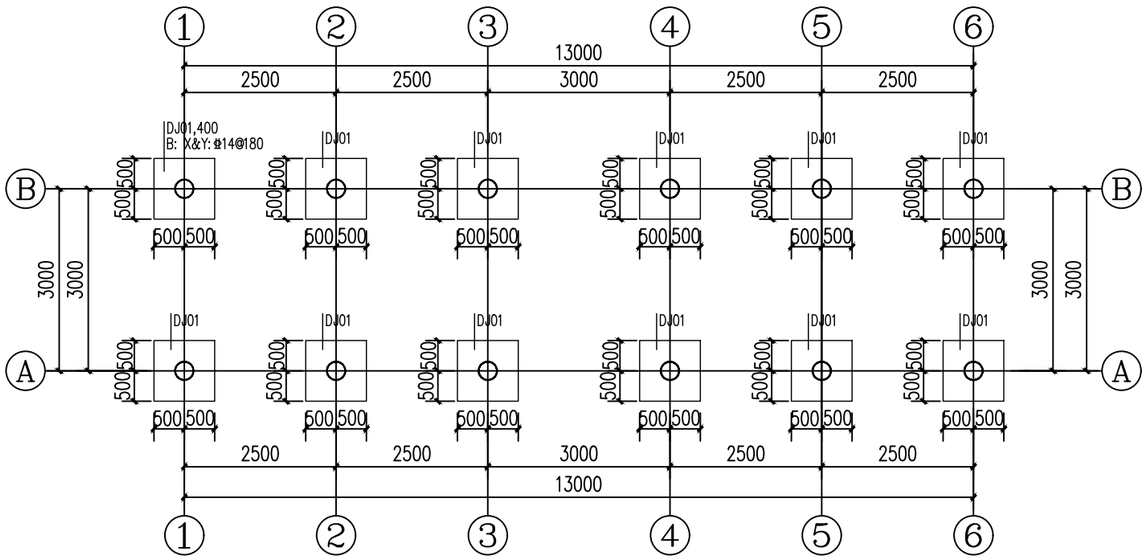

2#长廊基础平面布置图 1:100

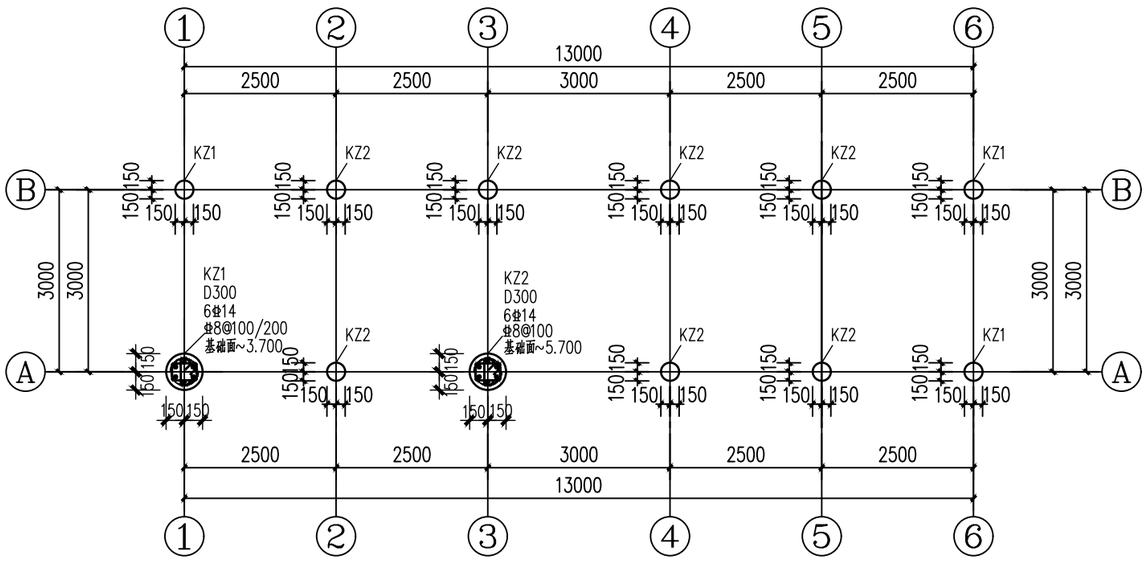

2#长廊柱配筋图 1:100

基础说明:

1.本工程暂无地勘，暂定基础持力层为老土，地基承载力特征值 fak≥150kPa，基槽开挖后地基承载力检测的措施，如轻型动力触探，压板实验等，经检测地基承载力满足设计要求后方可进行下一步施工;基础底面标高暂定为-1.500m.当开挖至设计标高未见持力层时，应继续挖至持力层，超深挖<1m时，基底可下降或采用C15素混凝土换填至设计标高；当超深挖>1m时，相邻基底高差对于岩石时不大于基础净距，对于卵石、粘性土、粉土等土层时不应大于基础净距的一半。

2.材料：1).混凝土强度等级：垫层C15，基础C30；2).钢材：HRB400(Φ)。

3.独基受力钢筋的混凝土保护层厚度为40mm，基础下设100mm厚C15混凝土垫层，每边外扩100mm。

4.基础受力钢筋长方向置于下部，短方向置于上部。当独立基础边长≥2.5m时，该方向板底钢筋取0.9倍边长并交错布置。未定位的基础中心均与柱中心重合。

5.基础中框架柱、剪力墙定位及插筋的数量、大小见相应主楼柱、剪力墙施工图。

6.基础混凝土应连续浇筑，并采取有效措施控制混凝土水化热。

7. 基槽开挖时,如发现地质条件与地质勘察报告不符或有软弱土层等异常情况应通知设计,勘察单位研究处理.

8. 土方开挖完成后应立即对基坑进行封闭,防止水浸和暴露,并应及时进行地下结构施工.

9.地下工程完成后应及时进行基坑回填.基础以上回填土应分层夯实,且基础两侧同时进行.压实系数不小于0.94.回填土内有机物含量不大于5%.

市政
编号：20091
施工图技术审查专用章
玉林市建标工程咨询有限公司
有效期至：2026年11月14日
广西壮族自治区住房和城乡建设厅监制

柱说明:

1、柱砼强度等级为C30,钢筋HRB400(Φ)。

2、本图系按国家标准设计图集22G101-1绘制，施工时必须与该图集同时使用。

3、图中框架柱除注明尺寸外，轴线均居柱中。

4、上层柱钢筋直径大于或根数多于下层时必须预埋钢筋。

5、基础顶至地梁顶柱箍筋全高加密。

6、基础顶到地梁顶柱每侧宽出50mm。

四川省建设工程设计出图专用章
中述设计集团有限公司
资质等级范围:建筑行业(建筑工程)甲级
资质证书编号:A151023585 有效期至:2026年10月11日

声明:本作品权益属自中述设计集团有限公司 。所含信息、专有技术应予保密。未经本公司书面许可，不得修改、复制、提供或泄漏给任何第三方。
CLAIM: This work belongs to the property of Zhongshu Design Group Co., Ltd.information and proprietary know-how contained therein are confidential, and shall not be copied,duplicated, changed or altered, submitted or disclosed to any third party without the prior written permission of ZIGONG GENERAL INSTITUTE OF ARCHITECTURAL DESIGN AND RESERCH.

中述设计集团有限公司 Zhongshu Design Group Co., Ltd.	工程名称	陆川县古城镇北豆村大塘面队美丽移民村项目	图 名	2#长廊基础平面布置图 2#长廊柱配筋图	设计	严 洁	复核	邓新洋	审核	陈 语	图 号	日 期
											JG-06	2025.01

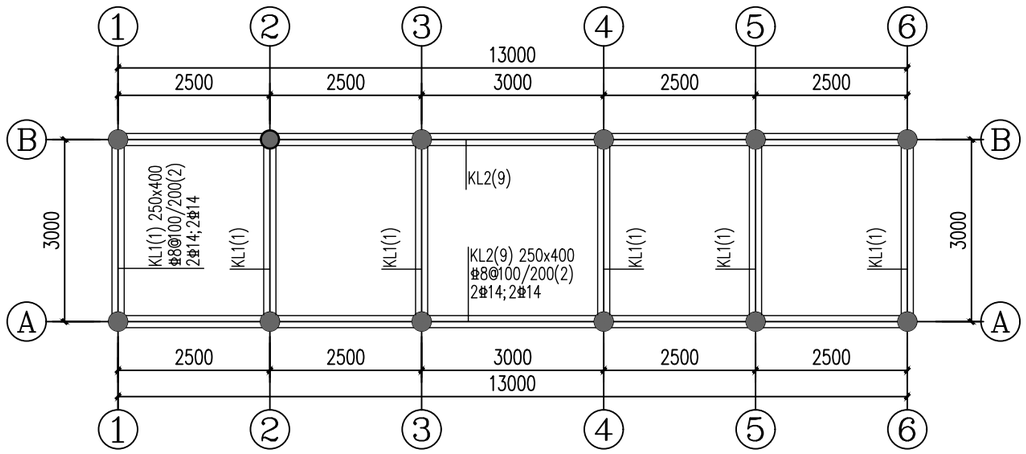

2#长廊基础梁配筋图 1:100

-0.050

梁说明：

1、梁砼强度等级为C30，钢筋HRB400(Φ)。
梁面标高见平面布置图。

2、本图系按国家标准设计图集22G101-1绘制，
施工时必须与该图集同时使用。

3、除注明外，未注明定位尺寸的梁（墙）为梁（墙）
中对轴线或梁（墙）边平柱边设置。

4、各结构平面图梁独立编号。

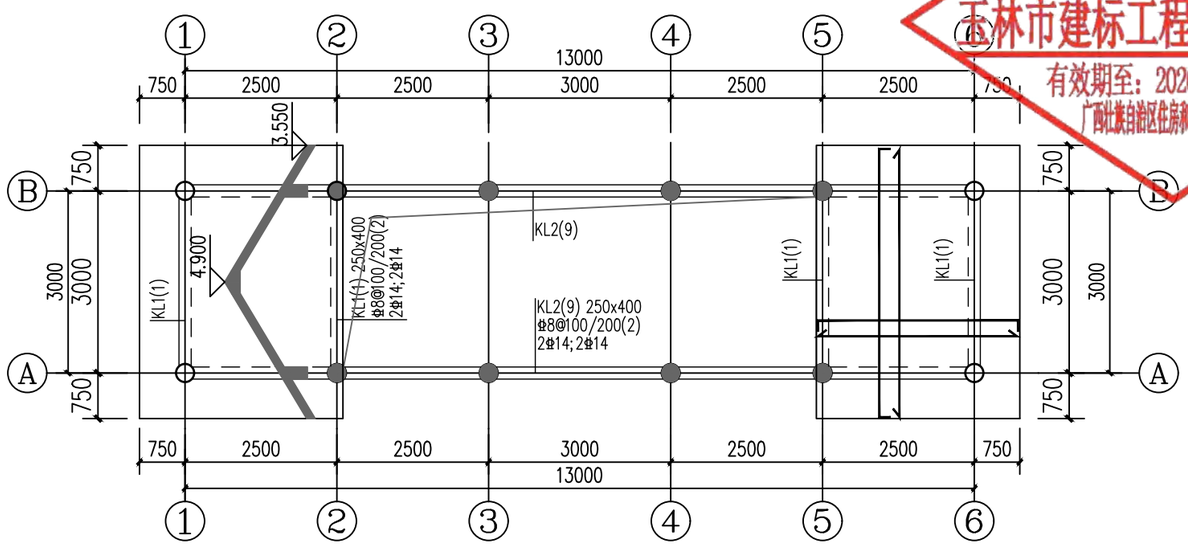

2#长廊屋面层梁板配筋图1 1:100

3.700

板说明：

1、板砼强度等级为C30，钢筋HRB400(Φ)；
板面标高见平面布置图，梁面标高同板面标高。

2、本图系按国家标准设计图集22G101-1绘制，
施工时必须与该图集同时使用。

3、除注明外，本层楼板厚均为h=120mm，
板筋为φ8@200双层双向。

4、板标注的负筋长度未包含弯勾长度，板负筋锚入梁中
的锚固长度为35d(d为板筋直径)，板底筋伸入支座的长度
不小于10d(d为板筋直径，且不小于100mm)。

市政
编号：20091
施工图技术审查专用章
玉林市建标工程咨询有限公司
有效期至：2026年11月14日
广西壮族自治区住房和城乡建设厅监制

四川省建设工程设计出图专用章
中述设计集团有限公司
资质等级范围：建筑行业（建筑工程）甲级
资质证书编号：A151023585 有效期至：2026年10月11日

声明：本作品权益属自中述设计集团有限公司。所含信息、专有技术应予保密。未经本公司书面许可，不得修改、复制、提供或泄漏给任何第三方。
CLAIM: This work belongs to the property of Zhongshu Design Group Co., Ltd. Information and proprietary know-how contained therein are confidential, and shall not be copied, duplicated, changed or altered, submitted or disclosed to any third party without the prior written permission of ZIGONG GENERAL INSTITUTE OF ARCHITECTURAL DESIGN AND RESERCH.

中述设计集团有限公司 Zhongshu Design Group Co., Ltd.	工程名称	陆川县古城镇北豆村大塘面队美丽移民村项目	图名	2#长廊基础梁配筋图 2#长廊屋面层梁板配筋图1	设计	严洁	复核	邓新洋	审核	陈语	图号	日期
											JG-07	2025.01

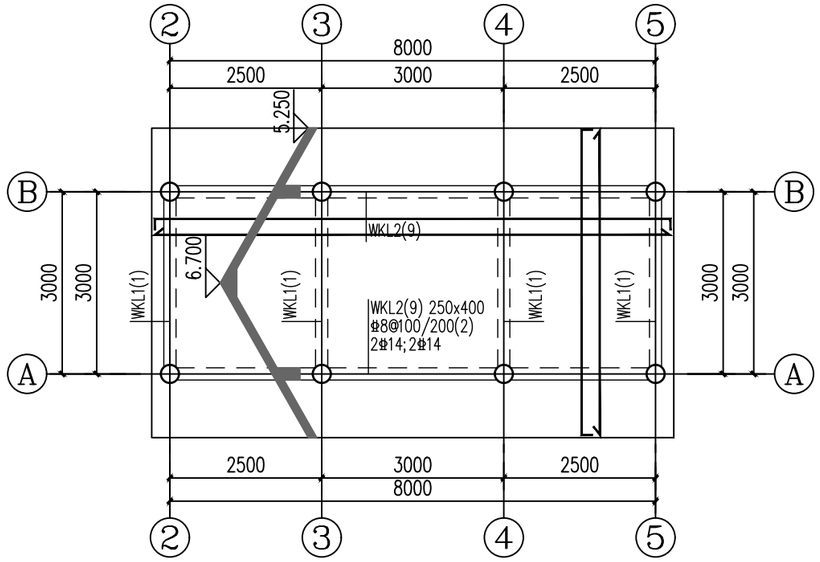

2#长廊屋面层梁板配筋图2 1:100

5.700

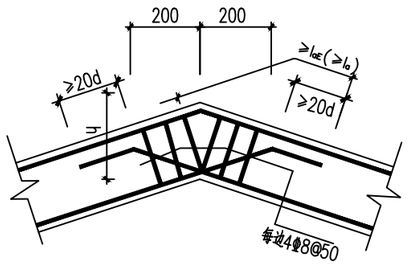

竖向折梁钢筋构造

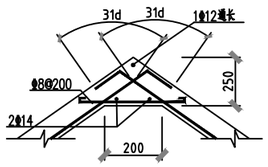

折板钢筋构造

市政
编号：20091
施工图技术审查专用章
玉林市建标工程咨询有限公司
有效期至：2026年11月14日
广西壮族自治区住房和城乡建设厅监制

梁说明：

1、梁砼强度等级为C30，钢筋HRB400(Φ)。
梁面标高见平面布置图。
2、本图系按国家标准设计图集22G101-1绘制，
施工时必须与该图集同时使用。
3、除注明外，未注明定位尺寸的梁（墙）为梁（墙）
中对轴线或梁（墙）边平柱边设置。
4、各结构平面图梁独立编号。

板说明：

1、板砼强度等级为C30，钢筋HRB400(Φ)；
板面标高见平面布置图，梁面标高同板面标高。
2、本图系按国家标准设计图集22G101-1绘制，
施工时必须与该图集同时使用。
3、除注明外，本层楼板厚均为h=120mm，
板筋为Φ8@200双层双向。
4、板标注的负筋长度未包含弯勾长度，板负筋锚入梁中
的锚固长度为35d(d为板筋直径)，板底筋伸入支座的长度
不小于10d(d为板筋直径，且不小于100mm)。

四川省建设工程设计出图专用章
中述设计集团有限公司
资质等级范围：建筑行业（建筑工程）甲级
资质证书编号：A151023585 有效期至：2026年10月11日

声明：本作品权益属自中述设计集团有限公司 。所含信息、专有技术应予保密。未经本公司书面许可，不得修改、复制、提供或泄漏给任何第三方。
CLAIM: This work belongs to the property of Zhongshu Design Group Co., Ltd.information and proprietary know-how contained therein are confidential, and shall not be copied,duplicated, changed or altered, submitted or disclosed to any third party without the prior written permission of ZIGONG GENERAL INSTITUTE OF ARCHITECTURAL DESIGN AND RESERCH.

中述设计集团有限公司 Zhongshu Design Group Co., Ltd.	工程名称	陆川县古城镇北豆村大塘面队美丽移民村项目	图 名	2#长廊屋面层梁板配筋图2	设计	严 洁	复核	邓新洋	审核	陈 语	图 号	日 期
											JG-08	2025.01