中国工农红军第八军军部旧址安防工程安防工程

图纸目录

序号	图名	比例	图号	序号	图名	比例	图号
1	图纸目录		AF-01	21	监控立杆大样图		AF-21
2	设计说明（一）		AF-02	22	立杆施工界面及杆前手孔井示意图		AF-22
3	设计说明（二）		AF-03	23	电子围栏平面布置图		AF-23
4	项目总平面图	1:350	AF-04				
5	防区划分平面图	1:350	AF-05				
6	室外路由平面布置图	1:350	AF-06				
7	入侵和紧急报警平面布置图	1:400	AF-07				
8	一层视频监控系统点位平面布置图	1:350	AF-08				
9	钱庄二层视频监控系统点位平面布置图	1:200	AF-09				
10	红军楼二层视频监控系统点位平面布置图	1:50	AF-10				
11	一层电子巡查系统点位平面布置图	1:100	AF-11				
12	钱庄二层电子巡查系统点位平面布置图	1:200	AF-12				
13	红军楼二层电子巡查系统点位平面布置图	1:50	AF-13				
14	监控中心平面布置图	1:50	AF-14				
15	视频监控系统图		AF-15				
16	入侵和紧急报警系统图		AF-16				
17	电子巡查系统图		AF-17				
18	配电系统图		AF-18				
19	摄像机安装示意图		AF-19				
20	监控杆安装接地示意图		AF-20				

图纸报审专用章

河北瞭望百宝科技有限公司	
证书分类	资质等级
安全防范系统工程设计、安装、维修	壹级

河北瞭望百宝科技有限公司				工程名称	中国工农红军第八军军部旧址安防工程	
审定	崔波	绘图	张国静	图纸目录	图号	AF-01
审核	崔波	设计	张国静		比例	1:100
负责人	刘静伟				日期	2024.08

设计说明（一）

一、项目概况

中国红军第八军军部旧址位于广西龙州县龙州镇新街19号，是新中国成立前龙州县乃至广西西南地区有名的瑞丰祥钱庄所在地，占地面积4922.5平方米，建筑占地面积780.4平方米。该钱庄（红八军军部旧址）建筑由清代晚期所建的中国传统民居和近代欧式风格的建筑组成，清晚期建筑占地面积374.4平方米，欧式风格建筑占地面积406平方米，1988年由国务院公布为全国重点文物保护单位。

文物建筑类别：商号；材质：砖木；始建年代：清末民初；

钱庄，层数：2层；高度：8.5米

红军楼，层数：3层；高度：11米

二、设计依据

1、政府部门政策法规

《中国工农红军第八军军部旧址安防工程设计委托书》

《中国工农红军第八军军部旧址安防工程设计任务书》

《中华人民共和国文物保护法》

《国务院办公厅关于进一步加强文物安全工作的实施意见》（国办发（2017）81号）

《文物安全防护工程实施工作指南》（国家文物局文物督发【2021】4号）

《国务院关于进一步加强文物工作的指导意见》（国发（2016）17号）

《关于加强和改进文物安全工作的指导意见》（文物督发（2012）7号）

《文物保护工程设计文件编制深度要求（试行）》

GB/T16571－2012《博物馆和文物保护单位安全防范系统要求》

GB50348－2018《安全防范工程技术标准》

GA/T75－94《安全防范工程程序与要求》

GA308－2001《安全防范系统验收规则》

GA27－2002《文物系统博物馆风险等级和安全防护级别的规定》

GB50395－2007《视频安防监控系统工程设计规范》

GB/T15408－2011《安全防范系统供电技术要求》

GA/T1211－2014《安全防范高清视频监控系统技术要求》

GA/T 751－2008《视频图像文字标注规范》

GA/T644－2006《电子巡查系统技术要求》

GB 50311－2016《综合布线系统工程设计规范》

GB 50343－2012《建筑物电子信息系统防雷技术规范》

GA/T 670－2006《安全防范系统雷电浪涌防护技术要求》

GA/T70－2014《安全防范工程建设与维护保养费用预算编制办法》

GB/T28181－2022《公共安全视频监控系统联网系统信息传输、交换、控制技术要求》

GA/T74－2017《安全防范系统通用图形符号》

其他相关的最新标准或规范

相关图纸

中国红军第八军革命纪念馆提供的有关资料。

三、设计范围及系统组成

1、设计范围

本安防项目工程以建筑围墙为保护周界，对内部进行防护。设计范围包括设备安装、管线路由布设等相关土建、安装、电气等内容。

2、防护对象

红八军军部旧址现围墙以内的全部面积。

3、系统组成

本次安防项目工程设计的内容应包括如下：入侵和紧急报警系统、视频监控系统、电子巡查系统。本系统在保护范围内设置监控中心，由UPS统一对本区域前端设备集中供电。并预留与上一级安防平台对接接口。

4、布防原则

中国工农红军第八军军部旧址为全国重点文物保护单位，属于一级风险单位。根据《文物系统博物馆风险等级和安全防护级别的规定》GA27－2002的标准，中国工农红军第八军军部旧址整体一级防范措施，建立纵深防护体系。

四、系统设计

1、入侵和紧急报警系统

本系统应充分研究被防护对象的基本情况，结合本勘察报告中风险等级和防护级别有针对性的布设相适应功能的入侵报警探测器；采取多种技术防护措施对周界、部位和目标形成纵深防护体系，并根据防范部位的不同及安全性要求不同，布置适合各个区域的安全防范技术手段，层层设防以达到防范目的。

入侵和紧急报警系统选用总线式报警模式。

周界设置振动光纤，对周界围墙进行防护，联动周界摄像机形成有效周界防护体系。

主通道大门及侧门设置幕帘探测器，作为周界防护。

房间室内门窗侧安装红外幕帘探测器，作为内周界防护措施；房间内设置吸顶式红外微波双鉴探测器进行空间防护；红军楼共安装吸顶式红外微波双鉴探测器2台，红外幕帘探测器2台，红外对射探测器4套；钱庄共安装吸顶式红外微波双鉴探测器9台，红外幕帘探测器5台，红外对射探测器3套。

结合现场使用情况合理适度布设入侵报警探测器。具体要求如下：

发现破坏或有人入侵时发生报警。

线路被破坏时发生报警。

报警响应指标满足规范及现场实际情况需求。

时间指标。技术防范系统的入侵延迟时间不小于10min，处警响应时间不大于3min，报警响应时间不大于2S。

准确性。系统日误报警总数不大于系统探测器总数的1%。系统漏报警率应为零。

2、视频监控系统

系统摄像机选用全高清图像传输和存储，根据不同部位及防护对象的特点，选用不同类型的摄像机包括：智能变焦网络筒型摄像机51台，全景拼接网络型摄像机7台，能够满足视频监控系统的周界监控及防护区监控；音视频存储时间不小于30天，采用硬盘录像机配置RAID5方案保证数据安全。

性能指标：

根据国家文物局、公安部的有关文件要求以及博物馆安防系统工程的实际情况，本系统工程建成后将达到如下技术性能指标。

视频监控系统：

（1）实时图像质量的主观评价等级不低于5级（五级损伤制图像质量评价标准）

（2）回放图像质量的主观评价等级不低于4级（五级损伤制图像质量评价标准）

（3）水平分辨力大于或等于800TVL。

（4）报警联动录像记录不小于1080P，记录帧率应不小于25fps。

（5）信噪比≥45db

（6）显示设备的信噪比≥47bB

录像资料保存时间不少于30天，主要出入口及通道录像时间不少于30天。

系统结构：

监控中心：负责对所有区域高清监控点的接入、显示、存储、设置等；主要部署核心交换机、大屏、集中存储、客户端、管理服务器等。

监控前端：主要负责各种音视频信号的采集，通过部署网络摄像机，将采集到的信息实时传送至各个监控中心。

传输网络：整个传输网络采用接入层、核心层两层传输架构设计。前端网络设备就近连接到接入交换机。

视频存储系统：视频存储系统采用集中存储方式，使用nvr设备，支持流媒体直存，减少了存储服务器和流媒体服务器的数量，确保了系统架构的稳定性。

图纸报审专用章

河北瞭望百宝科技有限公司

证书分类	资质等级
安全防范系统工程设计、安装、维修	壹级

河北瞭望百宝科技有限公司				工程名称	中国工农红军第八军军部旧址安防工程	
审定	崔波	绘图	张闻静	设计说明（一）	图号	AF-02
审核	崔波	设计	张闻静		比例	1:100
负责人	刘静伟				日期	2024.08

设计说明（二）

大屏显示：大屏显示部分采用最新LCD窄缝大屏拼接显示。
视频监控系统是安全技术防范系统的重要组成部分，作为报警复核及现场观测的重要手段，利用前端摄像机，在监控中心图像显示、记录、存储、观测设备的协调工作下，配合报警、门禁控制及图像复核系统，构成一个强大、完整的防范管理体系。
数字技术和以IP技术为核心的网络技术的发展，改变了包括监控系统在内的各种IT系统的架构，原来封闭的监控系统逐渐转向开放和标准。监控系统已经开始从模拟监控系统走向数字监控、IP网络监控系统发展。
数字视频监控系统是完全基于计算机，以其为核心、结合安防监控的实际要求以及多年来不断完善的安防理论和经验，运用最新的数字视频技术、现场总线技术、网络通信技术建立的一套软硬件相结合、崭新的、完整的监控系统，它优化了大量的内部结构，减少了许多不必要的环节，以提高整体的性能和反应速度，从而满足新技术不断发展的需要，并能向用户提供全面的增值服务。数字视频监控系统集智能化、自动化、网络化、全面化于一身，系统的建成将给中国工农红军第八军军部旧址的安全管理提供重要保障。数字视频监控系统在系统应用方面也有着模拟视频监控系统无法比拟的优势：
（1）安全可靠
视频图像信号以加密的硬件压缩方式形成网络数据包，以组播的方式存在于整个网络中，所有需要远程监控的计算机均需经过主机端授权，有效的防范非法人员登录。
（2）强大的扩充和升级能力
数字视频监控系统可以很方便的进行硬件扩展和软件升级，充分满足现代化建筑中系统不断改造扩容的需求。
（3）强大的功能冗余
数字视频监控系统拥有强大的功能冗余，可以根据业主在不同阶段对系统的使用要求，随时进行功能更新和扩充。
五、系统部署
（1）硬件部署：在管理中心配置1台安全防范管理平台服务器，安全防范管理平台通过安防专用网络读取各个子系统统信息和对各子系统发放指令。
（2）软件系统部署：1套综合管理软件。
3、电子巡查系统
依据本项目管理要求，本系统采用在线式电子巡查系统，针对本项目保护范围设置电子巡查装置，已达到管理人员对巡查信息进行收集、存储、显示和处理。
本次共设计18个巡更点，2台手持巡查终端。
六、供电系统
监控中心设置的Ups电源容量保证视频监控系统供电时间满足≥1h，入侵报警系统供电时间满足≥8h，门禁控制系统供电时间满足≥48h。
系统供配电采用分布式集中供电方式，前端防区由安防系统设备箱的配电模块分流各配电回路，安防系统设备箱配置断路保护器、接地端子板及相关配电装置。室外设备电源需防雷电、防雨雾、避免光照等影响。
监控中心由安防专用配电柜分流各配电回路。
七、防雷与接地
室外摄像机采用POE供电模式，信号防雷器，安装在摄像机前端，保证系统在接受直击雷/感应雷时，能有效保护后端设备的安全。接地线和防雷接地可靠连接，接地电阻值满足规范要求的最小值要求。
监控中心的供电、接地与雷电防护设计应符合规范的相关规定。接地母线采用铜质线，接地端子应有地线符号标记，接地电阻要求，监控中心≤4Ω。
据距离接地电缆线径的选用符合规范要求，室外采用独立的防雷保护接地电阻应≤10Ω，在高山岩石的土壤电阻率大于2000Ω·时，其接地电阻≤20Ω。设备安装完成后应进行自检，接地值应符合规范要求的最小值，按照规范对安防设备进行直接雷、感应雷的防护措施，所有室内外的接地系统电阻值小于规范要求
经过对工程施工现场进行考察，根据大中国工农红军第八军军部旧址安防工程实际情况，并参考国家有关防雷技术标准及规范，充分考虑系统设备的功能与价值，保证安防系统的可靠性与建筑物、人身和设备安全。
文物建筑内所有摄像机采用壁装方式安装，设备接地由网络机柜墙柜接地经16mm²接地引线连接。
网络机柜墙柜接地电阻≤10Ω，接地极选用铜包钢
监控中心集中供电，供电线路的防雷及片区汇聚箱到前端设备的供电及信号传输线路的防雷应重点考虑。进、出建筑物和片区汇聚箱的信号线缆，选用有金属屏蔽层的电缆，并穿钢管埋地敷设。电缆金属屏蔽层做等电位连接并接地。
监控中心的室外引出的电源线路，安装适配的线路浪涌保护器和电源防雷器器件。
八、监控中心
监控中心与消防控制室共用，位于中国工农红军第八军军部旧址安防工程东北侧角落值班室。
九、综合管线
根据系统建设的有关规范及安防系统的特殊性，安防系统的管线采用暗敷，无暗敷条件的区域，使用金属线管，所有的金属管路均作防腐、防锈、接地处理和隐蔽处理，其色调须采用工艺措施实现与环境相协调。所有线缆的施工工艺将严格遵守相关标准并且做到无接续接头，光缆的熔接由专业的技术人员进行处理，光缆的接续处和终端将做永久性标识
路由设计：
所有管线铺设，强、弱电线缆分管敷设，留有冗余，做好防水处理，所有设备进出管井、室内的孔洞均需使用防火堵料进行封堵，有效防止小动物进出。线缆出、入口用金属材料包裹密封。
末端导线管选用JDG25金属线管布设至前端设备安装位置。钢管敷设完毕后，必须进行防腐防锈处理。根据现场情况导线管走向应避开文物，尽量隐蔽敷设，避免影响文物风貌。为保护建筑的原始风貌，明配管表面刷与建筑木构件颜色一致的防火涂料。
线缆选型：
安防系统传输线缆选用带有屏蔽层线缆，可有效地阻隔电磁干扰。
视频线选用STP6E电缆，最远不得超过100米；传输距离小于300米。以上线缆均穿金属导线保护。
供电线缆：前端设备与监控中心分别就近选择相应配电箱连接，主干线缆与分路线缆选用ZRYJV-3*4mm2电缆连接至前方片区汇聚箱，末端电源线缆选用RVV2*1.0。现场设备根据用电情况进行电压转换，能满足设备的用电量。
管线敷设应以暗埋为主，室外暗埋敷设要做防潮处理。室内敷设线缆要尽量隐蔽，并满足防火要求；明敷设管路应与周围环境相协调；电源线应与信号线缆分开敷设。管线的要求工艺要符合国家标准和规范要求。管线的敷设应有适量的备用冗余量，便于今后的系统扩展和维护、维修。排管布线时禁止对文物造成破坏，尽量避开文物区。
安防系统传输线缆选用带有屏蔽层线缆，可有效地阻隔电磁干扰。
十、设备安装
各类安防器材的安装均不能破坏建筑结构体，当确实难以实施时，施工单位应与建设单位协商解决。
各类报警探测器、紧急报警按钮、声光报警器、信号端子箱等设备施工安装之前，需在文物管理人员的协助下，对安防升级改造工程影响到的古树、建筑等进行摸底调查并登记造册，拟定对应的保护措施。施工安装之前要与建设单位进行详细施工交底，结合美址建筑特点，严格根据建筑物的构件等级划分，结构复杂的构筑物上禁止施工安装。不在擀头、干摆、丝缝等墙面或梁、檩、柱、枋等大木构件上钉钉、钻眼、打洞。
为了避免对建筑本体的伤害，报警设备的安装采用抱／卡箍固定的方式，抱箍内衬橡胶垫，防止抱箍对建筑结构的磨损，在抱箍上焊接金属支臂，其上安装安防报警设备，对接触的文物均采取有效、可逆地保护措施，防止对文物本体造成损坏。监控杆的设置，应以实用可靠为前提，以保护文物本体为宗旨，同时兼顾美大中国工农红军第八军军部旧址安防工程整体风貌，尽量放置在隐蔽位置。
设备安装要做到测量准确，施工到位，一次完成，避免二次安装对建筑的破坏。不应影响日后文物建筑的维修、保养和使用，不应对文物建筑产生不良的损伤及视觉影响。
文物建筑安防工程有别于现代建筑的安防工程，具有不可再生性，工程施工单位应遵循最大限度地保护建筑的完整性，管线敷设及设备安装应做到对文物本体最小程度的伤害，应加强人员管理制度、进行规范施工、制定切实可行的施工方案，做到万无一失，保证内各种文物在安防施工过程中不被破坏，尽量使安防设备的安装和管线的敷设做到隐蔽、美观，达到与周围环境的和谐统一。

图纸报审专用章
河北瞭望百宝科技有限公司
证书分类 资质等级
安全防范系统工程设计与施工 壹级

河北瞭望百宝科技有限公司				工程名称	中国工农红军第八军军部旧址安防工程	
审　定	崔波	绘　图	张闯静	设计说明（二）	图号	AF-03
审　核	崔波	设　计	张闯静		比例	1:100
负责人	刘静伟				日期	2024.08

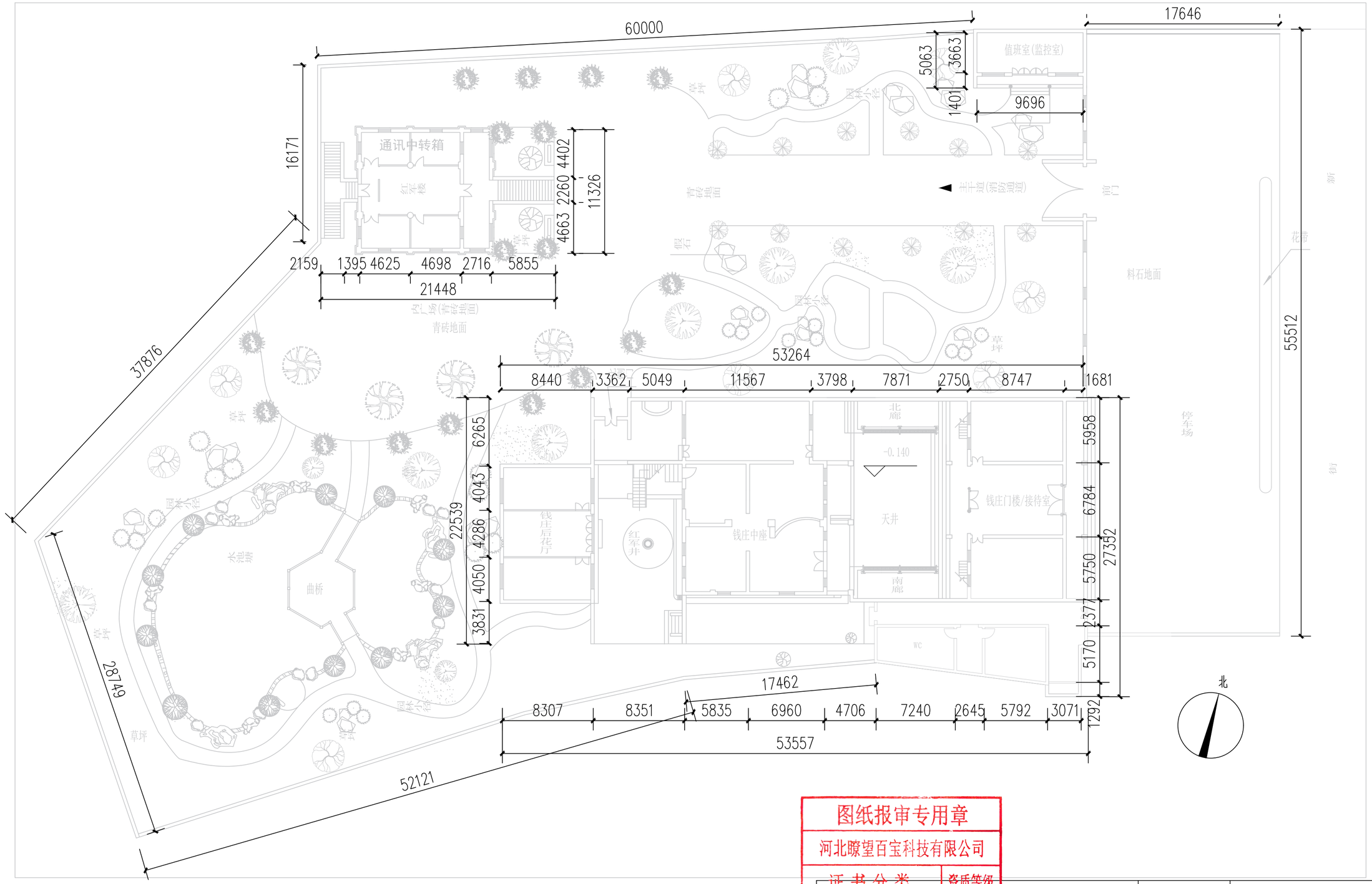

图纸报审专用章

河北瞭望百宝科技有限公司

证书分类	资质等级
安全防范系统工程设计、施工、维修	壹级

河北瞭望百宝科技有限公司

工程名称	中国工农红军第八军军部旧址安防工程

审　定	崔波	绘　图	张闯静	项目总平面图	图号	AF-04
审　核	崔波	设　计	张闯静		比例	1:350
负责人	刘静伟				日期	2024.08

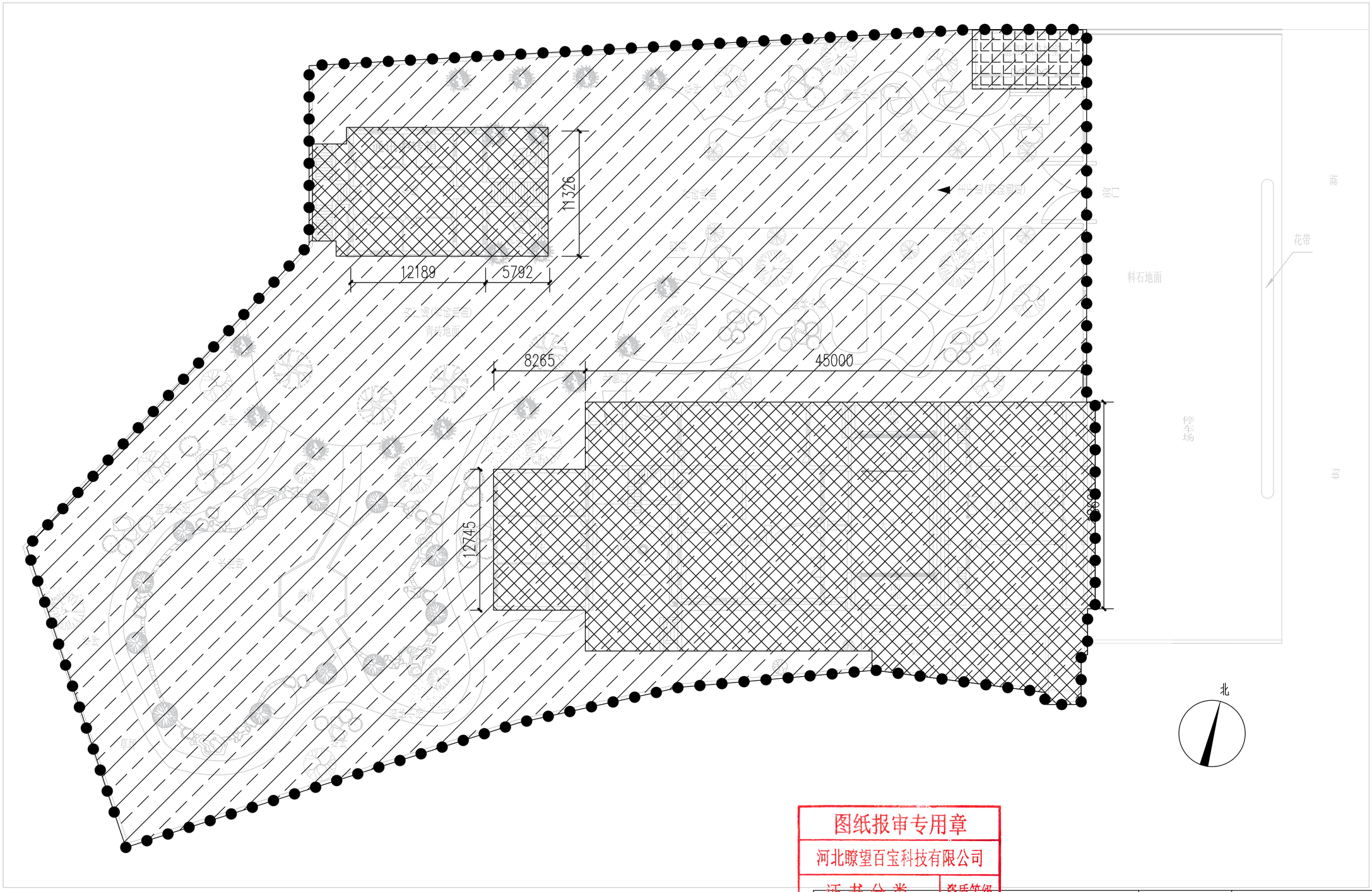

图纸报审专用章
河北瞭望百宝科技有限公司
证书分类 资质等级
安全防范系统工程设计、施工、维修 壹级

周界　禁区　防护区　监视区

河北瞭望百宝科技有限公司				工程名称	中国工农红军第八军军部旧址安防工程
审　定	崔波	绘　图	张闯静	防区划分平面图	图号 AF-05
审　核	崔波	设　计	张闯静		比例 1:350
负责人	刘静伟				日期 2024.08

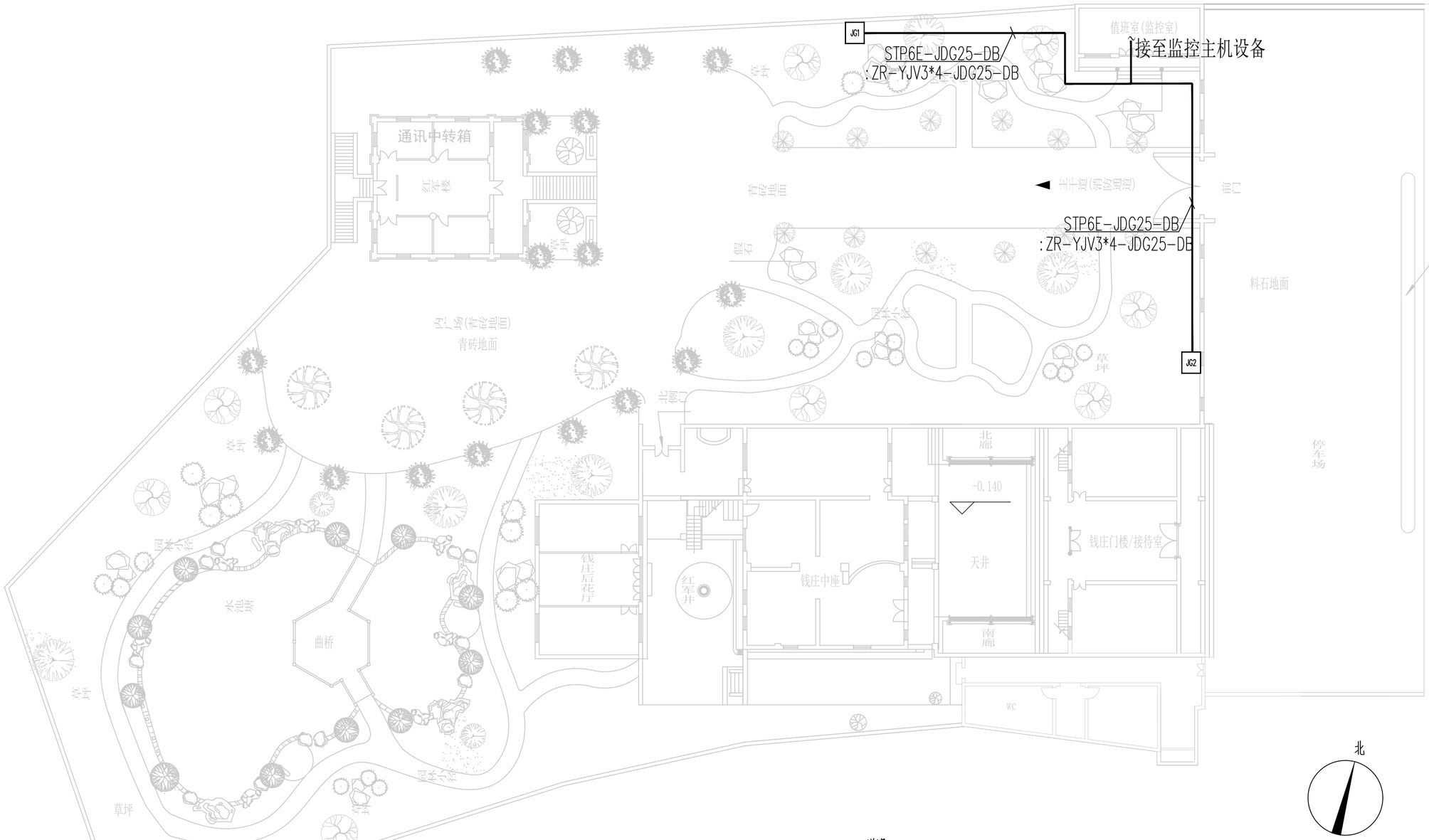

说明：

监控中心集中供电，供电线路的防雷及片区汇聚箱到前端设备的供电及信号传输线路的防雷应重点考虑。进、出建筑物和片区汇聚箱的信号线缆，选用有金属屏蔽层的电缆，并穿钢管埋地敷设。电缆金属屏蔽层做等电位连接并接地。

监控中心户外引出的电源线路及室外设备均要考虑安全防雷措施，安装适配的线路浪涌保护器和电源防雷器器件。

图纸报审专用章

河北瞭望百宝科技有限公司

证书分类	资质等级
安全防范系统工程设计、施工、维修	壹级

序号	图例	名称	规格	单位	数量	备注
1	———	屏蔽层六类网络双绞线	STP6E-ZR-YJV3*4-JDG25-DB	米	70	
2	▣	安防系统设备箱	250*450*450	台	2	墙装，距地1.5米

河北瞭望百宝科技有限公司		工程名称	中国工农红军第八军军部旧址安防工程		
审定	崔波	绘图	张闯静	室外路由平面布置图	图号 AF-06
审核	崔波	设计	张闯静		比例 1:350
负责人	刘静伟				日期 2024.08

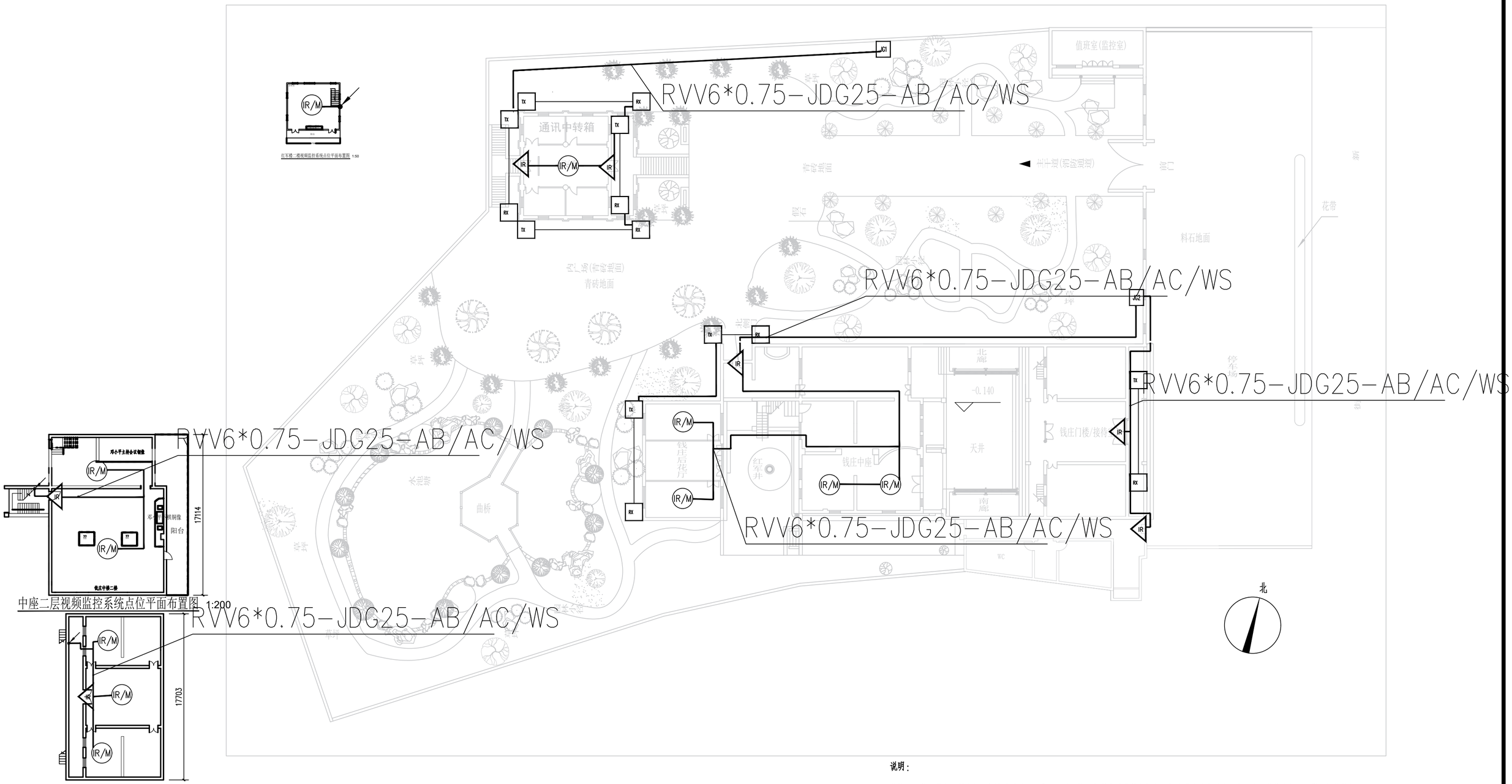

红军楼二楼视频监控系统点位平面布置图 1:50

中座二层视频监控系统点位平面布置图 1:200

前座二层视频监控系统点位平面布置图 1:200

说明：

监控中心集中供电，供电线路的防雷及片区汇聚箱到前端设备的供电及信号传输线路的防雷应重点考虑。进、出建筑物和片区汇聚箱的信号线缆，均须有金属屏蔽层的电缆，并穿钢管埋地敷设。电缆金属屏蔽层做等电位连接并接地。

监控中心的室外引出的电源线路及室外设备均要考虑安全防雷措施，安装适配的线路浪涌保护器和电源防雷器器件。

序号	图例	名称	单位	数量	备注
1	IR	红外幕帘探测器	个	7	壁挂2.4米处安装
2	IR/M	吸顶式红外微波双鉴探测器	个	11	吸顶安装
3	TX—RX	红外对射探测器	对	7	落地安装

图纸报审专用章
河北瞭望百宝科技有限公司
证书分类 资质等级
安全防范系统工程设计、施工、维修 壹级

河北瞭望百宝科技有限公司				工程名称	中国工农红军第八军军部旧址安防工程		
审　定	崔波	绘　图	张闯静	入侵和紧急报警系统平面布置图		图号	AF-07
审　核	崔波	设　计	张闯静			比例	1:400
负责人	刘静伟					日期	2024.08

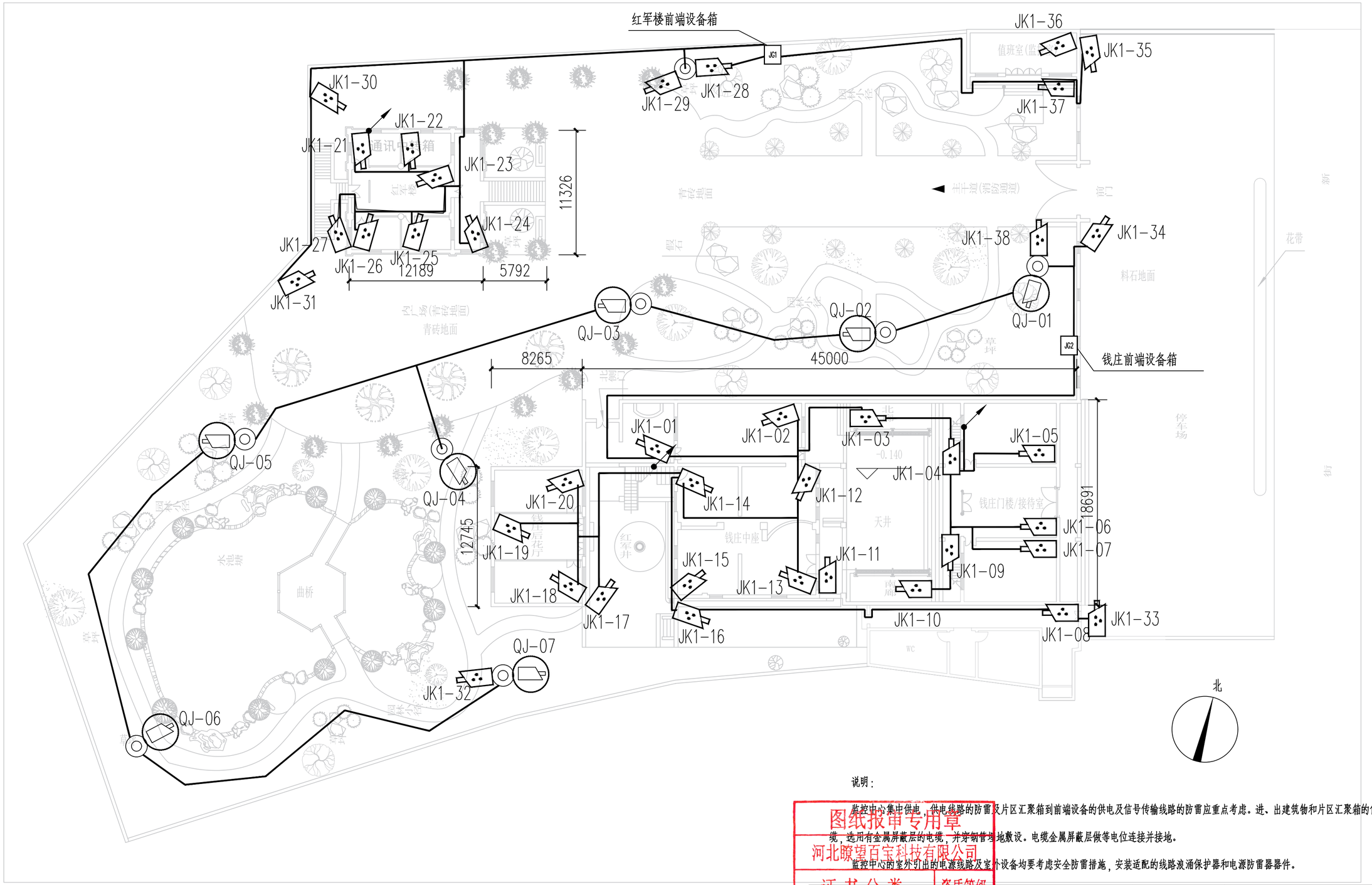

说明：

监控中心集中供电，供电线路的防雷及片区汇聚箱到前端设备的供电及信号传输线路的防雷应重点考虑。进、出建筑物和片区汇聚箱的信号线缆，选用有金属屏蔽层的电缆，并穿钢管埋地敷设。电缆金属屏蔽层做等电位连接并接地。

监控中心的室外引出的电源线路及室外设备均要考虑安全防雷措施，安装适配的线路浪涌保护器和电源防雷器器件。

图纸报审专用章
河北瞭望百宝科技有限公司

证书分类	资质等级
安全防范系统工程设计与施工	壹级

序号	图例	名称	单位	数量	备注
1		智能变焦网络筒型摄像机	个	38	立杆不低于3.5米/墙上不低于2.0米安装,STP6E-JDG25-AB/AC/WS/SCE/DB
2		全景拼接网络型摄像机	个	7	立杆不低于3.5米安装，STP6E-JDG25-DB
3		监控立杆	个	7	

序号	图例	名称	规格	单位	数量
1	—v—	屏蔽层六类网络双绞线	STP6E	米	
2		安防系统设备箱	250*450*450	台	2

河北瞭望百宝科技有限公司			工程名称	中国工农红军第八军军部旧址安防工程	
审定	崔波	绘图	张闯静	一层视频监控系统点位平面布置图	图号 AF-08
审核	崔波	设计	张闯静		比例 1:350
负责人	刘静伟				日期 2024.08

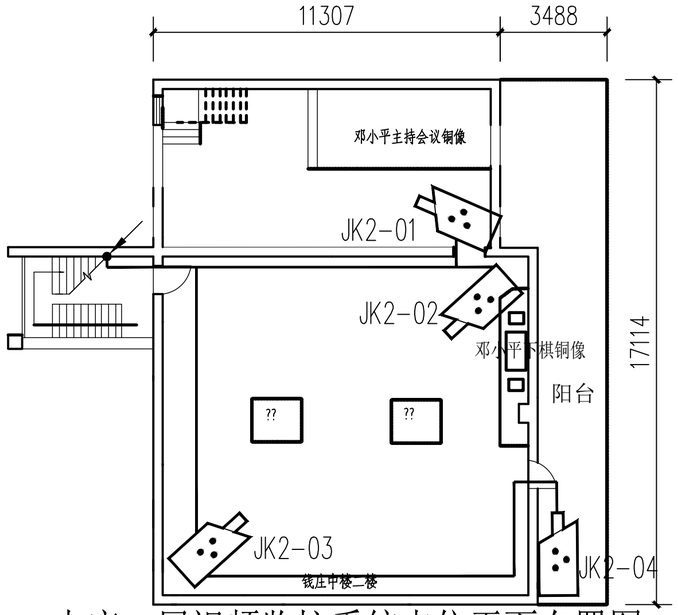

中座二层视频监控系统点位平面布置图 1:200

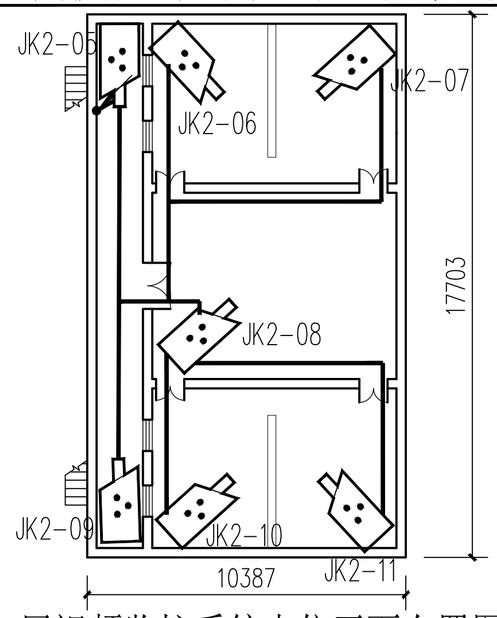

前座二层视频监控系统点位平面布置图 1:200

序号	图例	名称	单位	数量	备注
1		智能变焦网络筒型摄像机	个	11	墙上不低于2.0米安装,STP6E-JDG25-AB/AC/WS/SCE

图纸报审专用章
河北瞭望百宝科技有限公司
证书分类 资质等级
安全防范系统工程设计、施工、维修 壹级

河北瞭望百宝科技有限公司				工程名称	中国工农红军第八军军部旧址安防工程
审 定	崔波	绘 图	张闯静	钱庄二层视频监控系统点位平面布置图	图号 AF-09
审 核	崔波	设 计	张闯静		比例 1:200
负责人	刘静伟				日期 2024.08

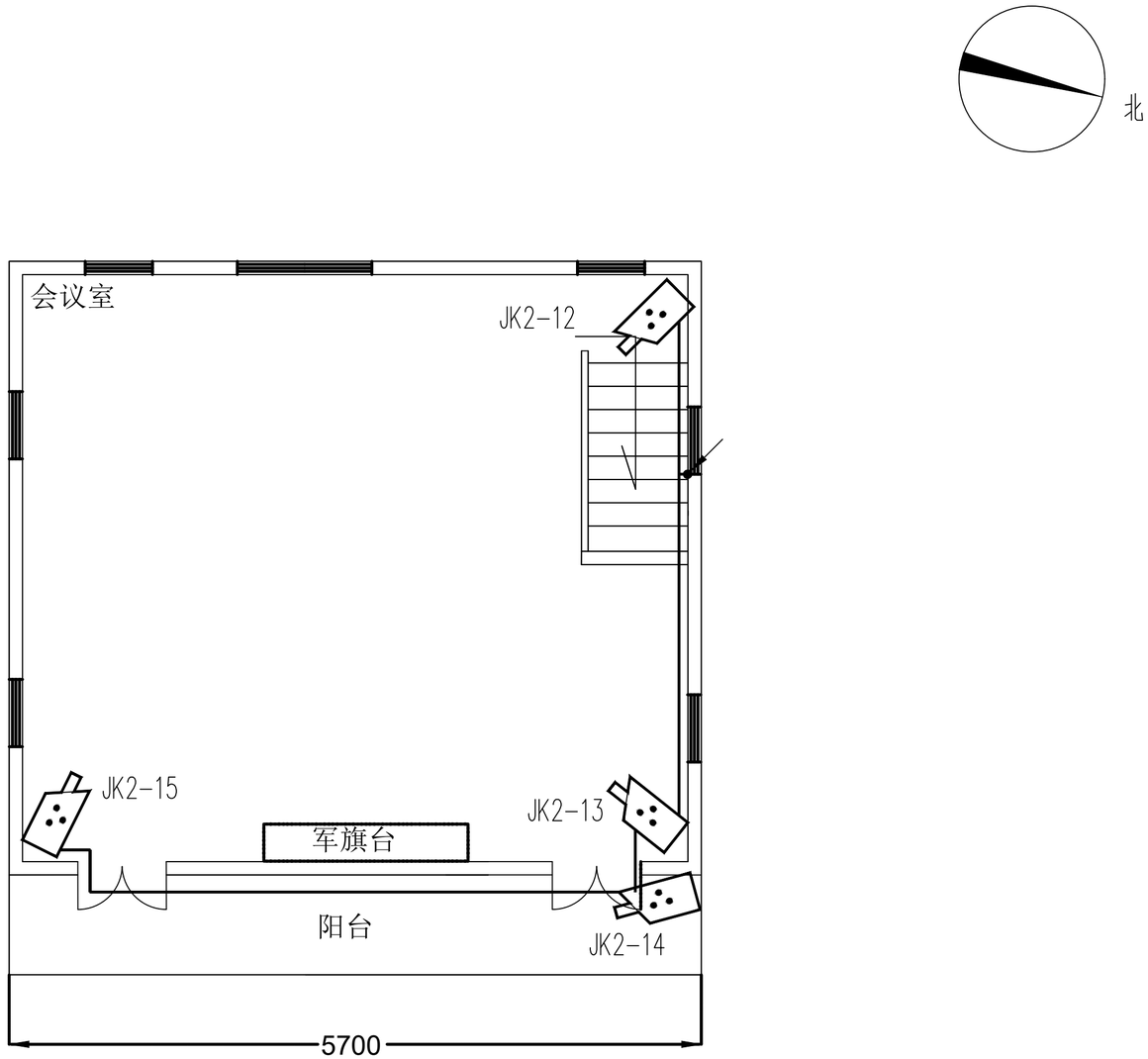

二楼视频监控系统点位平面布置图 1:50

序号	图例	名称	单位	数量	备注
1		智能变焦网络筒型摄像机	个	4	墙上不低于2.0米安装,STP6E-JDG25-AB/AC/WS/SCE

图纸报审专用章
河北瞭望百宝科技有限公司
证书分类 资质等级
安全防范系统工程设计与施工 壹级

河北瞭望百宝科技有限公司				工程名称	中国工农红军第八军军部旧址安防工程
审 定	崔波	绘 图	张闫静	红军楼二层视频监控系统点位平面布置图	图号 AF-10
审 核	崔波	设 计	张闫静		比例 1:50
负责人	刘静伟				日期 2024.08

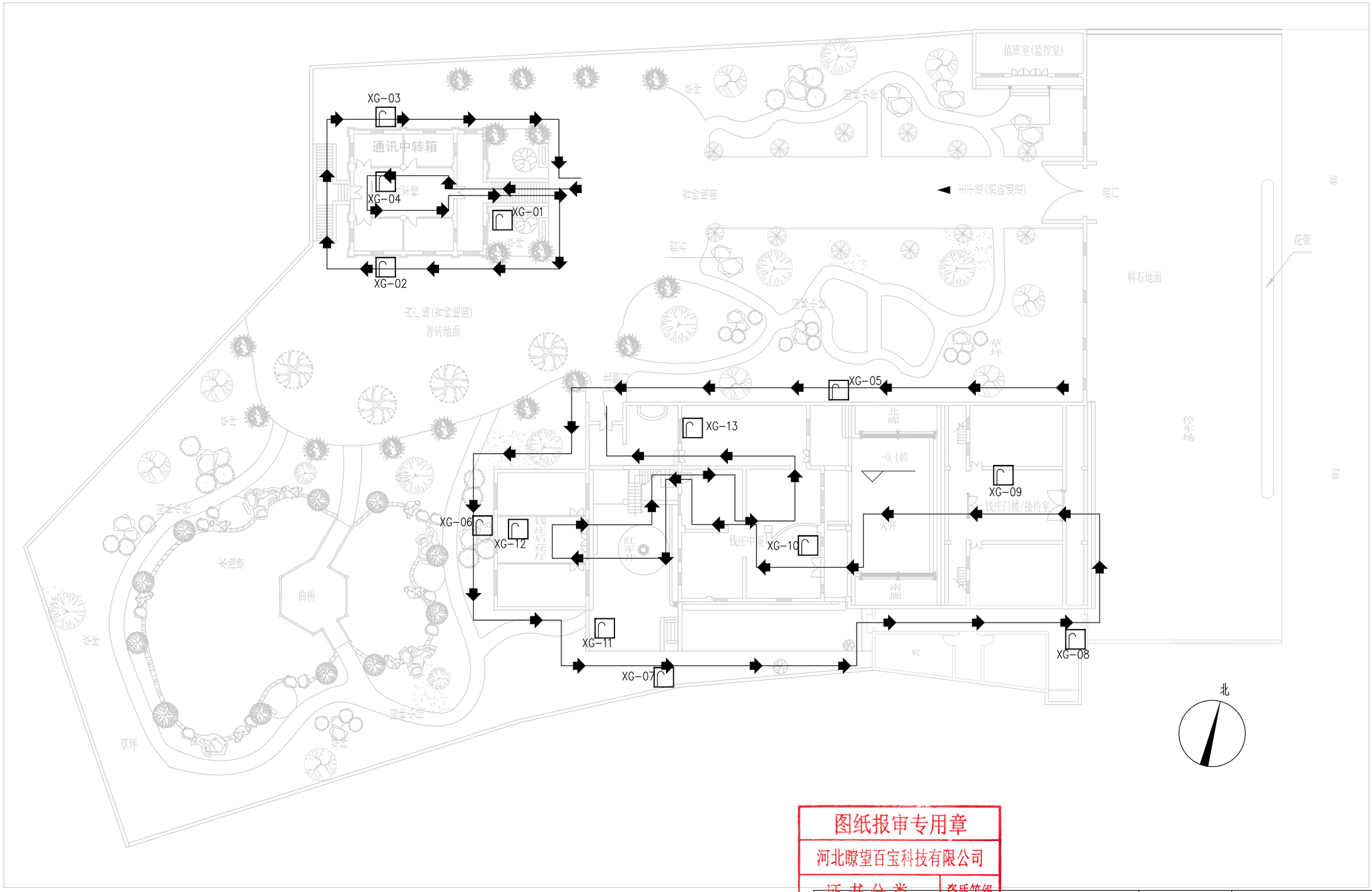

图纸报审专用章

河北瞭望百宝科技有限公司

证书分类 | 资质等级

安全防范系统工程设计与施工 | 壹级

序号	图例	名称	单位	数量	安装方式
1		保安巡查打卡器	个	13	壁挂，距地1.5米处安装

河北瞭望百宝科技有限公司				工程名称	中国工农红军第八军军部旧址安防工程		
审　定	崔波	绘　图	张闫静	一层电子巡查系统点位平面布置图		图号	AF-11
审　核	崔波	设　计	张闫静			比例	1:350
负责人	刘静伟					日期	2024.08

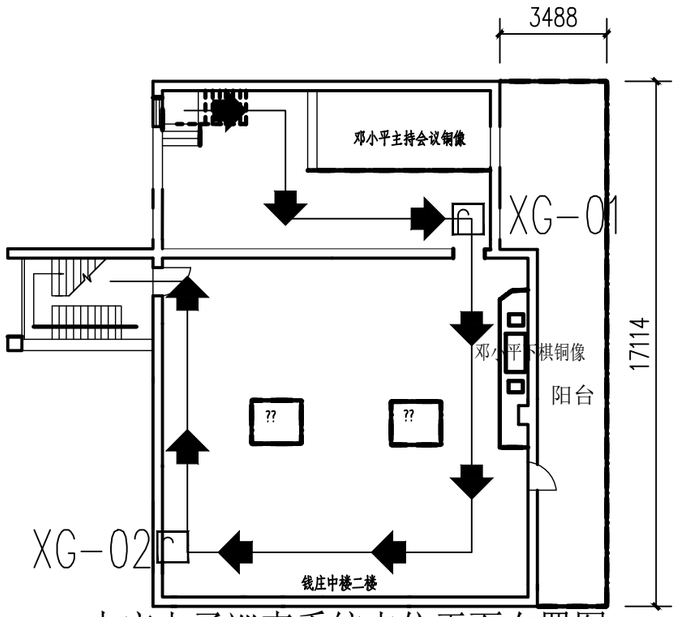

中座电子巡查系统点位平面布置图 1:200

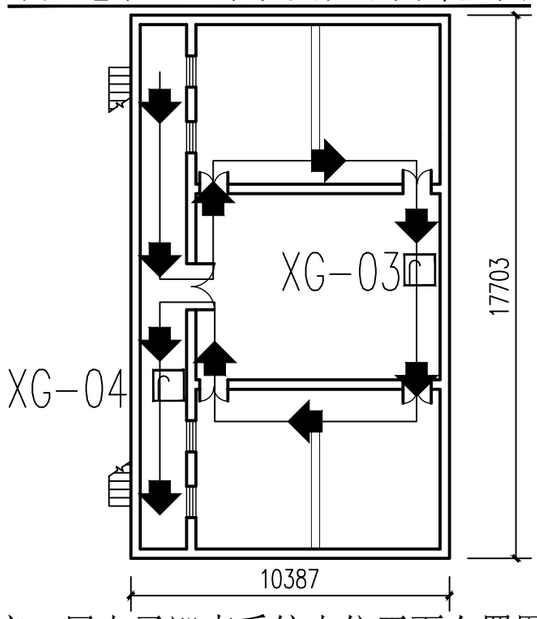

前座二层电子巡查系统点位平面布置图 1:200

图纸报审专用章

河北瞭望百宝科技有限公司

证书分类	资质等级
安全防范系统工程设计、安装、维修	壹级

序号	图例	名称	单位	数量	安装方式
1		保安巡查打卡器	个	4	壁挂，距地1.5米处安装

河北瞭望百宝科技有限公司				工程名称	中国工农红军第八军军部旧址安防工程
审定	崔波	绘图	张明慧	钱庄二层电子巡查系统点位平面布置图	图号 AF-12
审核	崔波	设计	张明慧		比例 1:200
负责人	刘慧伟				日期 2024.08

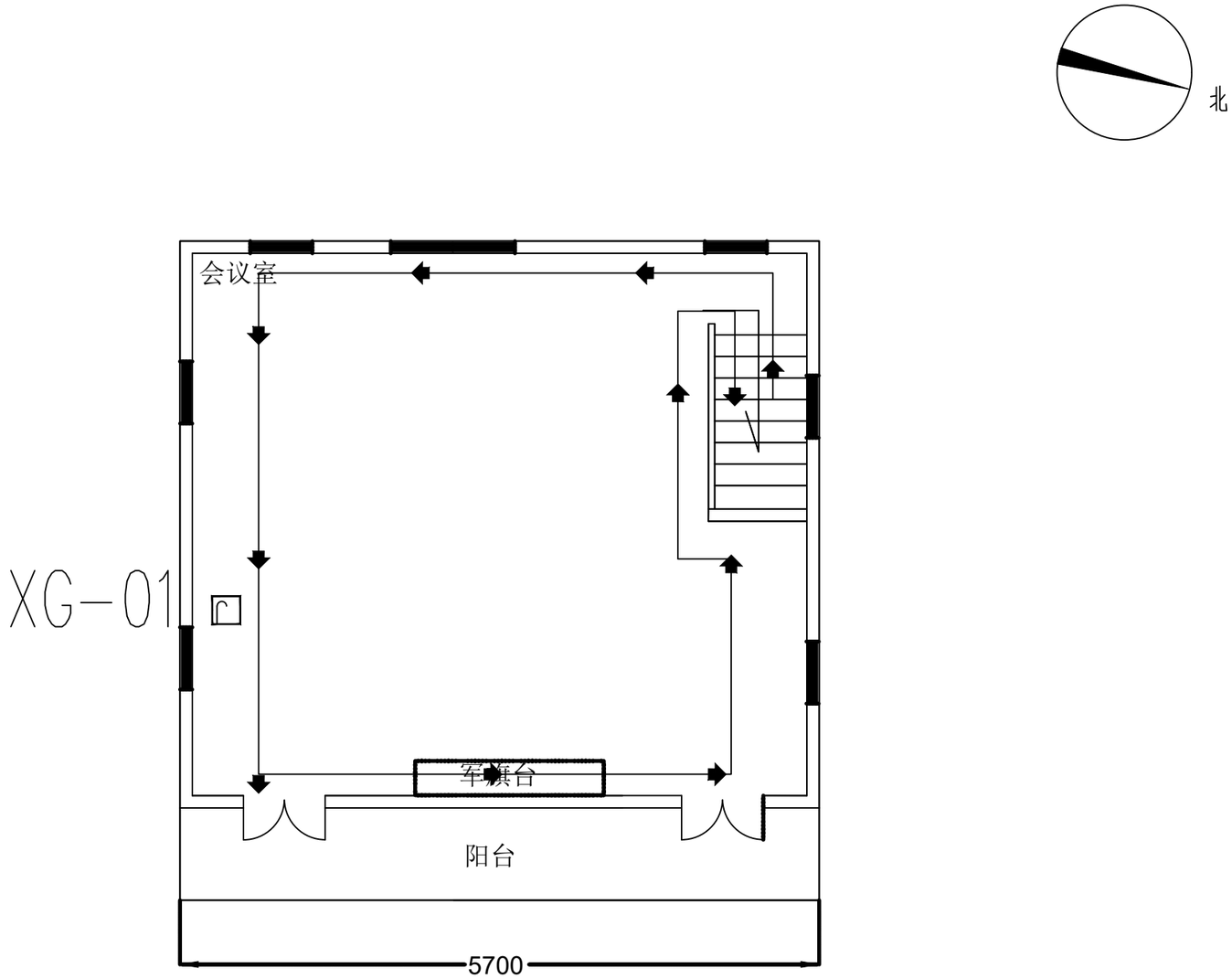

二楼电子巡查系统点位平面布置图 1:50

图纸报审专用章

河北瞭望百宝科技有限公司

证书分类	资质等级
安全防范系统工程设计、安装、维修	壹级

序号	图例	名称	单位	数量	安装方式
1		保安巡查打卡器	个	1	壁挂，距地1.5米处安装

河北瞭望百宝科技有限公司				工程名称	中国工农红军第八军军部旧址安防工程		
审定	崔波	绘图	张明慧	红军楼二层电子巡查系统点位平面布置图		图号	AF-13
审核	崔波	设计	张明慧			比例	1:50
负责人	刘静伟					日期	2024.08

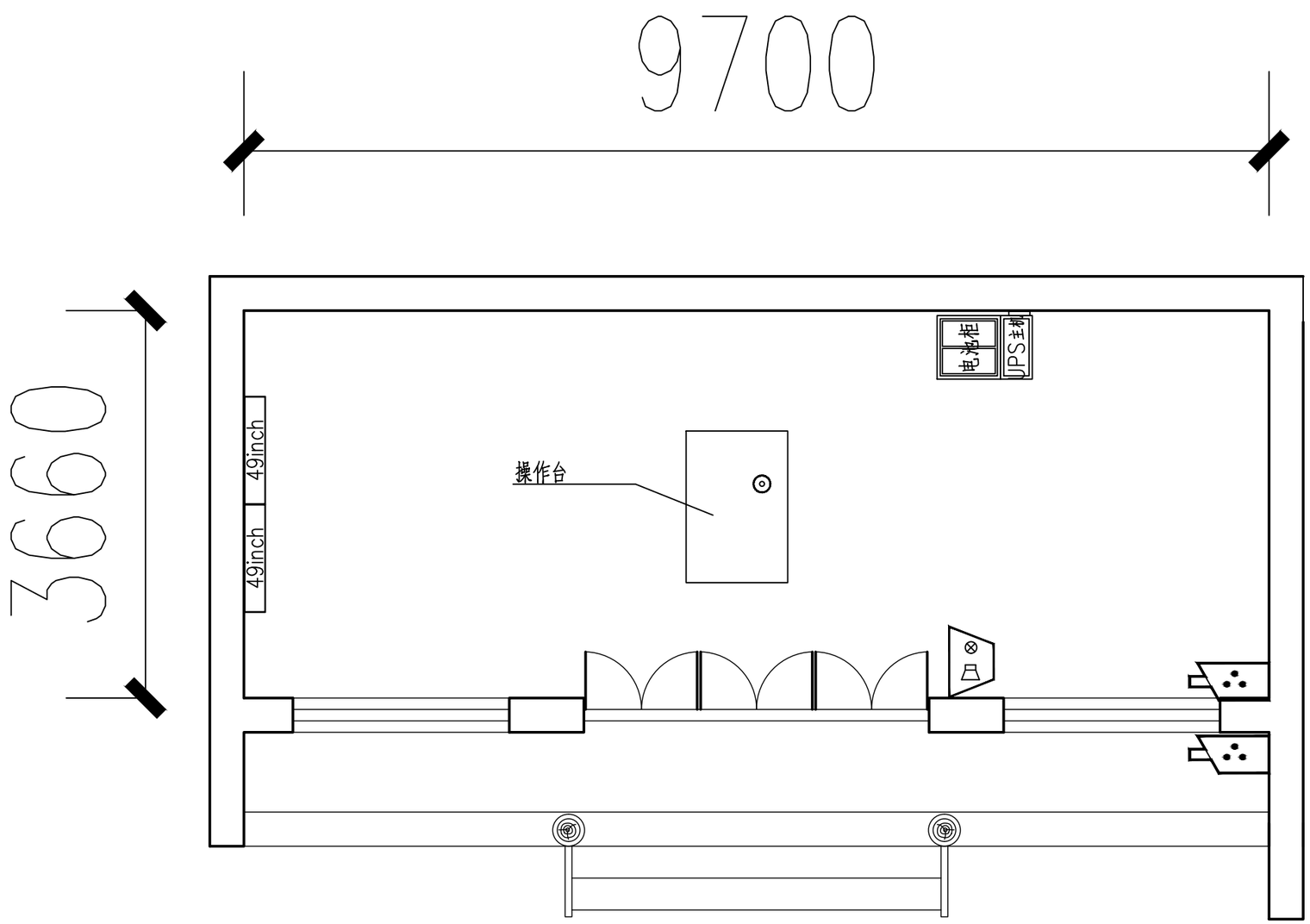

值班室(监控室)

监控中心建筑结构、结构、机电等各专业施工图纸在消防工程内已完成设计，本次只是增设相关安防设备。

序号	图例	名称	规格	单位	数量	备注
1		AI泛智能枪式摄像机	400万像素合拾音功能POE供电/吊装，距地2.4m	个	2	STP5E,KBG20 WS/WC/SCE/ACC(综合考虑)
2		声光报警器	壁装，距地2.0m	个	1	RVV2×1.0,KBG20 WS/WC/SCE/ACC(综合考虑)
3		紧急按钮	操作台	个	1	RVV2×1.0,KBG20 WS/WC/SCE/ACC(综合考虑)

图纸报审专用章
河北瞭望百宝科技有限公司

证书分类	资质等级
安全防范系统工程设计、安装、维修	壹级

河北瞭望百宝科技有限公司				工程名称	中国工农红军第八军军部旧址安防工程	
审定	崔波	绘图	张明慧	监控中心平面布置图	图号	AF-14
审核	崔波	设计	张明慧		比例	1:50
负责人	刘新伟				日期	2024.08

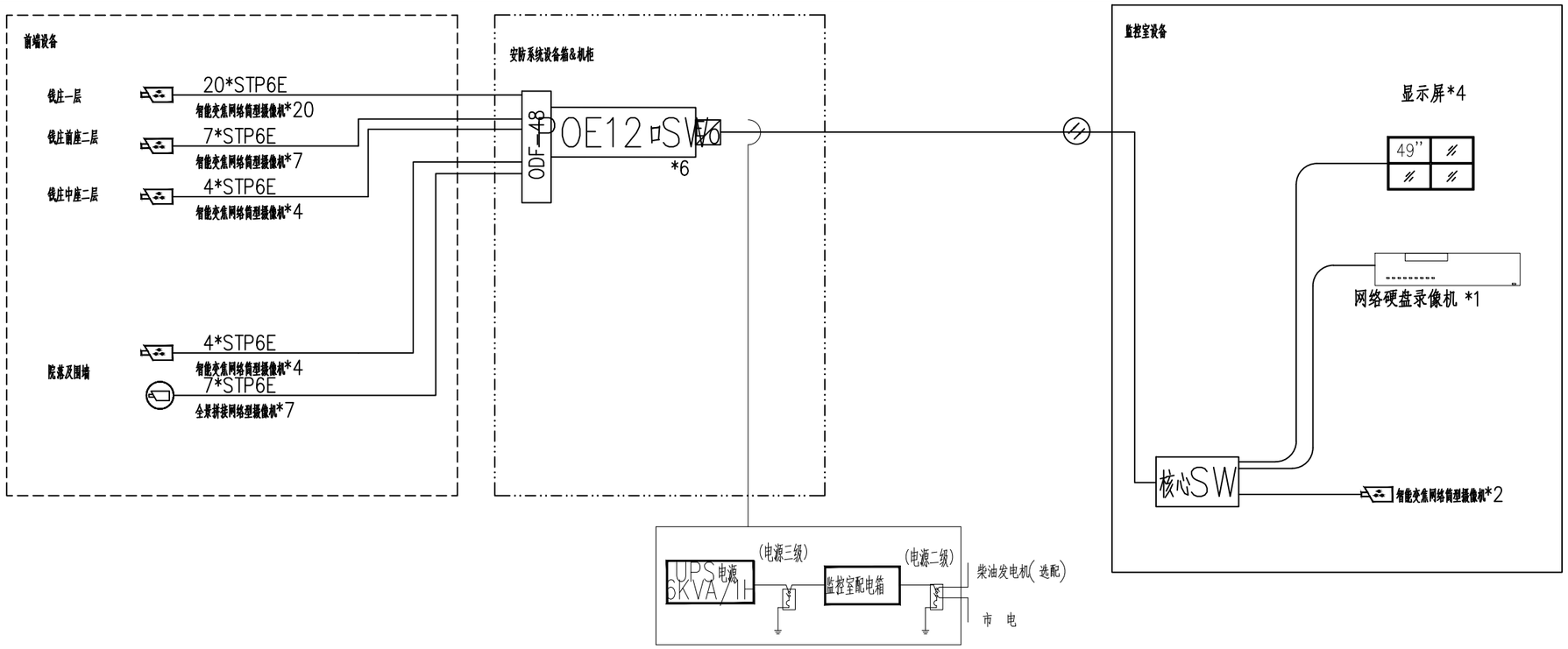

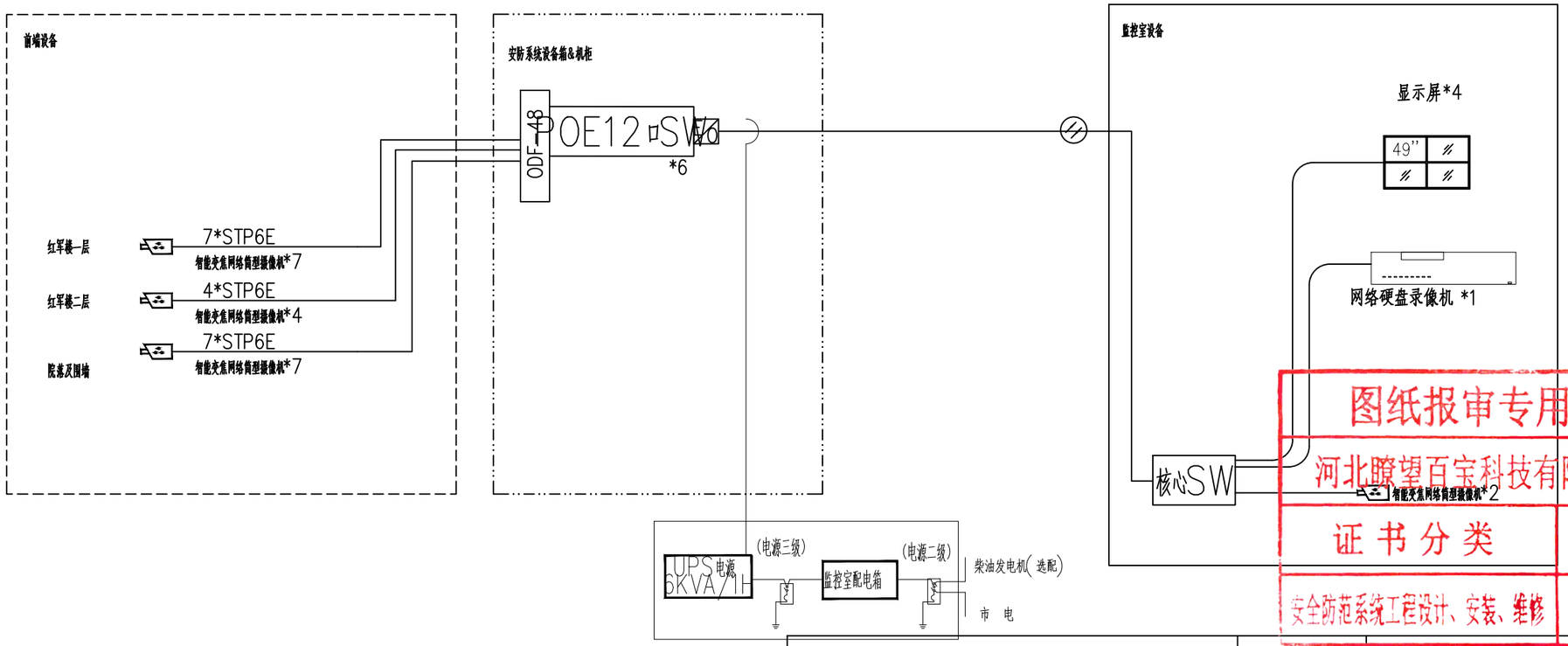

说明：

监控中心集中供电，供电线路的防雷及片区汇聚箱到前端设备的供电及信号传输线路的防雷应重点考虑。进、出建筑物和片区汇聚箱的信号线缆，选用有金属屏蔽层的电缆，并穿钢管埋地敷设。电缆金属屏蔽层做等电位连接并接地。

监控中心的室外引出的电源线路及室外设备均要考虑安全防雷措施，安装适配的线路浪涌保护器和电源防雷器器件。

序号	图例	名称	单位	数量	备注
1		智能变焦网络筒型摄像机	个	53	立杆不低于3.5米/墙上不低于2.0米安装 STP6E-JDG25-AB/AC/WS/SCE/DB
2		全景拼接网络型摄像机	个	7	立杆不低于3.5米安装，STP6E-JDG25-DB

图纸报审专用章

河北瞭望百宝科技有限公司	
证书分类	资质等级
安全防范系统工程设计、安装、维修	壹级

河北瞭望百宝科技有限公司				工程名称	中国工农红军第八军军部旧址安防工程		
审 定	崔波	绘 图	张明慧	视频监控系统图		图号	AF-15
审 核	崔波	设 计	张明慧			比例	
负责人	刘静伟					日期	2024.08

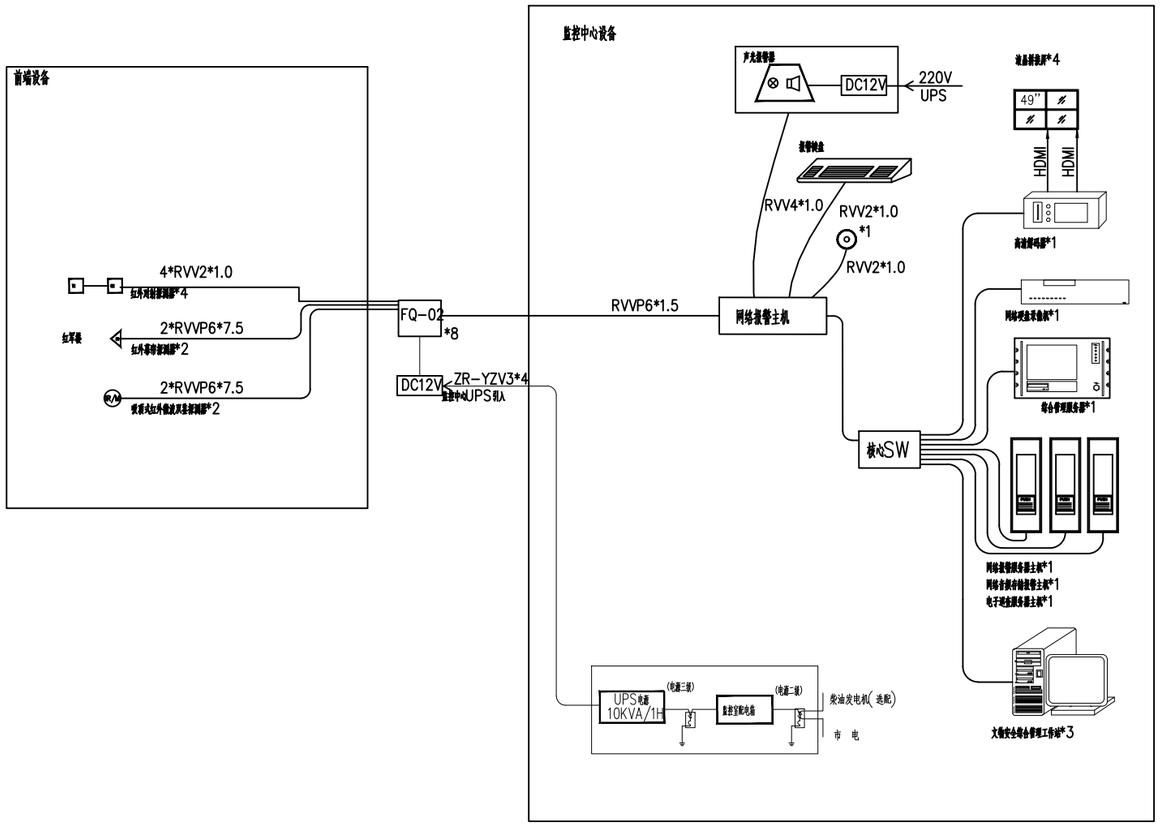

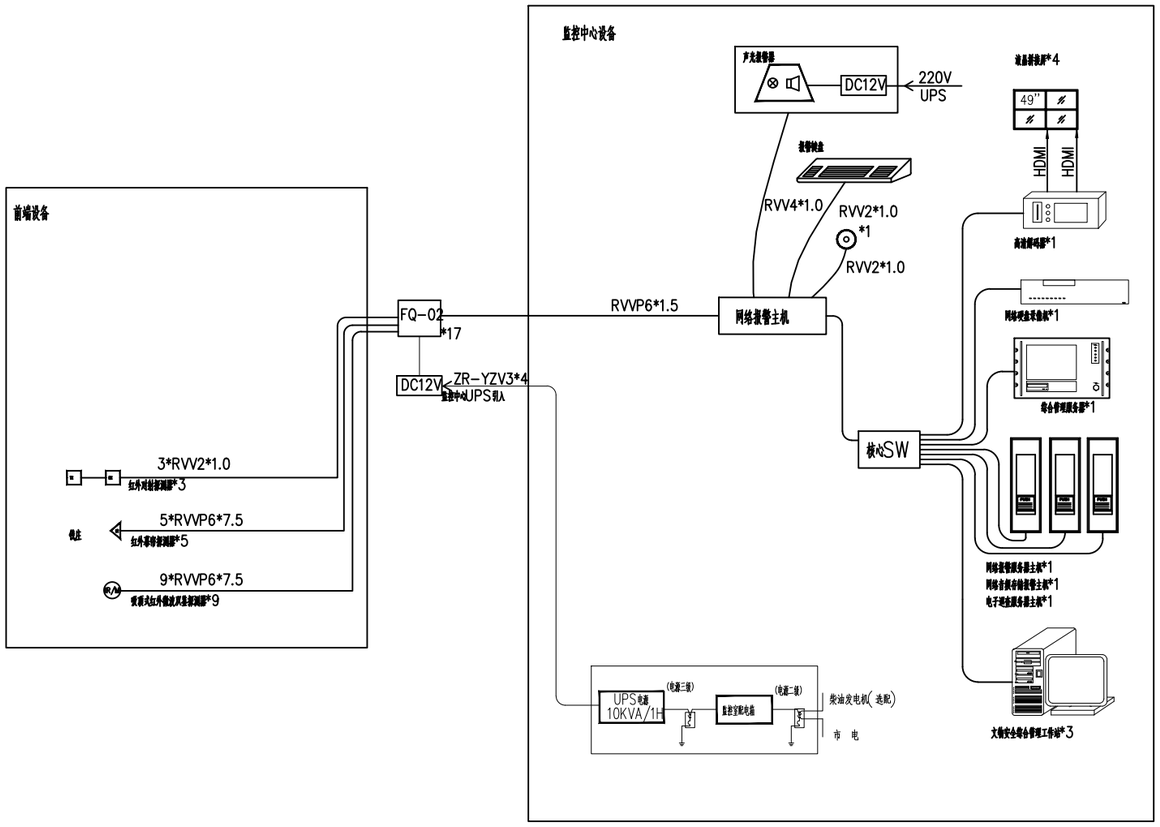

图纸报审专用章

河北瞭望百宝科技有限公司

证书分类	资质等级
安全防范系统工程设计、安装、维修	壹级

河北瞭望百宝科技有限公司				工程名称	中国工农红军第八军军部旧址安防工程	
审 定	崔波	绘 图	张明慧	入侵和紧急报警系统图	图号	AF-16
审 核	崔波	设 计	张明慧		比例	
负责人	刘静伟				日期	2024.08

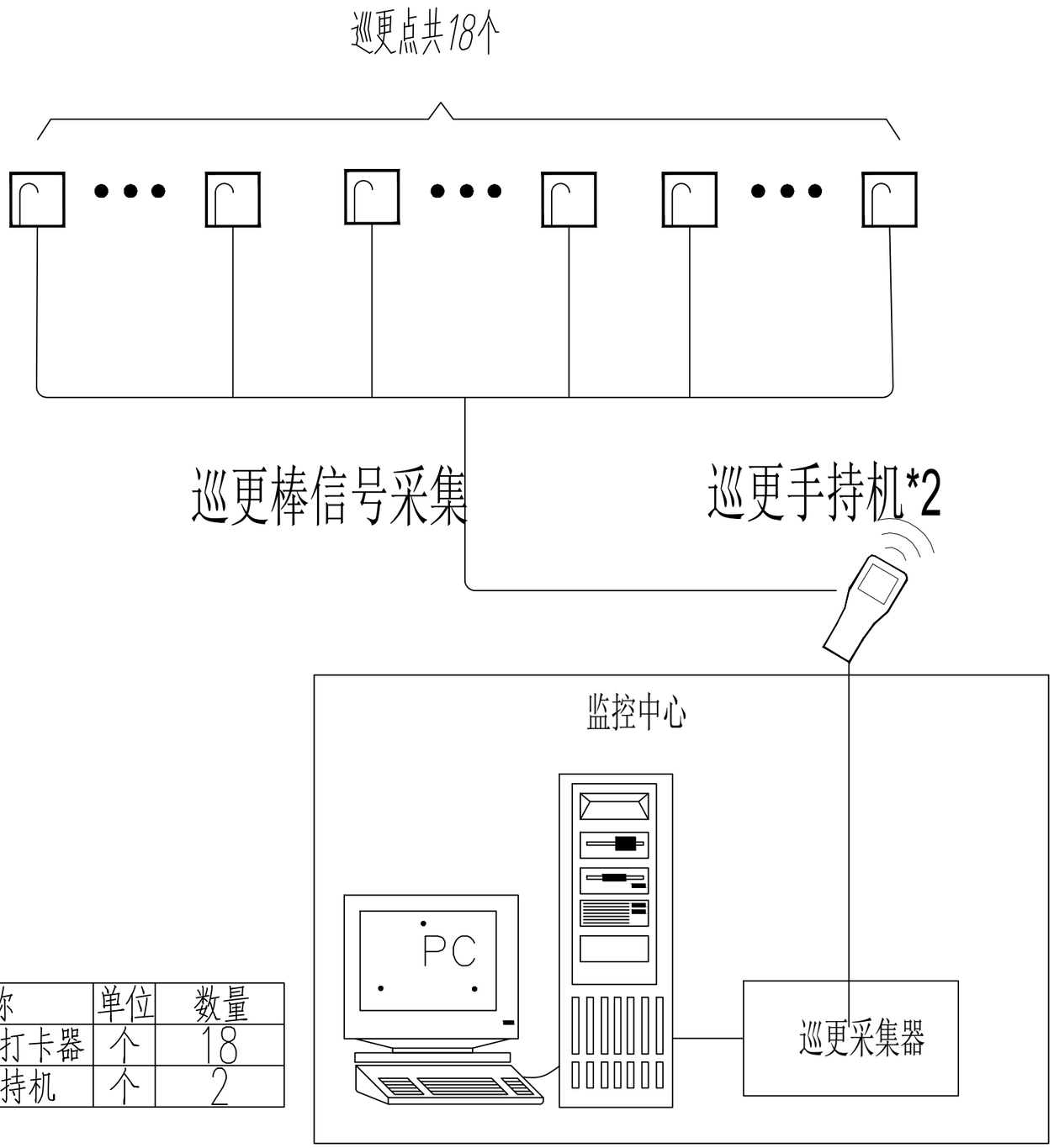

序号	图例	名称	单位	数量
1		保安巡查打卡器	个	18
2		巡更手持机	个	2

图纸报审专用章

河北瞭望百宝科技有限公司	
证书分类	资质等级
安全防范系统工程设计、安装、维修	壹级

河北瞭望百宝科技有限公司				工程名称	中国工农红军第八军军部旧址安防工程		
审定	崔波	绘图	张明慧	电子巡查系统图		图号	AF-17
审核	崔波	设计	张明慧			比例	
负责人	刘静伟					日期	2024.08

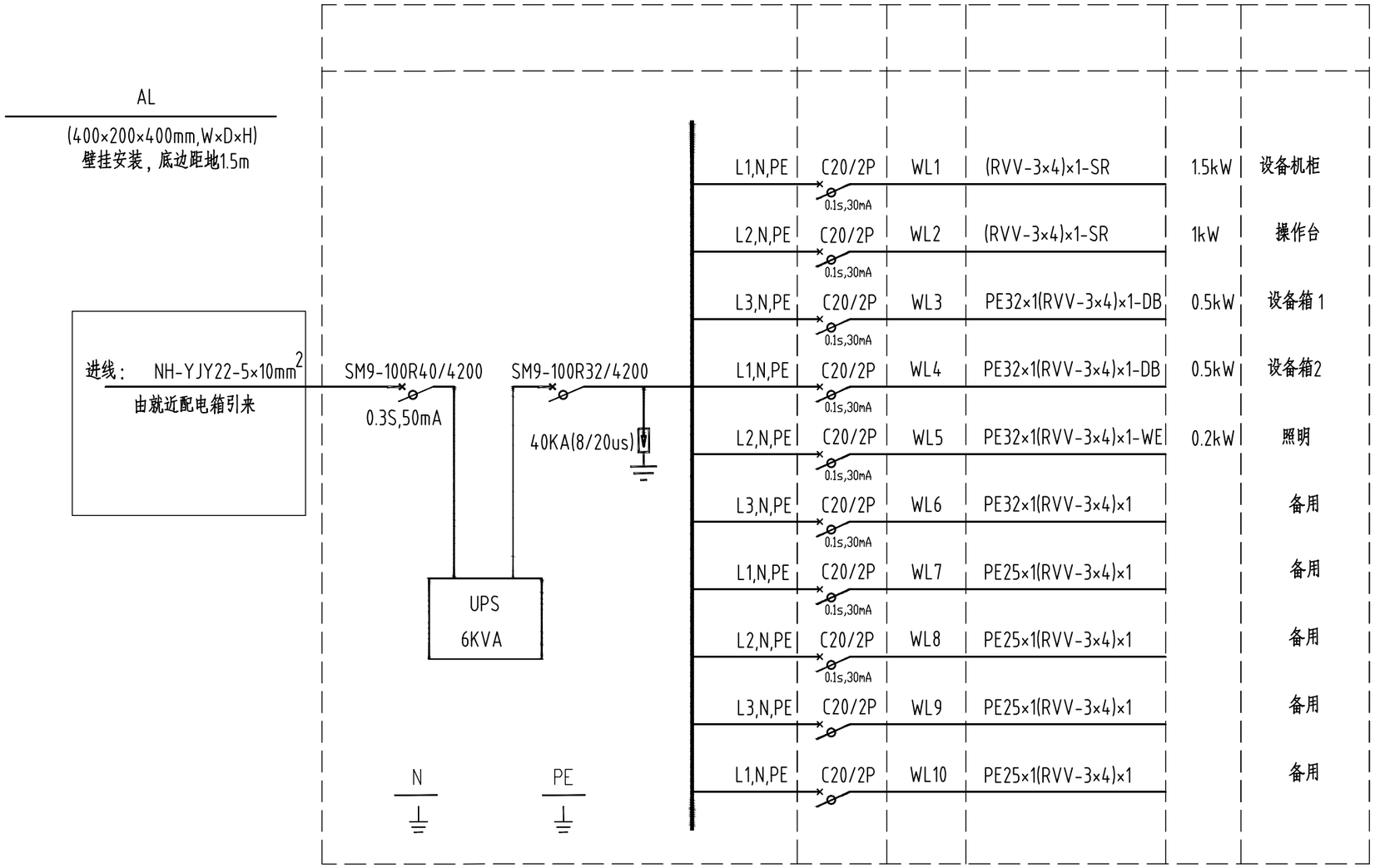

配电系统图

图纸报审专用章

河北瞭望百宝科技有限公司	
证书分类	资质等级
安全防范系统工程设计、安装、维修	壹级

说明：所有断路器选用智能型断路器，此类断路器能根据程序自动切断闭合回路。

河北瞭望百宝科技有限公司				工程名称	中国工农红军第八军军部旧址安防工程	
审定	崔波	绘图	张明慧	配电系统图	图号	AF-18
审核	崔波	设计	张明慧		比例	1:100
负责人	刘静伟				日期	2024.08

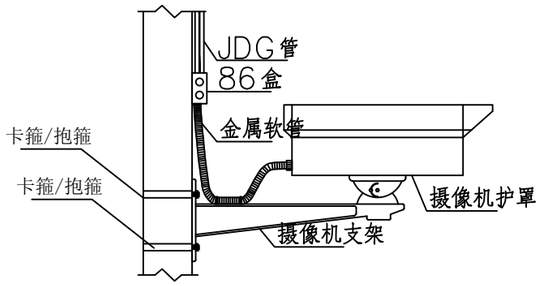

枪机支架安装示意图

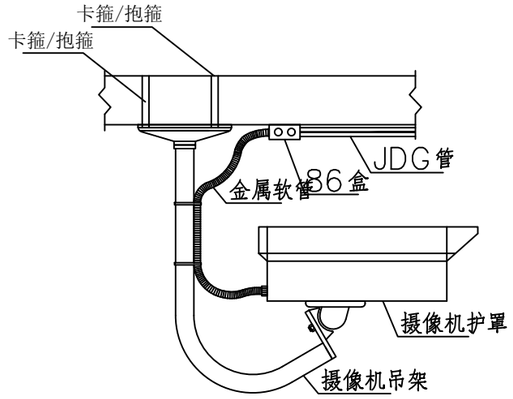

枪式摄像机吊装图一

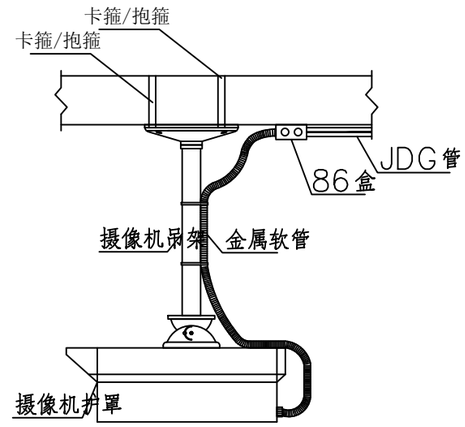

枪式摄像机吊装图二

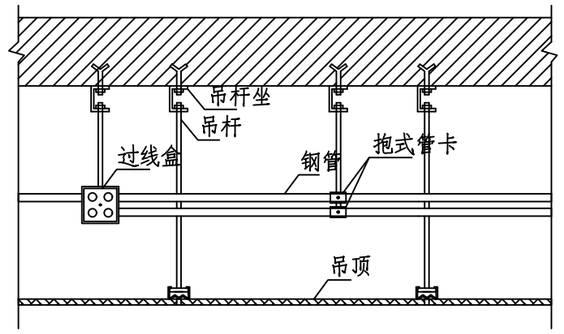

监控室吊顶内钢管敷设做法

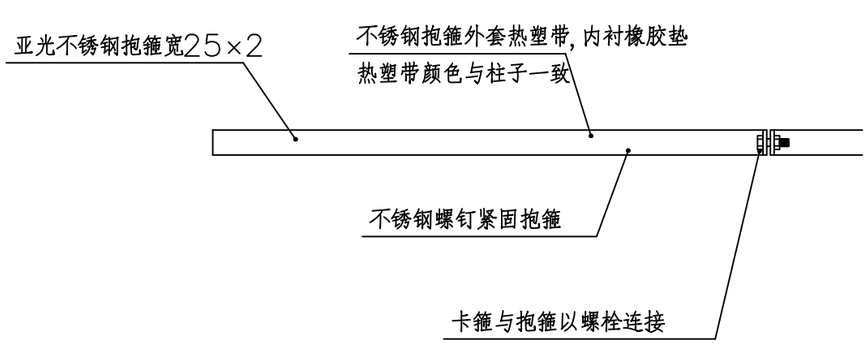

卡箍与抱箍连接示意图

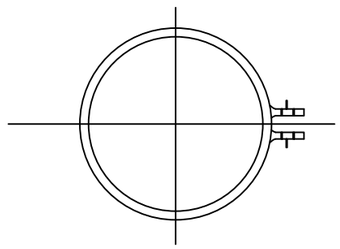

卡箍与抱箍平面图

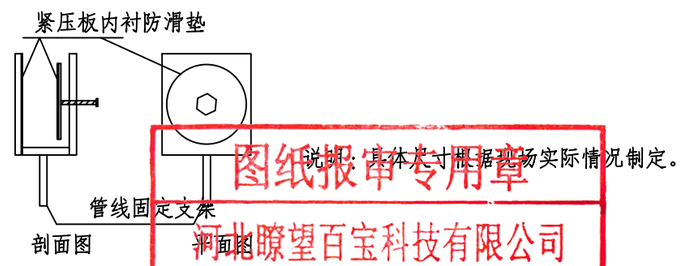

卡箍示意图

说明：具体尺寸根据现场实际情况制定。

说明；安防设备安装采用抱/卡箍固定的方式，抱箍内衬橡胶垫，防止抱箍对古建筑结构的磨损，在抱箍上焊接金属支臂，其上安装安防设备，对接触的文物均采取有效、可逆地保护措施，防止对文物本体造成损坏。

图纸报审专用章
河北瞭望百宝科技有限公司

证书分类	资质等级
安全防范系统工程设计、安装、维修	壹级

河北瞭望百宝科技有限公司				工程名称	中国工农红军第八军军部旧址安防工程	
审定	崔波	绘图	张明慧	摄像机安装示意图	图号	AF-19
审核	崔波	设计	张明慧		比例	1:100
负责人	刘慧萍				日期	2024.08

单位：mm

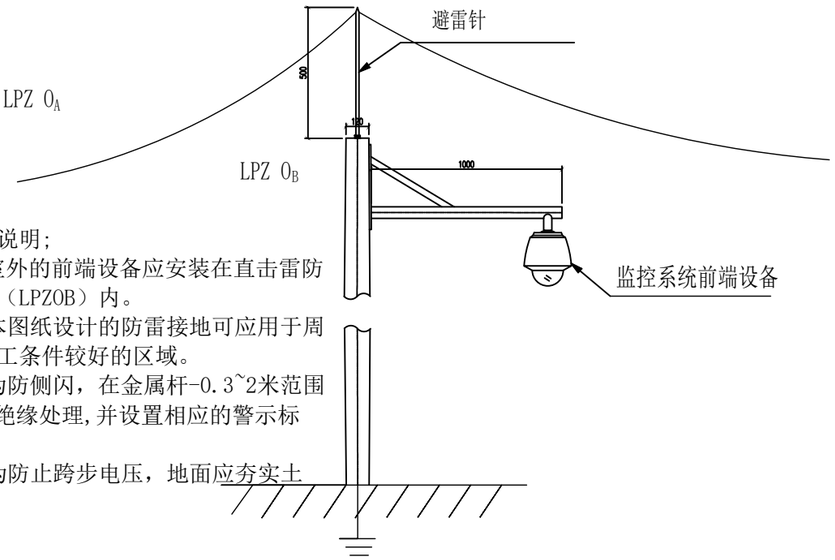

技术说明;
1、室外的前端设备应安装在直击雷防护区（LPZOB）内。
2、本图纸设计的防雷接地可应用于周边施工条件较好的区域。
3、为防侧闪，在金属杆-0.3~2米范围内做绝缘处理,并设置相应的警示标志。
4、为防止跨步电压，地面应夯实土层。

雷电防护区示意图

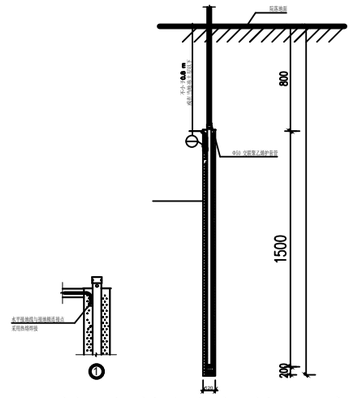

接地装置安装示意图

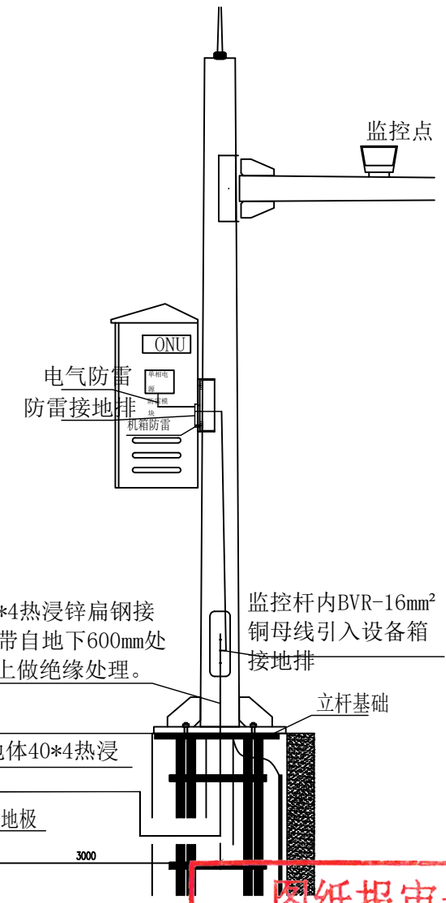

防雷接地大样图-2

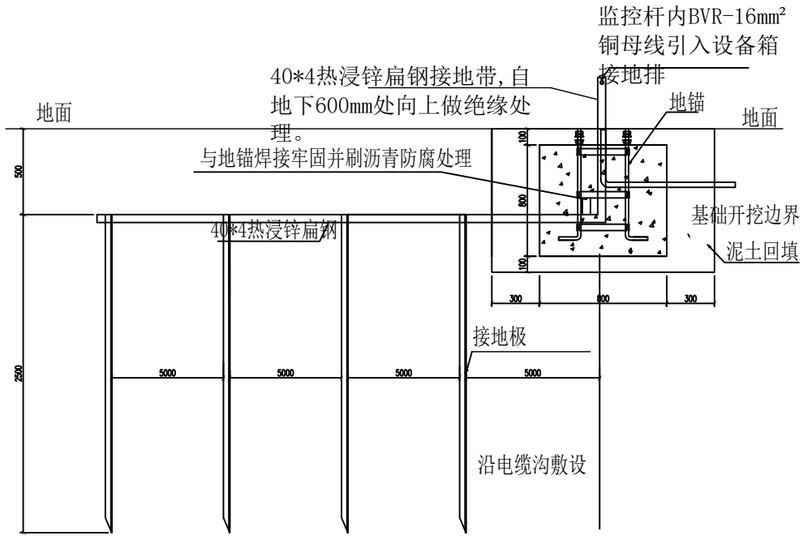

防雷接地大样图-1

说　明:
1.模块的挖坑尺寸如图所示,在施工中,回填土用细粘土,每回填300mm夯实一次,并加降阻剂浇水饱和吸收,直至地
平面.模块数量由施工单位根据地质情况确定。
2.模块为并联焊接,焊接点作防腐保护。
3.本设计图纸应用于城市道路及镀锌角钢无法施工地区。应首先考虑是否可利用周边建筑的防雷接地装置作为
其接地装置，如不能利用才考虑使用。
4.水平接地体局部应包绝缘物，可采用沥青层或采用沥青碎石地面,也可以在接地体上敷设50~80mm厚的沥青，
其宽度超过接地体2m。
5.保证接地电阻不大于4Ω。

图纸报审专用章
河北瞭望百宝科技有限公司

证书分类	资质等级
安全防范系统工程设计、安装、维修	壹级

河北瞭望百宝科技有限公司				工程名称	中国工农红军第八军军部旧址安防工程	
审　定	崔波	绘　图	张明慧	监控杆安装接地示意图	图号	AF-20
审　核	崔波	设　计	张明慧		比例	
负责人	刘静伟				日期	2024.08

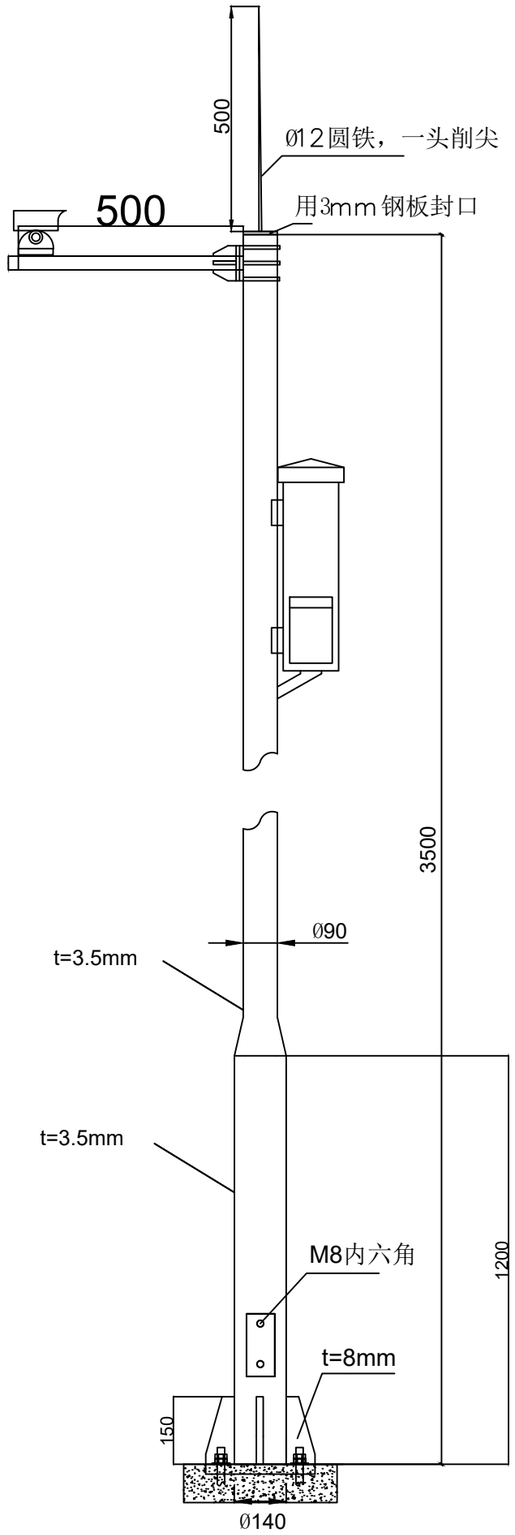

圆形大小杆

技术要求：
1，主干热浸锌后喷塑，颜色公安白。
2，上下法兰加强筋连接。

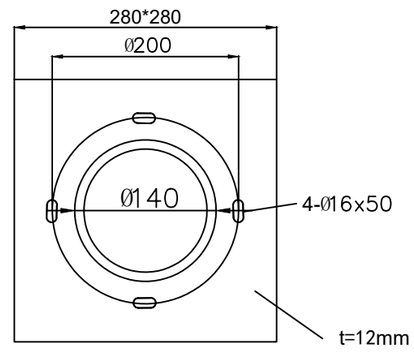

底部法兰示意

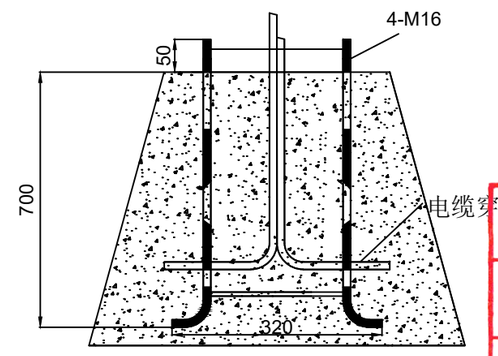

基础钢筋笼

图纸报审专用章
河北瞭望百宝科技有限公司

证书分类	资质等级
安全防范系统工程设计、安装、维修	壹级

河北瞭望百宝科技有限公司				工程名称	中国工农红军第八军军部旧址安防工程
审定	崔波	绘图	张同赫	监控立杆大样图	图号 AF-21
审核	崔波	设计	张同赫		比例
负责人	刘赫伟				日期 2024.08

单位：mm

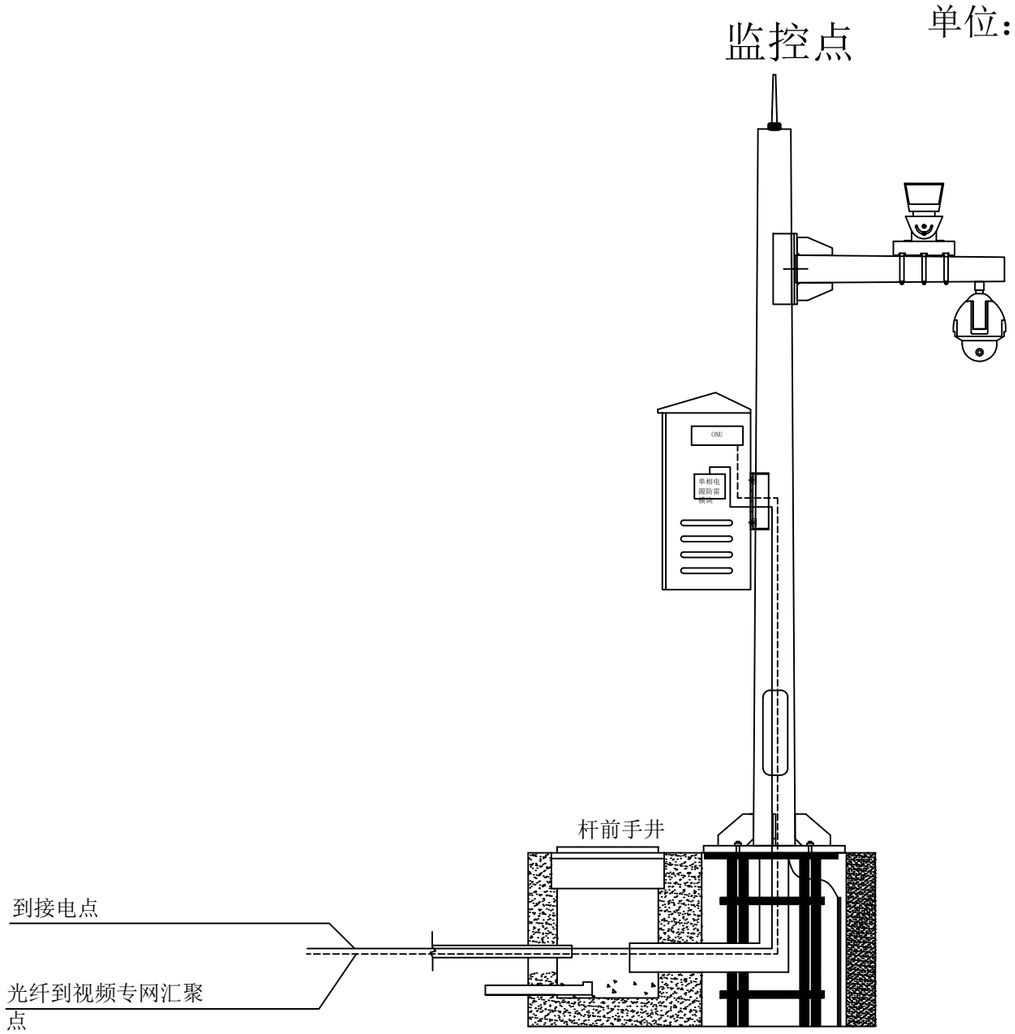

施工界面示意图

单位：mm

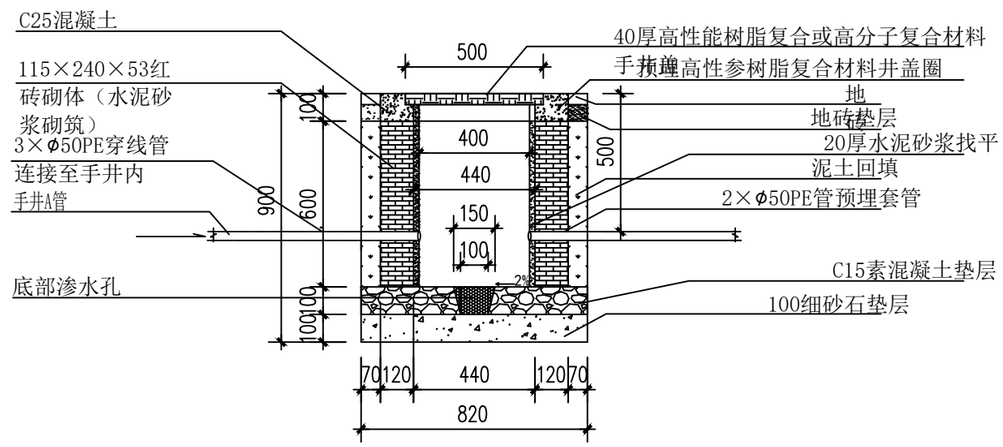

图纸报审专用章

河北瞭望百宝科技有限公司

证书分类	资质等级
安全防范系统工程设计、安装、维修	壹级

河北瞭望百宝科技有限公司				工程名称	中国工农红军第八军军部旧址安防工程
审定	崔波	绘图	张明慧	立杆施工界面及杆前手孔井示意图	图号 AF-22
审核	崔波	设计	张明慧		比例
负责人	刘慧伟				日期 2024.08

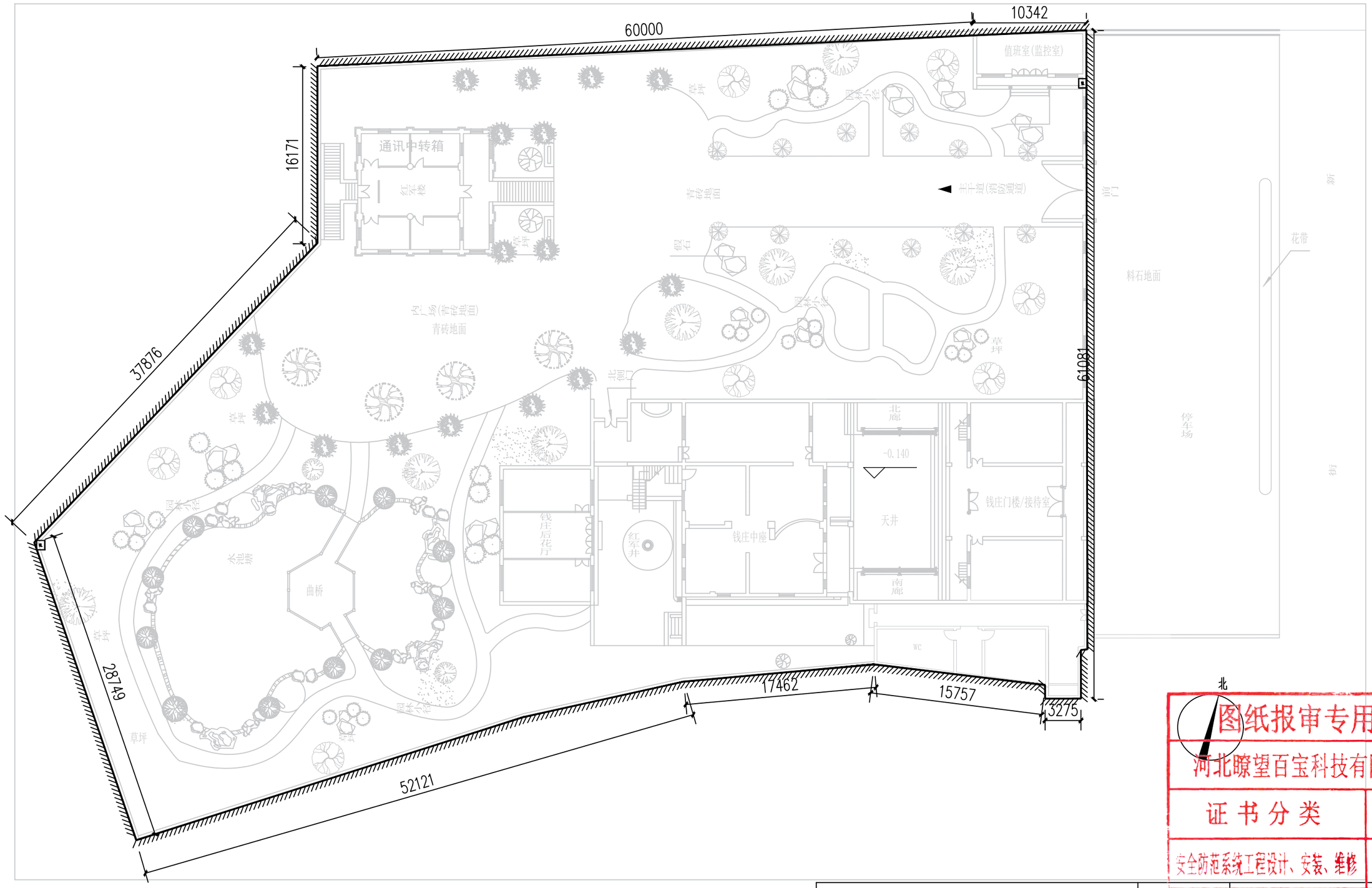

图纸报审专用章

河北瞭望百宝科技有限公司	
证书分类	资质等级
安全防范系统工程设计、安装、维修	壹级

序号	图例	名称	规格	单位	数量	备注
1		电子围栏	高强度φ2.0mm多股合金线	米	320	
2		电子围栏脉冲主机	四线制双防区主机	台	2	墙装，距地1.5米

河北瞭望百宝科技有限公司				工程名称	中国工农红军第八军军部旧址安防工程		
审定	崔波	绘图	张明慧	电子围栏平面布置图		图号	AF-23
审核	崔波	设计	张明慧			比例	1:350
负责人	刘春伟					日期	2024.08