会签专业	签名	日期	会签专业	签名	日期
建筑			电气		
结构			暖通空调		
给排水					

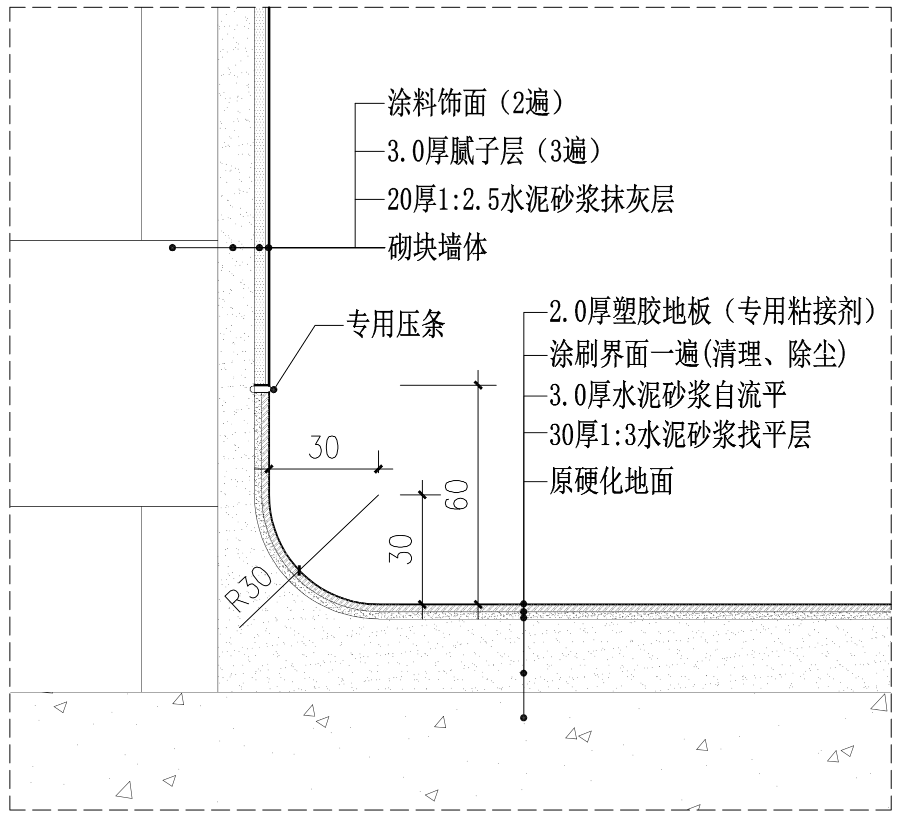
涂料饰面（2遍）
3.0厚腻子层（3遍）
20厚1:2.5水泥砂浆抹灰层
砌块墙体
专用压条
2.0厚塑胶地板（专用粘接剂）
涂刷界面一遍(清理、除尘)
3.0厚水泥砂浆自流平
30厚1:3水泥砂浆找平层
原硬化地面
30
60
30
R30

01 通用 地胶踢脚线详图
Scale 1:2

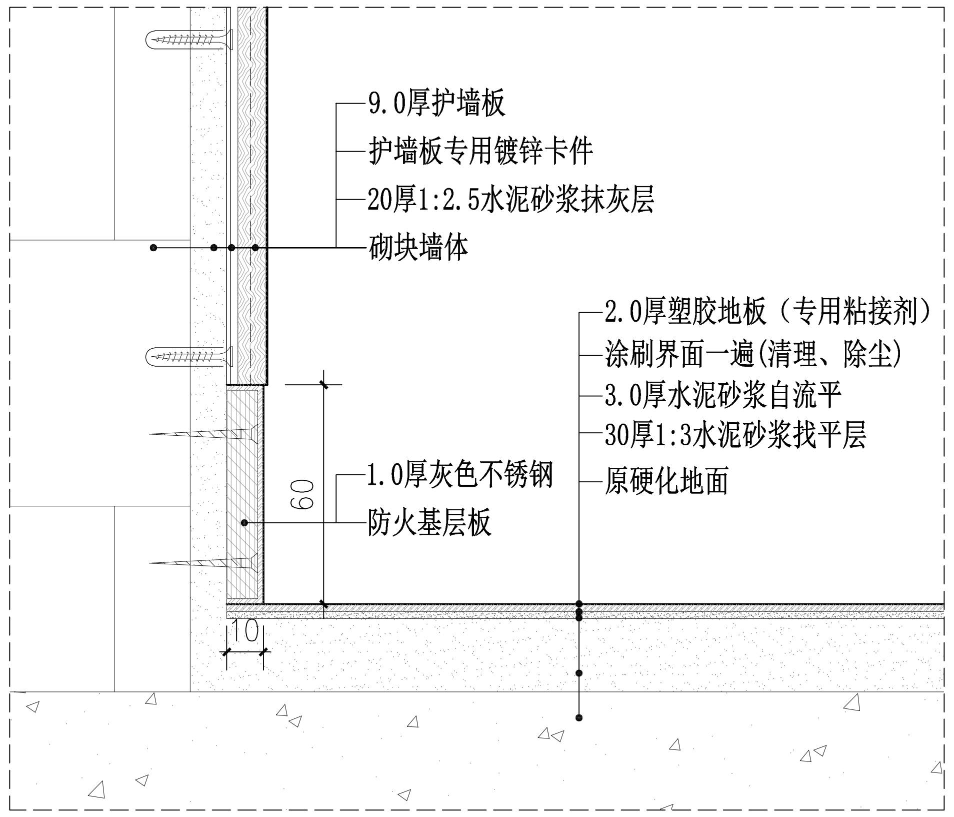
9.0厚护墙板
护墙板专用镀锌卡件
20厚1:2.5水泥砂浆抹灰层
砌块墙体
2.0厚塑胶地板（专用粘接剂）
涂刷界面一遍(清理、除尘)
3.0厚水泥砂浆自流平
30厚1:3水泥砂浆找平层
原硬化地面
1.0厚灰色不锈钢
防火基层板
60
10

02 通用 不锈钢踢脚线详图
Scale 1:2

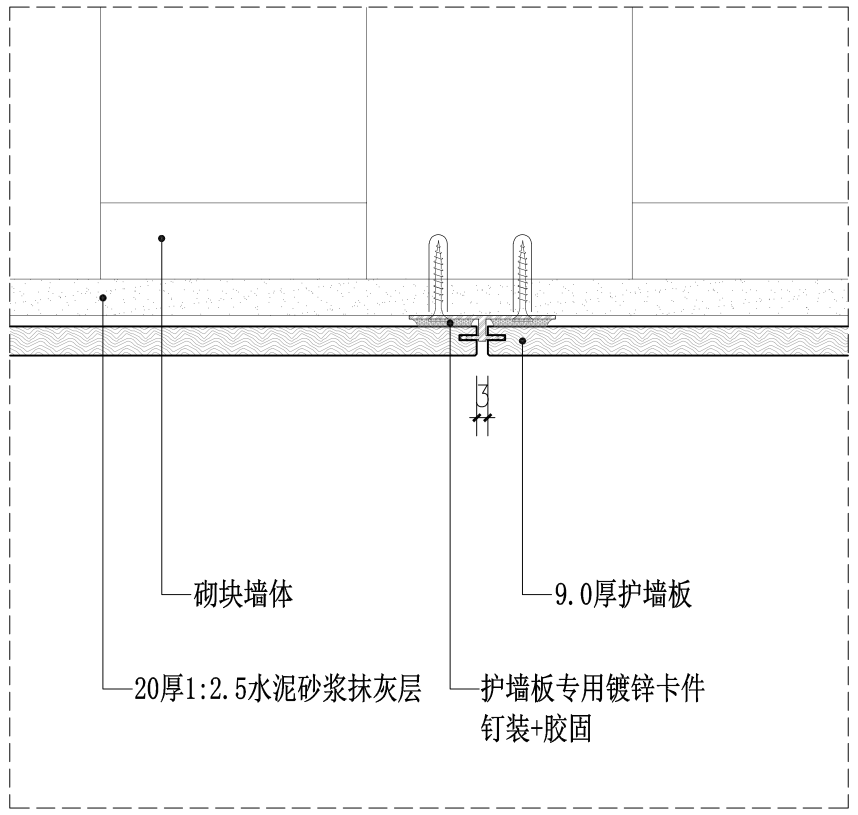
砌块墙体
9.0厚护墙板
20厚1:2.5水泥砂浆抹灰层
护墙板专用镀锌卡件
钉装+胶固
3

03 通用 护墙板拼缝详图
Scale 1:2

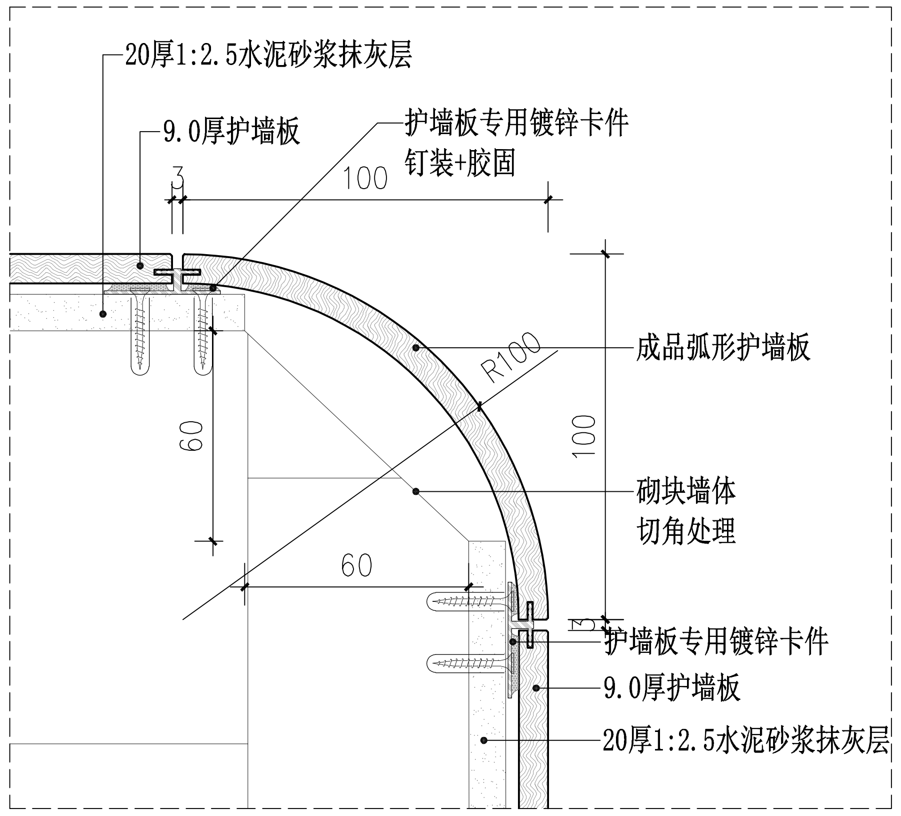
20厚1:2.5水泥砂浆抹灰层
9.0厚护墙板
护墙板专用镀锌卡件
钉装+胶固
3
100
成品弧形护墙板
R100
60
100
砌块墙体
切角处理
60
护墙板专用镀锌卡件
9.0厚护墙板
20厚1:2.5水泥砂浆抹灰层

04 通用 墙体弧形护墙板详图
Scale 1:2

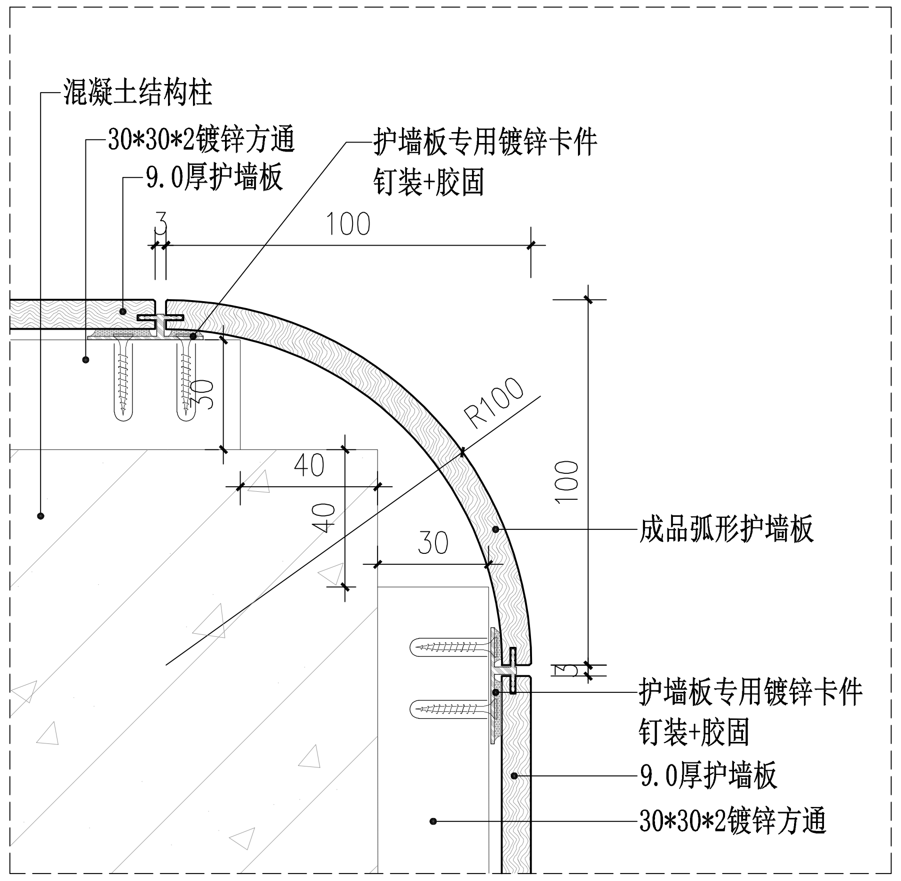
混凝土结构柱
30*30*2镀锌方通
9.0厚护墙板
护墙板专用镀锌卡件
钉装+胶固
3
100
R100
30
40
40
30
100
成品弧形护墙板
护墙板专用镀锌卡件
钉装+胶固
9.0厚护墙板
30*30*2镀锌方通

04 通用 结构柱弧形护墙板详图
Scale 1:2

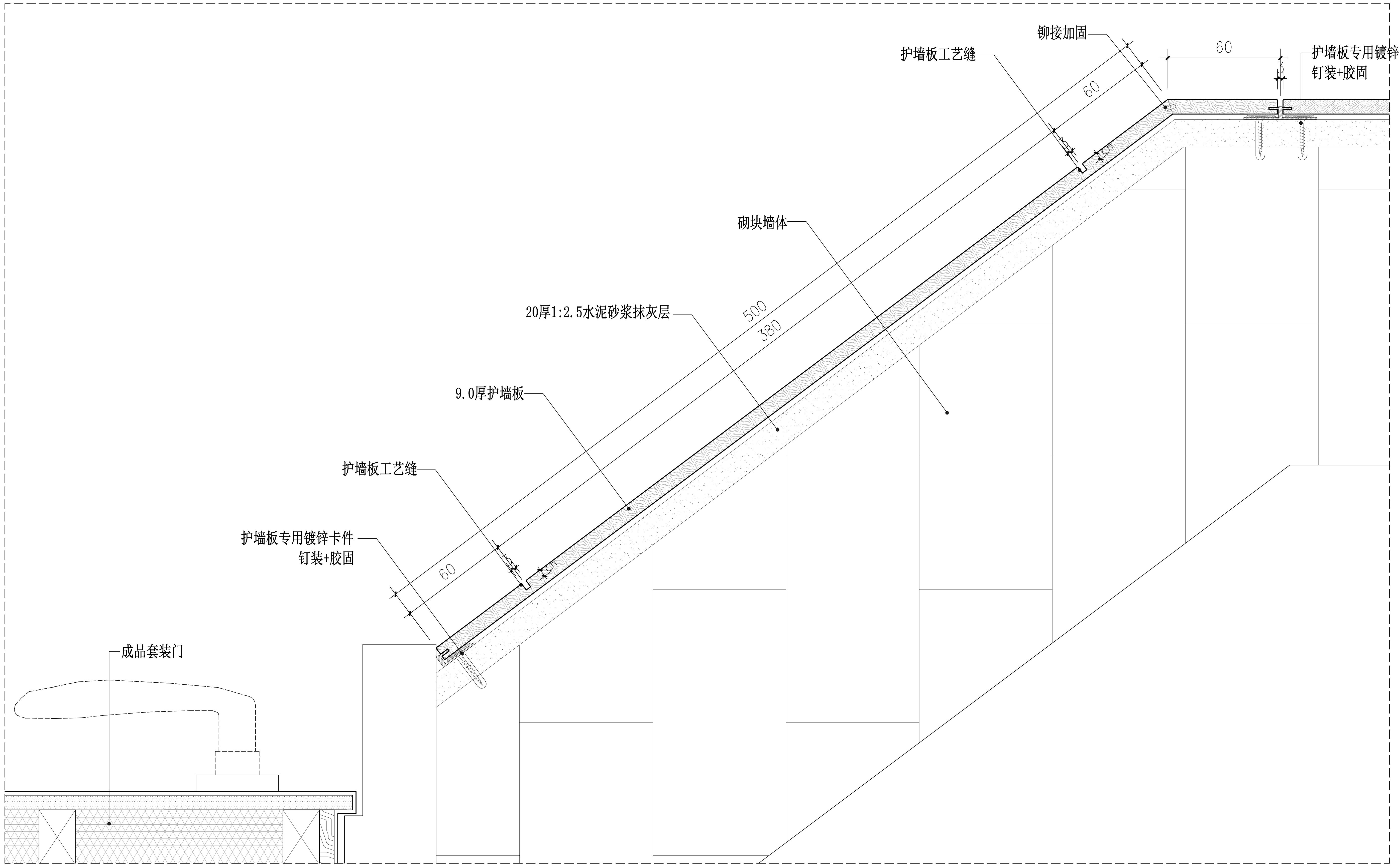
铆接加固
护墙板工艺缝
60
护墙板专用镀锌卡件
钉装+胶固
60
砌块墙体
20厚1:2.5水泥砂浆抹灰层
500
380
9.0厚护墙板
护墙板工艺缝
护墙板专用镀锌卡件
钉装+胶固
60
成品套装门

04 通用 门套护墙板详图
Scale 1:2

设计注册执业章

（签字）

设计出图专用章

广西华蓝建筑装饰工程有限公司
Guangxi Hualan Decoration Engineering Co.Ltd
工程设计证书：甲级A145002254

设计 黄正安 黄正安	校核 谢祖良 谢祖良
制图 黄正安 黄正安	审核 韦华 韦华
专业负责人 谢祖良 谢祖良	审定

建设单位
广西壮族自治区脑科医院

项目名称
广西壮族自治区脑科医院南宁门诊设计服务项目

子项名称

图名
墙身大样图一

设计号	设计阶段
SJ25009	施工图
专业	日期
装修	2025年05月
图号	版本号
ZX-1F-LD01	A