专业	签名	日期	专业	签名	日期
建筑			电气		
结构			暖通		
给排水					

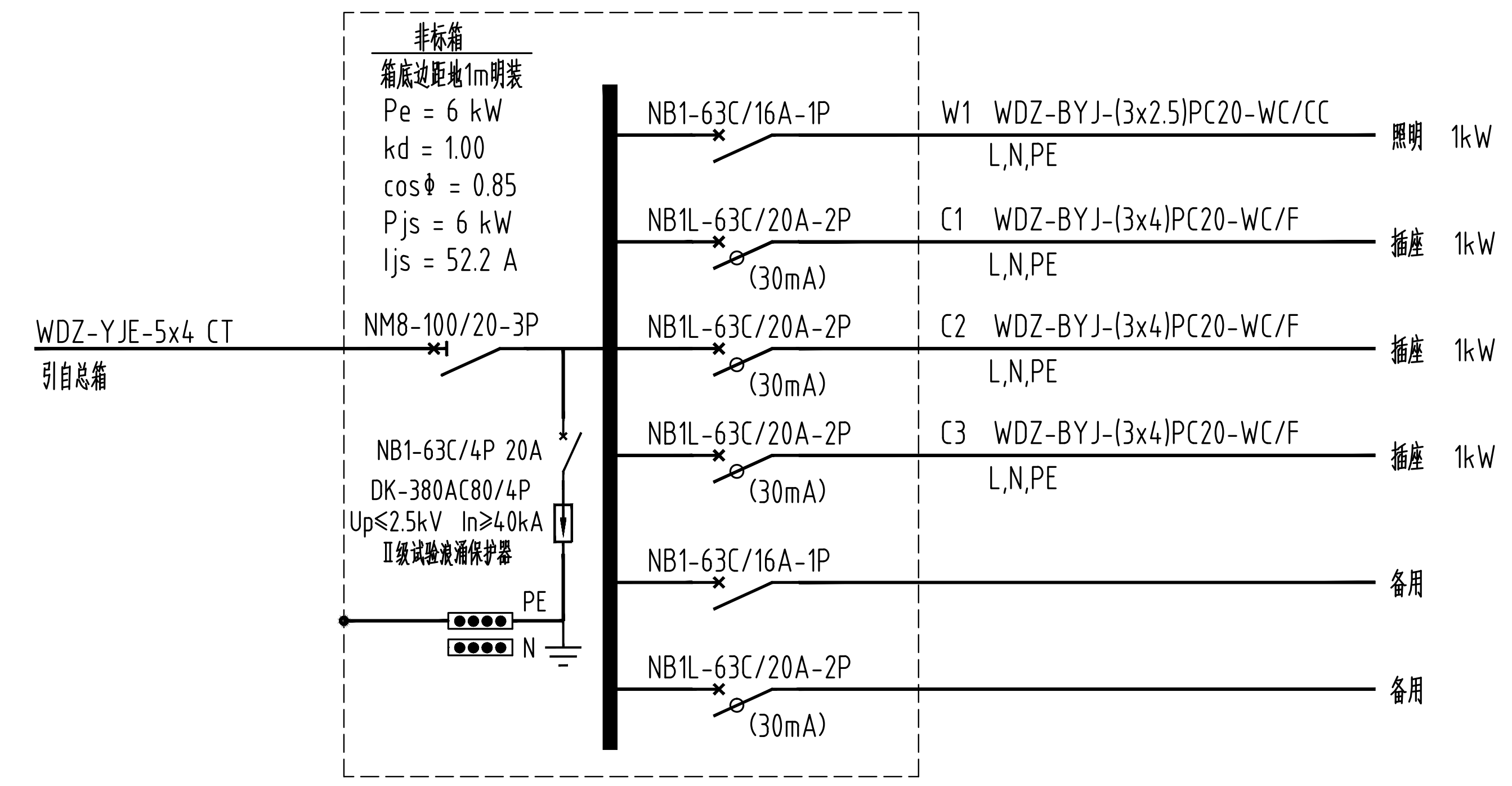
非标箱
箱底边距地1m明装
Pe = 6 kW
kd = 1.00
cosΦ = 0.85
Pjs = 6 kW
Ijs = 52.2 A
WDZ-YJE-5x4 CT
引自总箱
NM8-100/20-3P
NB1-63C/4P 20A
DK-380AC80/4P
Up≤2.5kV In≥40kA
Ⅱ级试验浪涌保护器
PE
N
NB1-63C/16A-1P W1 WDZ-BYJ-(3x2.5)PC20-WC/CC L,N,PE 照明 1kW
NB1L-63C/20A-2P (30mA) C1 WDZ-BYJ-(3x4)PC20-WC/F L,N,PE 插座 1kW
NB1L-63C/20A-2P (30mA) C2 WDZ-BYJ-(3x4)PC20-WC/F L,N,PE 插座 1kW
NB1L-63C/20A-2P (30mA) C3 WDZ-BYJ-(3x4)PC20-WC/F L,N,PE 插座 1kW
NB1-63C/16A-1P 备用
NB1L-63C/20A-2P (30mA) 备用

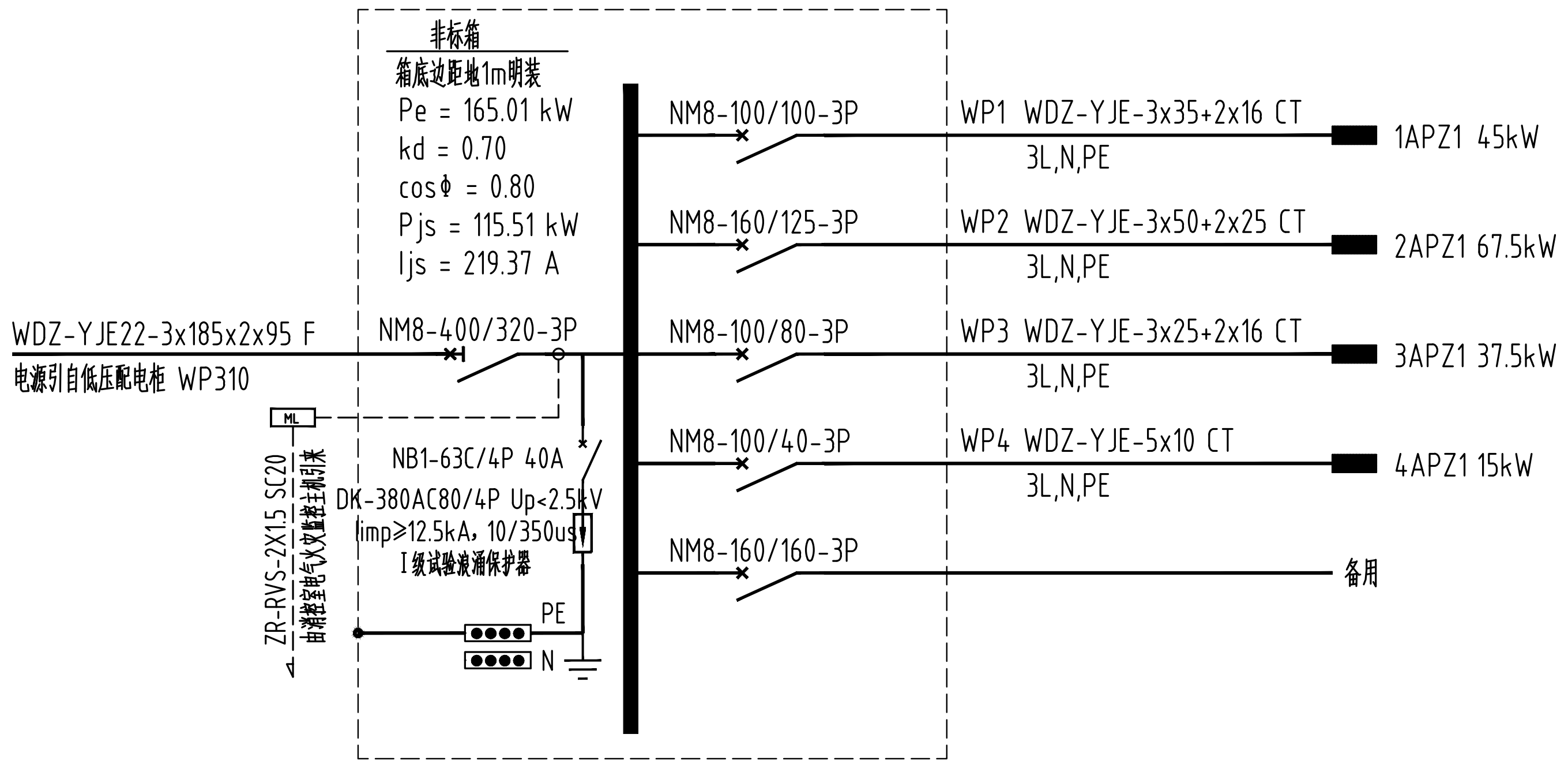
非标箱
箱底边距地1m明装
Pe = 165.01 kW
kd = 0.70
cosΦ = 0.80
Pjs = 115.51 kW
Ijs = 219.37 A
WDZ-YJE22-3x185x2x95 F
电源引自低压配电柜 WP310
NM8-400/320-3P
ML
ZR-RVS-2X1.5 SC20
由消控室电气火灾监控主机引来
NB1-63C/4P 40A
DK-380AC80/4P Up<2.5kV
limp≥12.5kA，10/350us
Ⅰ级试验浪涌保护器
PE
N
NM8-100/100-3P WP1 WDZ-YJE-3x35+2x16 CT 3L,N,PE 1APZ1 45kW
NM8-160/125-3P WP2 WDZ-YJE-3x50+2x25 CT 3L,N,PE 2APZ1 67.5kW
NM8-100/80-3P WP3 WDZ-YJE-3x25+2x16 CT 3L,N,PE 3APZ1 37.5kW
NM8-100/40-3P WP4 WDZ-YJE-5x10 CT 3L,N,PE 4APZ1 15kW
NM8-160/160-3P 备用

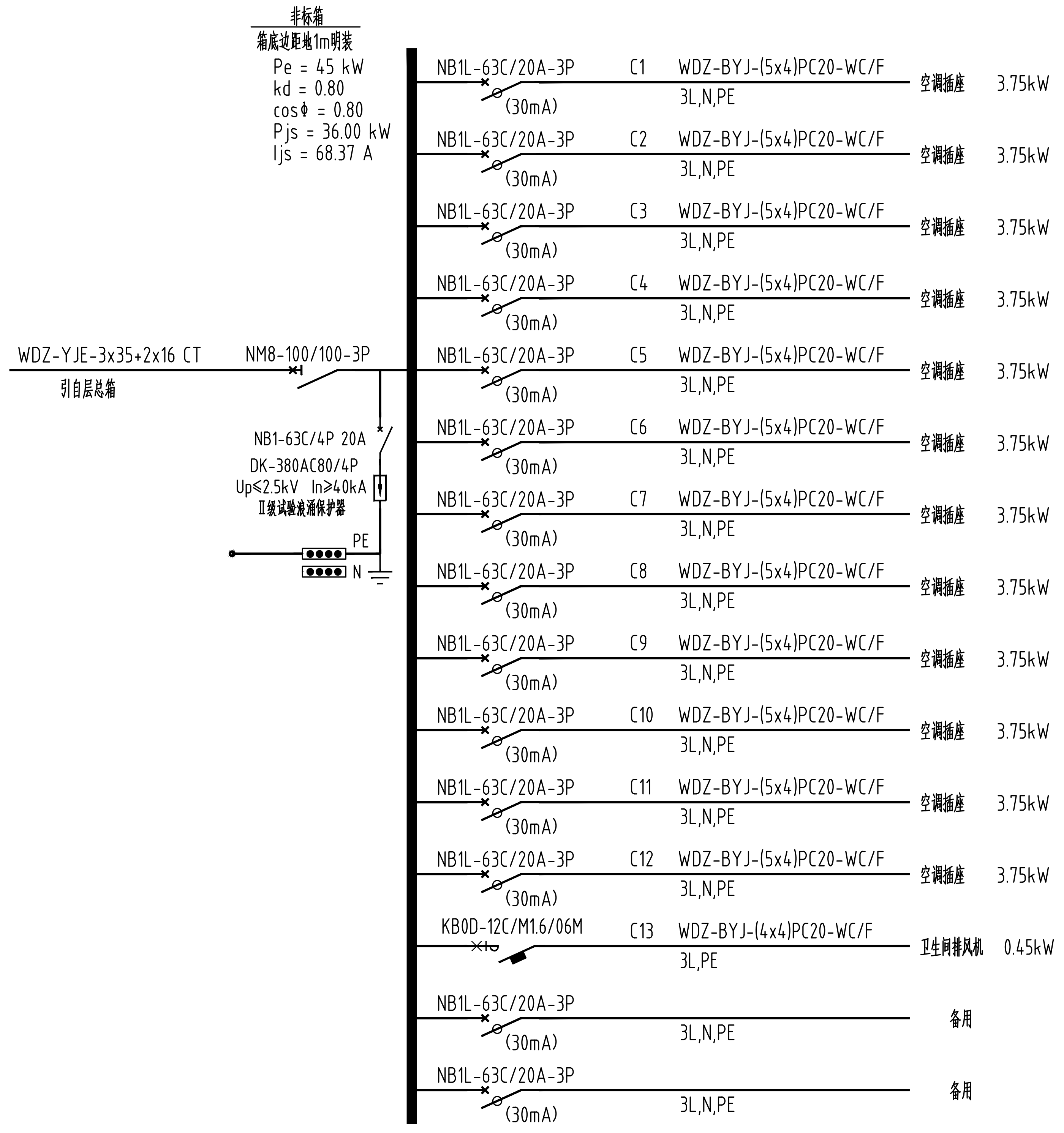
非标箱
箱底边距地1m明装
Pe = 45 kW
kd = 0.80
cosΦ = 0.80
Pjs = 36.00 kW
Ijs = 68.37 A
WDZ-YJE-3x35+2x16 CT
引自层总箱
NM8-100/100-3P
NB1-63C/4P 20A
DK-380AC80/4P
Up≤2.5kV In≥40kA
Ⅱ级试验浪涌保护器
PE
N
NB1L-63C/20A-3P (30mA) C1 WDZ-BYJ-(5x4)PC20-WC/F 3L,N,PE 空调插座 3.75kW
NB1L-63C/20A-3P (30mA) C2 WDZ-BYJ-(5x4)PC20-WC/F 3L,N,PE 空调插座 3.75kW
NB1L-63C/20A-3P (30mA) C3 WDZ-BYJ-(5x4)PC20-WC/F 3L,N,PE 空调插座 3.75kW
NB1L-63C/20A-3P (30mA) C4 WDZ-BYJ-(5x4)PC20-WC/F 3L,N,PE 空调插座 3.75kW
NB1L-63C/20A-3P (30mA) C5 WDZ-BYJ-(5x4)PC20-WC/F 3L,N,PE 空调插座 3.75kW
NB1L-63C/20A-3P (30mA) C6 WDZ-BYJ-(5x4)PC20-WC/F 3L,N,PE 空调插座 3.75kW
NB1L-63C/20A-3P (30mA) C7 WDZ-BYJ-(5x4)PC20-WC/F 3L,N,PE 空调插座 3.75kW
NB1L-63C/20A-3P (30mA) C8 WDZ-BYJ-(5x4)PC20-WC/F 3L,N,PE 空调插座 3.75kW
NB1L-63C/20A-3P (30mA) C9 WDZ-BYJ-(5x4)PC20-WC/F 3L,N,PE 空调插座 3.75kW
NB1L-63C/20A-3P (30mA) C10 WDZ-BYJ-(5x4)PC20-WC/F 3L,N,PE 空调插座 3.75kW
NB1L-63C/20A-3P (30mA) C11 WDZ-BYJ-(5x4)PC20-WC/F 3L,N,PE 空调插座 3.75kW
NB1L-63C/20A-3P (30mA) C12 WDZ-BYJ-(5x4)PC20-WC/F 3L,N,PE 空调插座 3.75kW
KB0D-12C/M1.6/06M C13 WDZ-BYJ-(4x4)PC20-WC/F 3L,PE 卫生间排风机 0.45kW
NB1L-63C/20A-3P (30mA) 3L,N,PE 备用
NB1L-63C/20A-3P (30mA) 3L,N,PE 备用

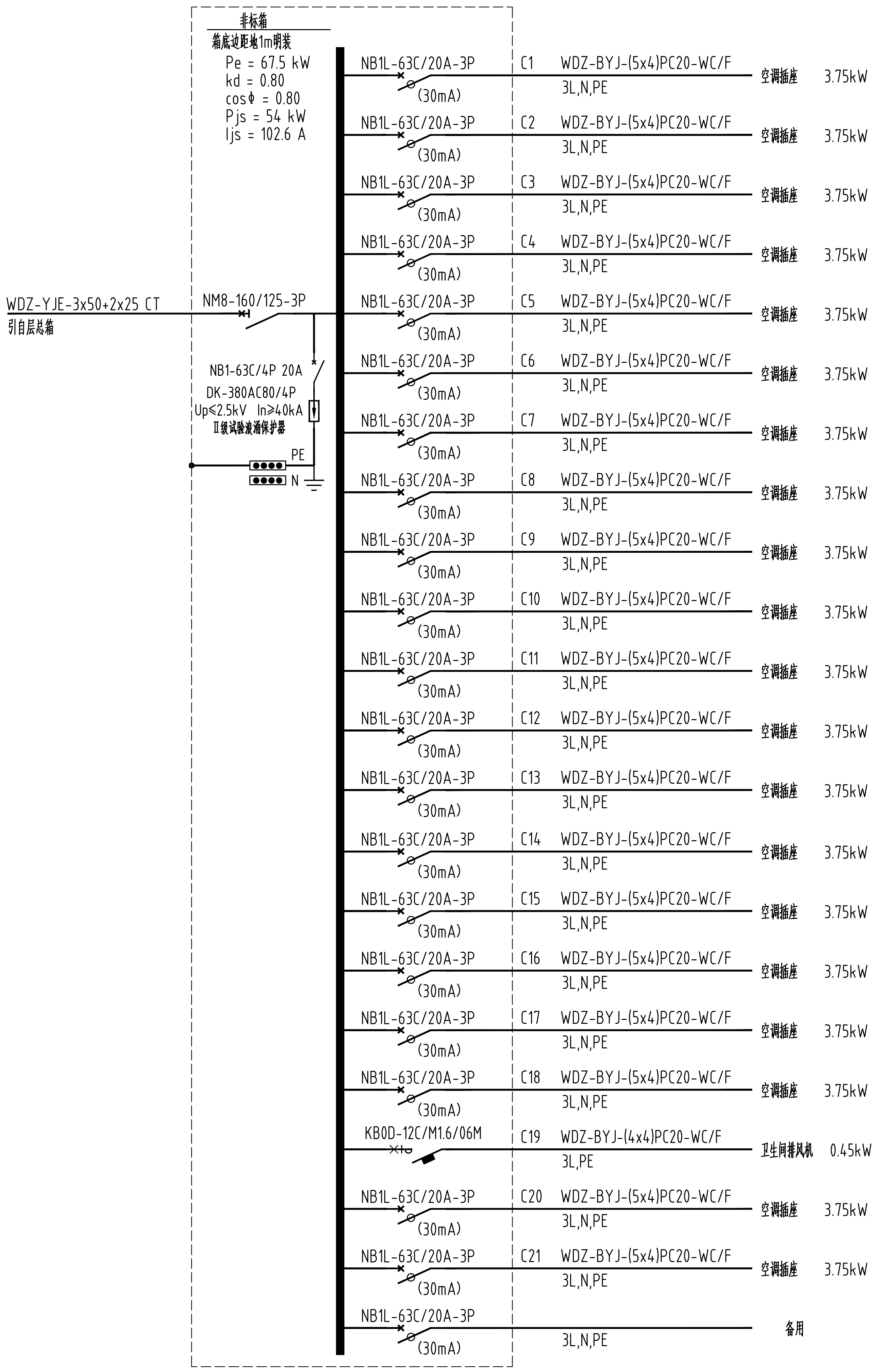
非标箱
箱底边距地1m明装
Pe = 67.5 kW
kd = 0.80
cosΦ = 0.80
Pjs = 54 kW
Ijs = 102.6 A
WDZ-YJE-3x50+2x25 CT
引自层总箱
NM8-160/125-3P
NB1-63C/4P 20A
DK-380AC80/4P
Up≤2.5kV In≥40kA
Ⅱ级试验浪涌保护器
PE
N
NB1L-63C/20A-3P (30mA) C1 WDZ-BYJ-(5x4)PC20-WC/F 3L,N,PE 空调插座 3.75kW
NB1L-63C/20A-3P (30mA) C2 WDZ-BYJ-(5x4)PC20-WC/F 3L,N,PE 空调插座 3.75kW
NB1L-63C/20A-3P (30mA) C3 WDZ-BYJ-(5x4)PC20-WC/F 3L,N,PE 空调插座 3.75kW
NB1L-63C/20A-3P (30mA) C4 WDZ-BYJ-(5x4)PC20-WC/F 3L,N,PE 空调插座 3.75kW
NB1L-63C/20A-3P (30mA) C5 WDZ-BYJ-(5x4)PC20-WC/F 3L,N,PE 空调插座 3.75kW
NB1L-63C/20A-3P (30mA) C6 WDZ-BYJ-(5x4)PC20-WC/F 3L,N,PE 空调插座 3.75kW
NB1L-63C/20A-3P (30mA) C7 WDZ-BYJ-(5x4)PC20-WC/F 3L,N,PE 空调插座 3.75kW
NB1L-63C/20A-3P (30mA) C8 WDZ-BYJ-(5x4)PC20-WC/F 3L,N,PE 空调插座 3.75kW
NB1L-63C/20A-3P (30mA) C9 WDZ-BYJ-(5x4)PC20-WC/F 3L,N,PE 空调插座 3.75kW
NB1L-63C/20A-3P (30mA) C10 WDZ-BYJ-(5x4)PC20-WC/F 3L,N,PE 空调插座 3.75kW
NB1L-63C/20A-3P (30mA) C11 WDZ-BYJ-(5x4)PC20-WC/F 3L,N,PE 空调插座 3.75kW
NB1L-63C/20A-3P (30mA) C12 WDZ-BYJ-(5x4)PC20-WC/F 3L,N,PE 空调插座 3.75kW
NB1L-63C/20A-3P (30mA) C13 WDZ-BYJ-(5x4)PC20-WC/F 3L,N,PE 空调插座 3.75kW
NB1L-63C/20A-3P (30mA) C14 WDZ-BYJ-(5x4)PC20-WC/F 3L,N,PE 空调插座 3.75kW
NB1L-63C/20A-3P (30mA) C15 WDZ-BYJ-(5x4)PC20-WC/F 3L,N,PE 空调插座 3.75kW
NB1L-63C/20A-3P (30mA) C16 WDZ-BYJ-(5x4)PC20-WC/F 3L,N,PE 空调插座 3.75kW
NB1L-63C/20A-3P (30mA) C17 WDZ-BYJ-(5x4)PC20-WC/F 3L,N,PE 空调插座 3.75kW
NB1L-63C/20A-3P (30mA) C18 WDZ-BYJ-(5x4)PC20-WC/F 3L,N,PE 空调插座 3.75kW
KB0D-12C/M1.6/06M C19 WDZ-BYJ-(4x4)PC20-WC/F 3L,PE 卫生间排风机 0.45kW
NB1L-63C/20A-3P (30mA) C20 WDZ-BYJ-(5x4)PC20-WC/F 3L,N,PE 空调插座 3.75kW
NB1L-63C/20A-3P (30mA) C21 WDZ-BYJ-(5x4)PC20-WC/F 3L,N,PE 空调插座 3.75kW
NB1L-63C/20A-3P (30mA) 3L,N,PE 备用

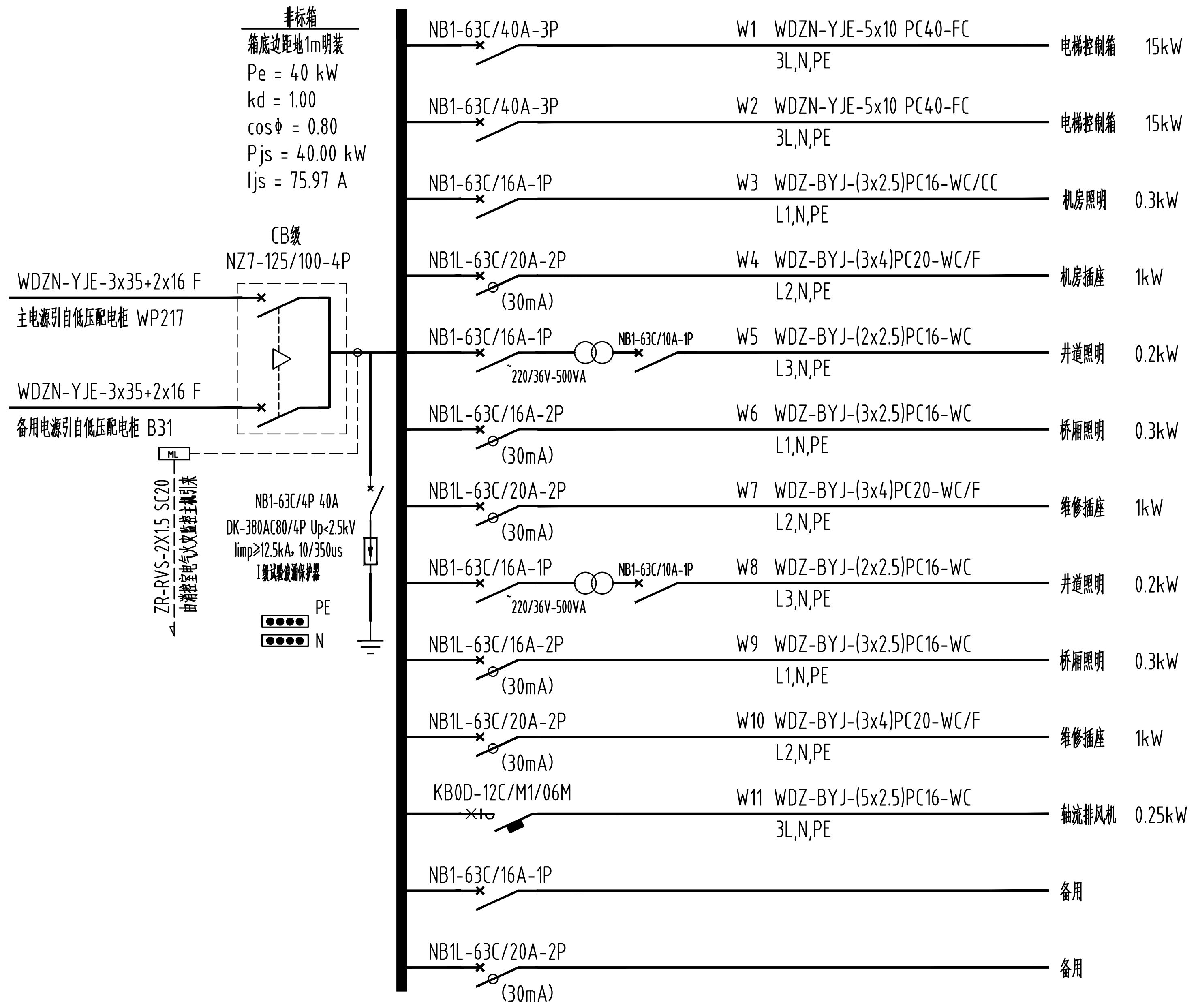
非标箱
箱底边距地1m明装
Pe = 40 kW
kd = 1.00
cosΦ = 0.80
Pjs = 40.00 kW
Ijs = 75.97 A
CB级
NZ7-125/100-4P
WDZN-YJE-3x35+2x16 F
主电源引自低压配电柜 WP217
WDZN-YJE-3x35+2x16 F
备用电源引自低压配电柜 B31
ML
ZR-RVS-2X1.5 SC20
由消控室电气火灾监控主机引来
NB1-63C/4P 40A
DK-380AC80/4P Up<2.5kV
limp≥12.5kA，10/350us
Ⅰ级试验浪涌保护器
PE
N
NB1-63C/40A-3P W1 WDZN-YJE-5x10 PC40-FC 3L,N,PE 电梯控制箱 15kW
NB1-63C/40A-3P W2 WDZN-YJE-5x10 PC40-FC 3L,N,PE 电梯控制箱 15kW
NB1-63C/16A-1P W3 WDZ-BYJ-(3x2.5)PC16-WC/CC L1,N,PE 机房照明 0.3kW
NB1L-63C/20A-2P (30mA) W4 WDZ-BYJ-(3x4)PC20-WC/F L2,N,PE 机房插座 1kW
NB1-63C/16A-1P 220/36V-500VA NB1-63C/10A-1P W5 WDZ-BYJ-(2x2.5)PC16-WC L3,N,PE 井道照明 0.2kW
NB1L-63C/16A-2P (30mA) W6 WDZ-BYJ-(3x2.5)PC16-WC L1,N,PE 桥厢照明 0.3kW
NB1L-63C/20A-2P (30mA) W7 WDZ-BYJ-(3x4)PC20-WC/F L2,N,PE 维修插座 1kW
NB1-63C/16A-1P 220/36V-500VA NB1-63C/10A-1P W8 WDZ-BYJ-(2x2.5)PC16-WC L3,N,PE 井道照明 0.2kW
NB1L-63C/16A-2P (30mA) W9 WDZ-BYJ-(3x2.5)PC16-WC L1,N,PE 桥厢照明 0.3kW
NB1L-63C/20A-2P (30mA) W10 WDZ-BYJ-(3x4)PC20-WC/F L2,N,PE 维修插座 1kW
KB0D-12C/M1/06M W11 WDZ-BYJ-(5x2.5)PC16-WC 3L,N,PE 轴流排风机 0.25kW
NB1-63C/16A-1P 备用
NB1L-63C/20A-2P (30mA) 备用

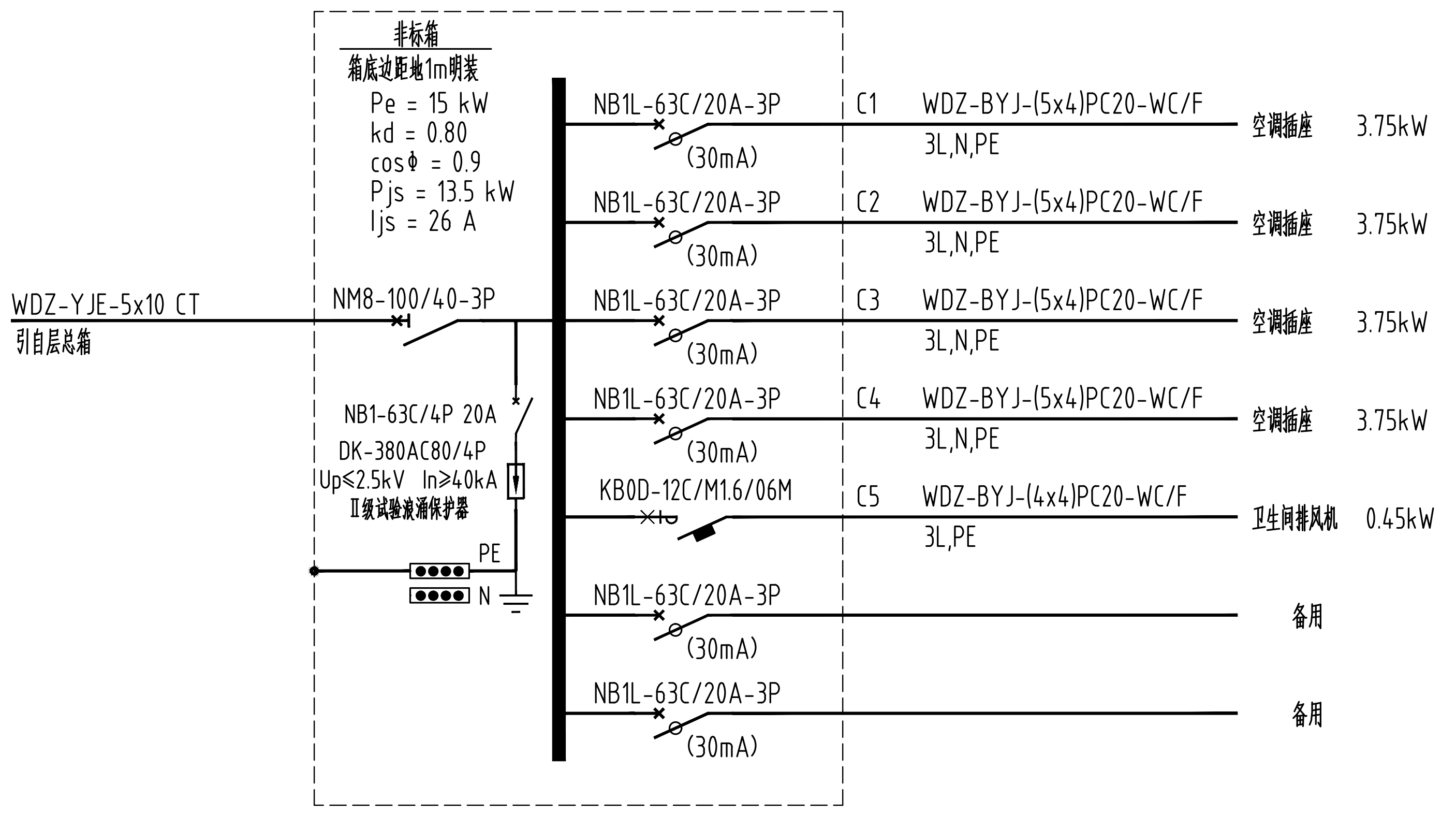
非标箱
箱底边距地1m明装
Pe = 15 kW
kd = 0.80
cosΦ = 0.9
Pjs = 13.5 kW
Ijs = 26 A
WDZ-YJE-5x10 CT
引自层总箱
NM8-100/40-3P
NB1-63C/4P 20A
DK-380AC80/4P
Up≤2.5kV In≥40kA
Ⅱ级试验浪涌保护器
PE
N
NB1L-63C/20A-3P (30mA) C1 WDZ-BYJ-(5x4)PC20-WC/F 3L,N,PE 空调插座 3.75kW
NB1L-63C/20A-3P (30mA) C2 WDZ-BYJ-(5x4)PC20-WC/F 3L,N,PE 空调插座 3.75kW
NB1L-63C/20A-3P (30mA) C3 WDZ-BYJ-(5x4)PC20-WC/F 3L,N,PE 空调插座 3.75kW
NB1L-63C/20A-3P (30mA) C4 WDZ-BYJ-(5x4)PC20-WC/F 3L,N,PE 空调插座 3.75kW
KB0D-12C/M1.6/06M C5 WDZ-BYJ-(4x4)PC20-WC/F 3L,PE 卫生间排风机 0.45kW
NB1L-63C/20A-3P (30mA) 备用
NB1L-63C/20A-3P (30mA) 备用

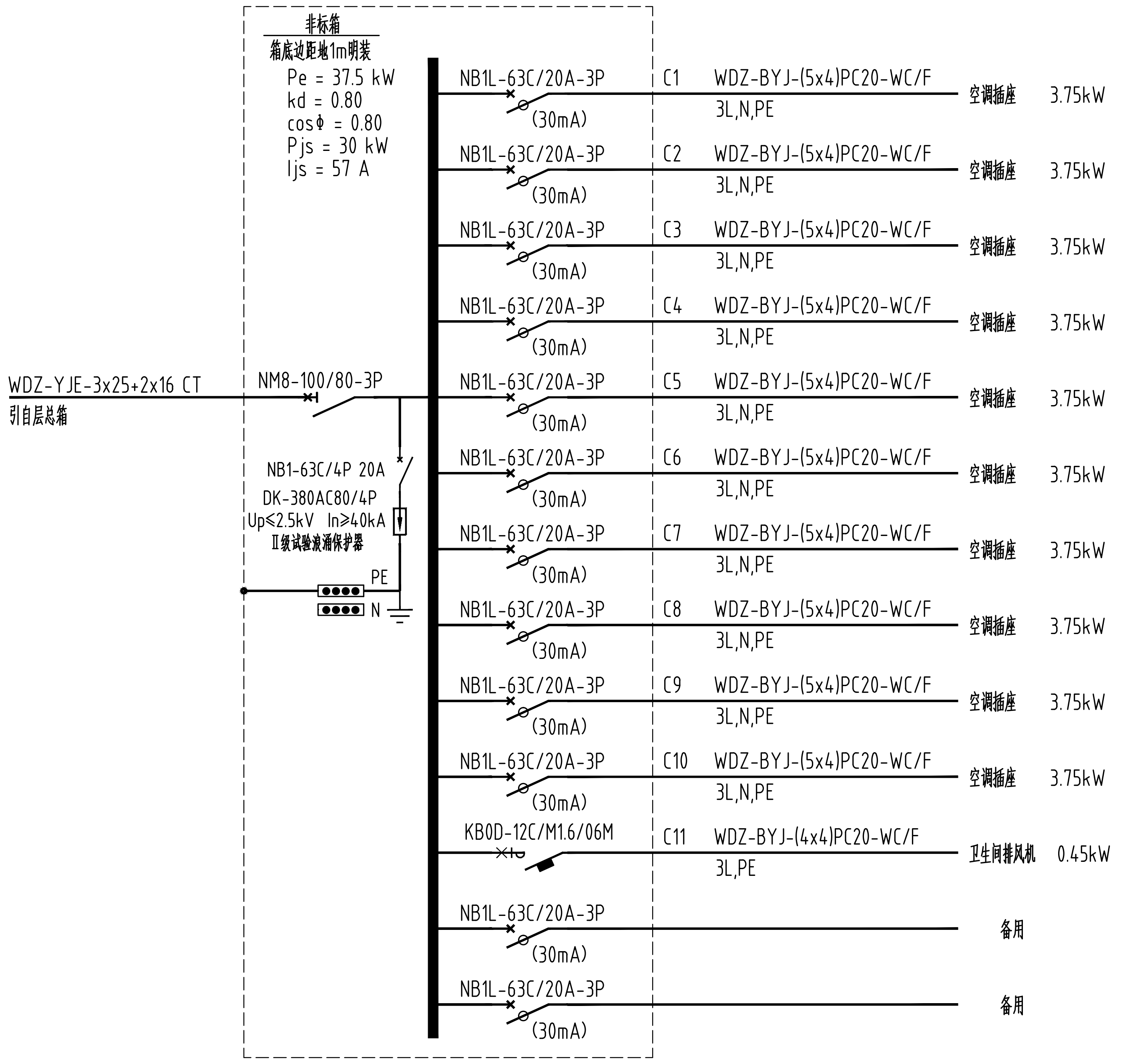
非标箱
箱底边距地1m明装
Pe = 37.5 kW
kd = 0.80
cosΦ = 0.80
Pjs = 30 kW
Ijs = 57 A
WDZ-YJE-3x25+2x16 CT
引自层总箱
NM8-100/80-3P
NB1-63C/4P 20A
DK-380AC80/4P
Up≤2.5kV In≥40kA
Ⅱ级试验浪涌保护器
PE
N
NB1L-63C/20A-3P (30mA) C1 WDZ-BYJ-(5x4)PC20-WC/F 3L,N,PE 空调插座 3.75kW
NB1L-63C/20A-3P (30mA) C2 WDZ-BYJ-(5x4)PC20-WC/F 3L,N,PE 空调插座 3.75kW
NB1L-63C/20A-3P (30mA) C3 WDZ-BYJ-(5x4)PC20-WC/F 3L,N,PE 空调插座 3.75kW
NB1L-63C/20A-3P (30mA) C4 WDZ-BYJ-(5x4)PC20-WC/F 3L,N,PE 空调插座 3.75kW
NB1L-63C/20A-3P (30mA) C5 WDZ-BYJ-(5x4)PC20-WC/F 3L,N,PE 空调插座 3.75kW
NB1L-63C/20A-3P (30mA) C6 WDZ-BYJ-(5x4)PC20-WC/F 3L,N,PE 空调插座 3.75kW
NB1L-63C/20A-3P (30mA) C7 WDZ-BYJ-(5x4)PC20-WC/F 3L,N,PE 空调插座 3.75kW
NB1L-63C/20A-3P (30mA) C8 WDZ-BYJ-(5x4)PC20-WC/F 3L,N,PE 空调插座 3.75kW
NB1L-63C/20A-3P (30mA) C9 WDZ-BYJ-(5x4)PC20-WC/F 3L,N,PE 空调插座 3.75kW
NB1L-63C/20A-3P (30mA) C10 WDZ-BYJ-(5x4)PC20-WC/F 3L,N,PE 空调插座 3.75kW
KB0D-12C/M1.6/06M C11 WDZ-BYJ-(4x4)PC20-WC/F 3L,PE 卫生间排风机 0.45kW
NB1L-63C/20A-3P (30mA) 备用
NB1L-63C/20A-3P (30mA) 备用

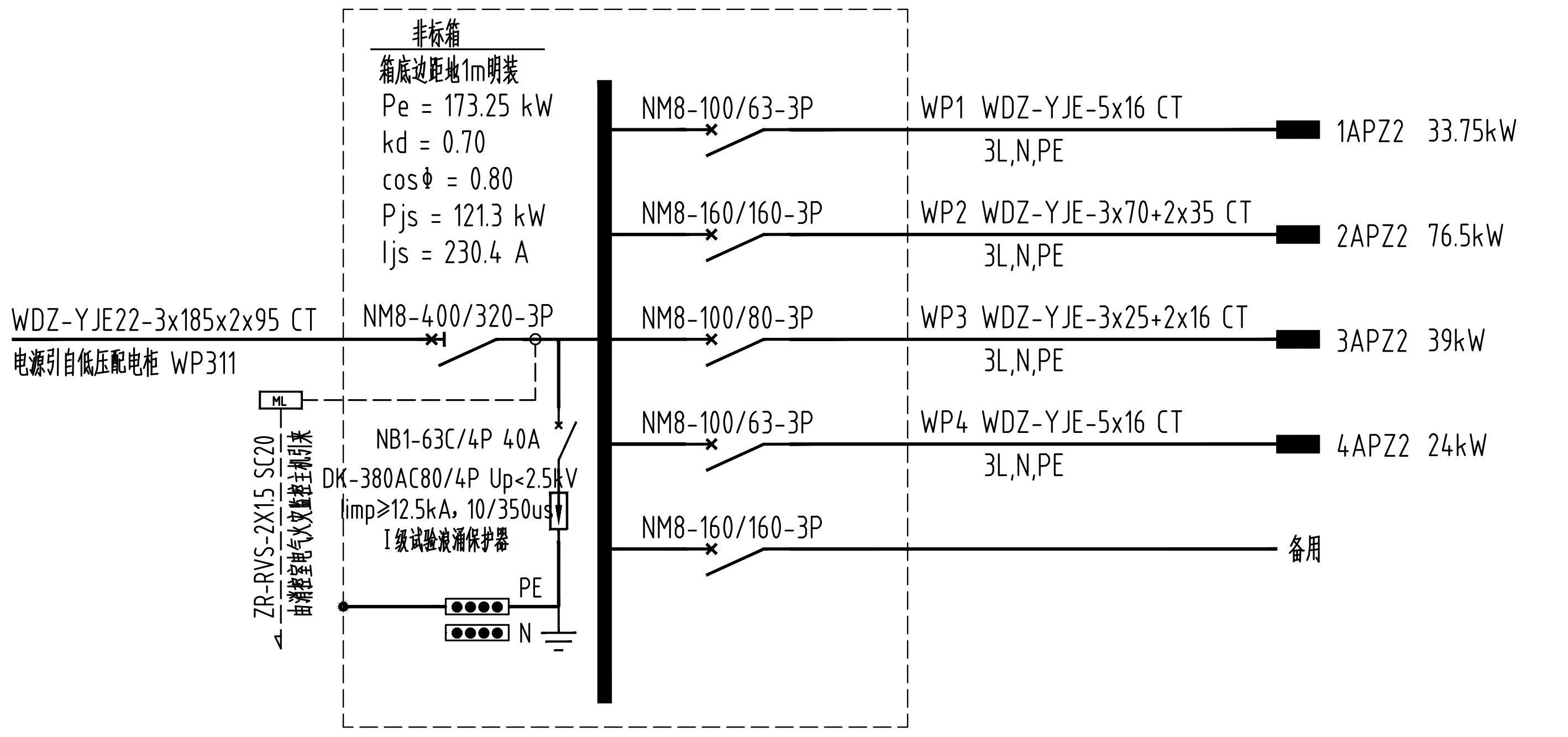
非标箱
箱底边距地1m明装
Pe = 173.25 kW
kd = 0.70
cosΦ = 0.80
Pjs = 121.3 kW
Ijs = 230.4 A
WDZ-YJE22-3x185x2x95 CT
电源引自低压配电柜 WP311
NM8-400/320-3P
ML
ZR-RVS-2X1.5 SC20
由消控室电气火灾监控主机引来
NB1-63C/4P 40A
DK-380AC80/4P Up<2.5kV
limp≥12.5kA，10/350us
Ⅰ级试验浪涌保护器
PE
N
NM8-100/63-3P WP1 WDZ-YJE-5x16 CT 3L,N,PE 1APZ2 33.75kW
NM8-160/160-3P WP2 WDZ-YJE-3x70+2x35 CT 3L,N,PE 2APZ2 76.5kW
NM8-100/80-3P WP3 WDZ-YJE-3x25+2x16 CT 3L,N,PE 3APZ2 39kW
NM8-100/63-3P WP4 WDZ-YJE-5x16 CT 3L,N,PE 4APZ2 24kW
NM8-160/160-3P 备用

注： 1、电梯控制箱随设备提供，要求具备接收消防中心24V联动信号的接口。
2、双电源自投自复二次接线原理见国标图集04CD01《低压双电源切换电路图》。
3、在距井道最高点和最低点0.5m以内各装一盏灯，中间每隔6m的距离装一盏灯。
4、发生火灾后，消防信号控制要求所有电梯迫降一层，打开轿厢门，并切断普通电梯电源。
5、在电梯井内距底坑1.5m处设IP54级电源插座,中间每隔6m的距离装一个插座。

执业注册章 （签名）

勘察设计专用章

广西方泽
GUANGXI FANGZE
建筑设计有限责任公司
ARCHITECTURAL DESIGN CO., LTD
工程设计证书：甲级 A145004838

专业负责人	陆中明	陆中明
设计	黎少梅	黎少梅
校核	陆中明	陆中明
项目负责人	黄志诚	黄志诚
审核	梁嘉琳	
审定	佘志山	

建设单位
南宁市体育局

项目名称（子项名称）
南宁市体育运动学校建设工程一期
7#行政综合楼

图名
配电箱系统图（二）

设计号	GXFZ-FJ-2015第(186)号
设计阶段	施工图
专业	电气
比例	1:100
日期	2015年12月
版本号	A
图号	DQ-05