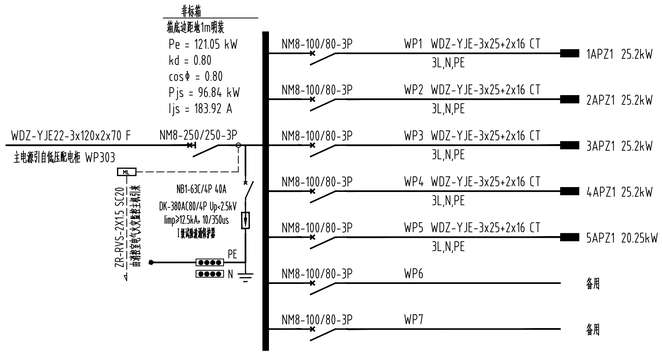

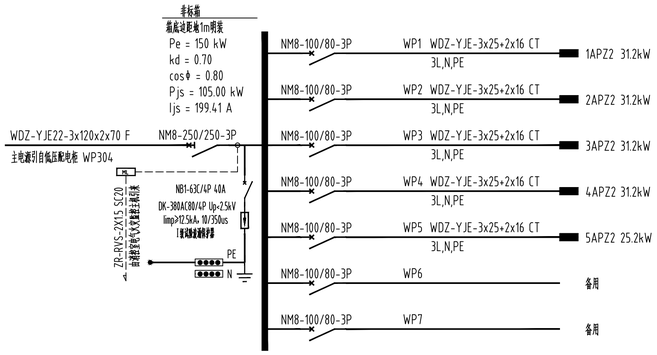

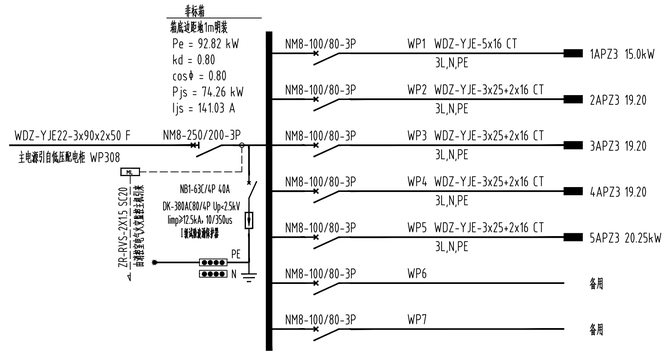

注：1.6#APZ 配电箱同此系统图。
2.共2个箱

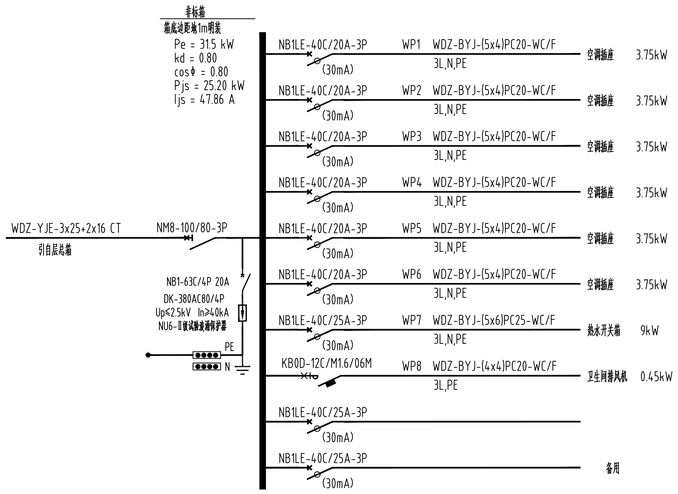

注：1.2~4APZ1,5APZ2 配电箱同此系统图。
2.共5个箱

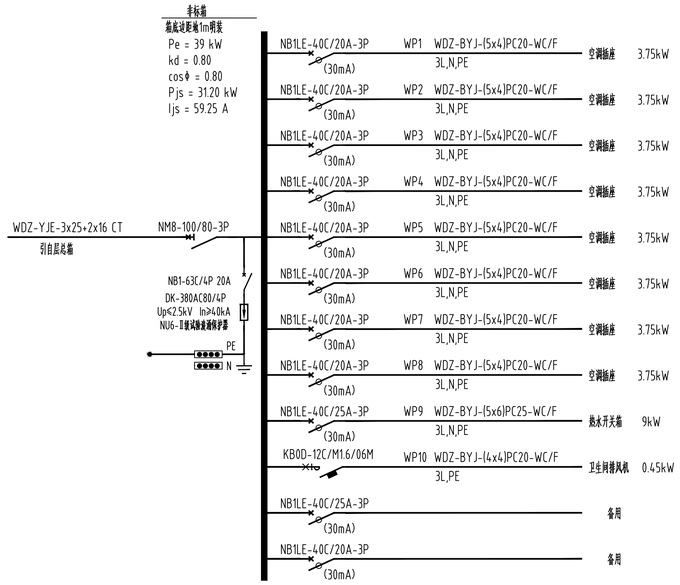

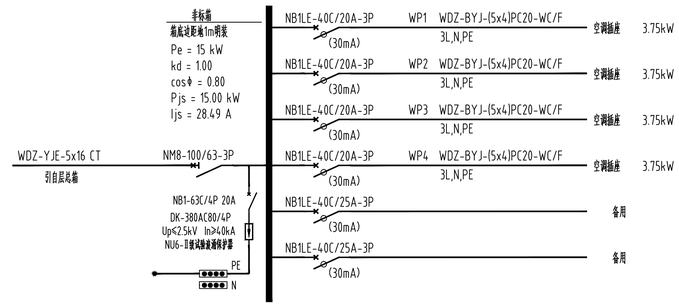

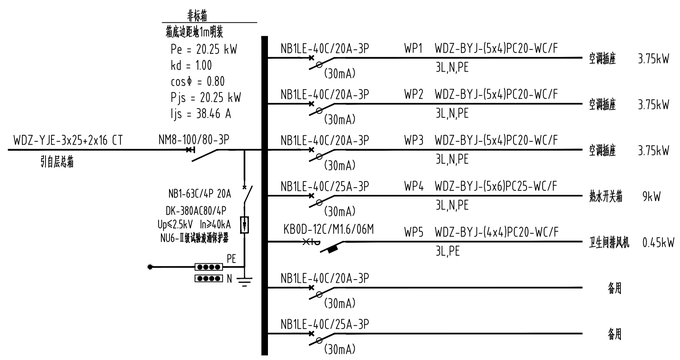

注：1.5APZ3 配电箱同此系统图。
2.共2个箱

注：1.2~4APZ2,1~5APZ4 配电箱同此系统图。
2.共9个箱

Pe = 9 kW
kd = 1.00
cosφ = 0.80
Pjs = 9.00 kW
Ijs = 17.09 A

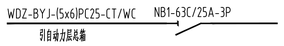

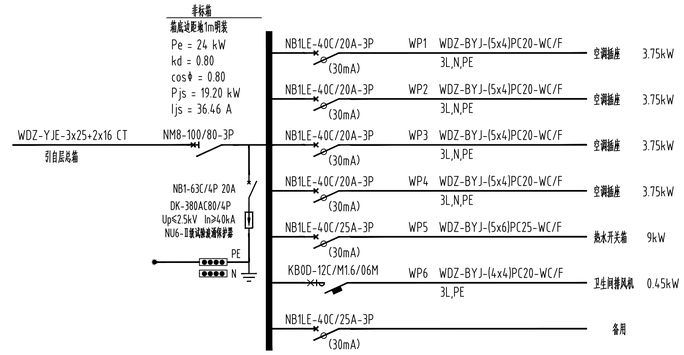

注：1.3~4APZ3配电箱同此系统图。
2.共3个箱

专业	签名	日期	专业	签名	日期
建筑			电气		
结构			暖通		
给排水					

执业注册章 （签名）

勘察设计专用章

广西方泽 GUANGXI FANGZE
建筑设计有限责任公司
ARCHITECTURAL DESIGN CO., LTD
工程设计证书：甲级 A145004838

专业负责人	陆中明	陆中明
设计	黎少梅	黎少梅
校核	陆中明	陆中明
项目负责人	黄志诚	黄志诚
审核	梁嘉琳	梁嘉琳
审定	佘志山	佘志山

建设单位
南宁市体育局

项目名称（子项名称）
南宁市体育运动学校建设工程一期
3#、4#、5#、6#教学楼

图名
配电箱系统图（4）

设计号	GXFZ-FJ-2015第(186)号
设计阶段	施工图
专业	电气
比例	1:100
日期	2015年12月
版本号	A
图号	DQ-17